# PRODUKTKATALOG
# 2023

ABM
AFFÄRS & BUTIKSMASKINER AB

AFFÄRS & BUTIKSMASKINER AB

# Hej och välkommen till oss på ABM!

ABM är ett familjeföretag i tredje generation. Med vår långa erfarenhet inom butik, bageri, restaurang och storkök anser vi oss vara ett av de främsta agenturföretagen på den Svenska marknaden. Vårt mål är att ha ett brett produktsortiment som håller den absolut högsta kvalitén och snabba leveranstider till ett pris som står sig starkt på marknaden.

Vi samarbetar med välkända tillverkare runt om i världen för att alltid försöka ha en produkt som passar kunden. Vi är även stolta över vår egenproducerade svenska visp & blandningsmaskin Viking. ABM´s sortiment saluförs främst genom ett väl etablerat återförsäljarnät runt om i landet.

När Ni som kund kommer i kontakt med oss skall Ni alltid känna Er väl omhändertagna och få ett professionellt bemötande med den bästa servicen och snabba svar.

Detta är vad vi på ABM står för.

Det är lätt att få en kund att handla en gång, men det kräver goda relationer, snabb support och hög kvalité för att få dem att återkomma.

## Försäljning och leveransvillkor

**Priser:** Samtliga priser är i SEK exkl. moms, frakt och emballage. Prislistan är giltig i max 60 dagar efter att ändring meddelats. Vi förbehåller oss rätten till förändring av priser utan föravisering om valuta kurser, skatter, importkostnader eller övriga kostnader som vi ej råder över förändras.

**Betalningsvillkor:** 30 dagar efter sedvanlig kreditkontroll

**Leveranstider:** ca 1 - 4 veckor

**Leveransvillkor:** Fritt vårt lager

**Leveransbestämmelser:** Enl. NL 92

**Reklamation:** Transportskador skall anmälas direkt till transportören inom 3 dagar
Affärs & Butiksmaskiner AB ansvarar ej för transportskadat gods.
Övriga reklamationer skall anmälas till oss inom 5 dagar.

**Retur:** Vid retur av beställd produkt debiteras kunden 20% av fakturerat belopp, förutsatt att varan är i original skick och i ursprungligt emballage. Retur av beställda varor måste alltid föranmälas till ABM. Beställningsvaror/produkt som ej finns på lager tas ej i retur utan särskild överenskommelse med ABM.

**Garanti:** 2-års garanti.
Garantin omfattar tillverkning- och materialfel.
Garantin omfattar ej förslitningsdetaljer såsom: dörrlister, handtag, remmar, blandningsverktyg eller handhavandefel.
Garantin omfattar Ej heller glas i ugnsdörrar eller återställning av överhettningsskydd eller motorskydd. För att garantin skall gälla måste Affärs & Butiksmaskiner AB meddelas först innan ett garanti jobb utföres. I annat fall utgår ingen ersättning. Garantin gäller endast om fullikvid erlagts enl. faktura. Garantireparationer utföres endast under ordinarie kontorstid. Vid reparationer under jour så debiteras kunden för den extra kostnaden.

**Äganderätt:** Äganderätten till levererad vara förbehålls Affärs & Butiksmaskiner Försäljnings AB tilldess den blivit tillfullo betald. Detta gäller även levererad vara som monterats eller på annat stadigvarande sätt förbundits med egendom tillhörande beställaren eller annan tillhörig egendom.

**Övrigt:** Affärs & Butiksmaskiner AB förbehåller sig rätten till ändring av teknisk data i denna katalog utan föravisering. Affärs & Butiksmaskiner AB ansvarar ej för eventuella tryckfel i denna katalog.

Eloma 3
Kombiugnar-bakugnar-varmluftsugnar-tillbehör

Venix 45
Bakeoffugnar-varmluftsugnar-kombiugnar-tillbehör

HOP/CIBO 59
Specialugnar-varmluftsfritös-snabbugn

Viking 63
Visp & Blandningsmaskiner-tillbehör

C.P 69
Deggrytor-kavlingsmaskiner-bullrivare

President 75
Skärmaskiner

Lavezzini 83
Vakuummaskiner-tillbehör

La Minerva 93
Potatisskalare-köttkvarnar-hamburgemaskiner-korvsprutor-bandsågar

NTF 109
Iskubmaskiner-isflakemaskiner-iskrossmaskiner

Musso-Staff 129
Glass och sorbetmaskiner

CookTek 137
Induktionsspisar-Induktionsplancha-induktionsvärmehållning

Berto’s 157
Spisar 600-700-Salamander-S700-LX top-S900-Kyl- & Frysskåp

Palux 230
Fritöser med filtrering-salamandrar-spisserier

Fri-Fri 238
Fritöser golvmodeller samt drop-in

Heidebrenner 264
Stekhällar-Grillar

eloma

**Eloma erbjuder alltid den bästa tänkbara kvalitén**
Sedan utvecklingen av den första kombiugnen för mer än 30 år sedan till den senaste generationens kombiugnar har Eloma alltid satsat på en väl balanserad blandning av det traditionella och det moderna. Vi håller oss till denna filosofi så att du även i framtiden har roligt när du lagar mat. För att du ska vara helt nöjd anstränger vi oss ännu mer: Exempelvis får du från Eloma ett extra gejderpar, ett större ugnsutrymme och den säkra autoreverserande tekniken vid fläkthjulet. **Vår garanti för att uppnå så jämn och hög produktkvalitet som möjligt!** Eloma har som den hittills enda tillverkaren av kombiugnar fått innovationspris för sitt miljövänliga och multiekologiska system när det gäller energi och vattenbesparing. Detta tillsammans med tysk teknik och tyskt hantverk ser till att Elomas kombiugnar alltid håller högsta kvalitet.

## GENIUS$^{MT}$

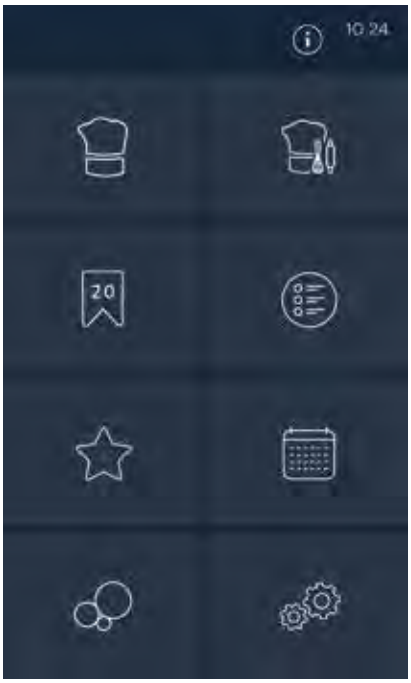

## ELOMA GENIUS MT KOMBIUGNAR

- Interaktiv touchpanel med högupplöst färgdisplay.
- Ställ in både temperatur och fuktighet med ett tryck direkt på skärmen.
- Snabbmeny med de 20 senast använda programmen.
- 9 olika tillagningsmetoder.
- 9 menygrupper.
- 400 programplatser med 20 tillagningssteg.
- Ladda upp egna bilder och instruktioner.
- HACCP logg
- Anslut till dator med USB/LAN
- Helautomatiskt rengörings-system med anpassade program.
- Nyhet - 15 min snabbrengöring.
- Kärntemperaturgivare med flerpunktsavläsning.
- Exakt temperatur och fuktighet även vid låga tillagningstemperaturer.
- Multi-Eco system med värme-växlare - sparar energi och vatten.
- Fresh Steam System – ingen förvärmning av ånggeneratorn.
- Aktiv befuktning och avfuktning med unikt tilluftsystem.
- Blixtsnabb manuell befuktning, ml eller sek.
- Snabb förvärmning - till 160°C på 2,5 min.
- Nedkylning av ugnsutrymmet med återanvändning av restvärmen.
- Temperatur område: 30-300°C
- Multi Cooking med gemensam sluttid.
- Låg temp. och Delta-T tillagning.
- Varmhållning och återuppvärmning.
- Specialprogram för bankett.
- Auto-reverserande fläkt för jämnare tillagning.
- Fem fläkthastigheter, intervall-styrning. (Gäller 6-11 & 10-11)
- Två fläkthastigheter, intervallstyr-ning. (Gäller 20-11, 12-21 & 20-21)
- Stort ugnsutrymme, rymmer både GN 1/1 och 600x400 bakplåtar. (6-11, 10-11)
- Ett extra gejderpar.
- Ventilerad ugnsdörr.
- SPS© system ventilerar ut ånga innan programslut.
- Integrerad ångkondensation i avloppet.
- Panel på höger sida på modeller med vänsterhängd dörr.
- Handdusch med automatisk retur.
- Special utföranden för fartyg, tåg etc.

| Beskrivning | Art.nr | Pris |
|---|---|---|
| **GENIUS MT 6-11** | **EL6113001-2A** | **114 300 kr** |
| Multi Touch display | | |
| USB - LAN anslutning | | |
| Kapacitet 6xGN 1/1-65mm alt 6x600x400 bakplåt | | |
| Gejderavstånd 67mm | | |
| Högerhängd dörr | | |
| Handdusch | | |
| Autoclean-självrengöring | | |
| Vattenanslutning: 3/4" | | |
| Avloppsanslutning: Ø 50mm | | |
| Mått: Bredd 925mm Djup 805mm Höjd 840mm | | |
| Elanslutning: 400V 3-fas +N+J | | |
| Effekt: 11 kw 3x16 Amp | | |
| Vikt: 130 kg | | |

| Beskrivning | Art.nr | Pris |
|---|---|---|
| **GENIUS$^{MT}$ 6-11** | **EL6113003-2A** | **119 500 kr** |

Multi Touch display
USB - LAN anslutning
Kapacitet 6xGN 1/1-65mm alt 6x600x400 bakplåt
Gejderavstånd 67mm
Vänsterhängd dörr (panel på höger sida)
Handdusch
Autoclean-självrengöring
Vattenanslutning: 3/4"
Avloppsanslutning: Ø 50mm
Mått: Bredd 925mm Djup 805mm Höjd 840mm
Elanslutning: 400V 3-fas +N+J
Effekt: 11 kw 3x16 Amp
Vikt: 130 kg

| | | |
|---|---|---|
| **GENIUS$^{MT}$ 10-11** | **EL1113001-2A** | **159 500 kr** |

Multi Touch display
USB - LAN anslutning
Kapacitet 10xGN 1/1-65mm alt 10x600x400 bakplåt
Gejderavstånd 67mm
Högerängd
Handdusch
Autoclean-självrengöring
Vattenanslutning: 3/4"
Avloppsanslutning: Ø 50mm
Mått: Bredd 925mm Djup 805mm Höjd 1120mm
Elanslutning: 400V 3-fas +N+J
Effekt: 17 kw 3x25 Amp
Vikt: 167 kg

| | | |
|---|---|---|
| **GENIUS$^{MT}$ 10-11** | **EL1113003-2A** | **164 700 kr** |

Multi Touch display
USB - LAN anslutning
Kapacitet 10xGN 1/1-65mm alt 10x600x400 bakplåt
Gejderavstånd 67mm
Vänsterhängd dörr (panel på höger sida)
Handdusch
Autoclean-självrengöring
Vattenanslutning: 3/4"
Avloppsanslutning: Ø 50mm
Mått: Bredd 925mm Djup 805mm Höjd 1120mm
Elanslutning: 400V 3-fas +N+J
Effekt: 17 kw 3x25 Amp
Vikt: 167 kg

| Beskrivning | Art.nr | Pris |
|---|---|---|
| **GENIUS$^{MT}$ 20-11** | **EL2113001-2X** | **270 700 kr** |

Multi Touch display
USB - LAN anslutning
Kapacitet 20xGN 1/1-65mm
Inkl gejdervagn
Gejderavstånd 67mm
Högerhängd
Handdusch
Autoclean-självrengöring
Vattenanslutning: 3/4”
Avloppsanslutning: Ø 50mm
Mått: Bredd 1030mm Djup 880mm Höjd 1930mm
Elanslutning: 400V 3-fas +N+J
Effekt: 45 kw 3x80 Amp, alt 34 kw 3x 50 Amp
Vikt: 295 kg

| | | |
|---|---|---|
| **GENIUS$^{MT}$ 12-21** | **EL1213001-2X** | **UTGÅTT** |

Multi Touch display
USB - LAN anslutning
Kapacitet 12xGN 2/1-65mm alt 24xGN 1/1-65mm
Inkl gejdervagn
Gejderavstånd 67mm
Högerhängd
Handdusch
Autoclean-självrengöring
Vattenanslutning: 3/4”
Avloppsanslutning: Ø 50mm
Mått: Bredd 1310mm Djup 1086mm Höjd 1490mm
Elanslutning: 400V 3-fas +N+J
Effekt: 34 kw 3x50 Amp, alt 26 kw 3x50 Amp
Vikt: 350 kg

| | | |
|---|---|---|
| **GENIUS$^{MT}$ 20-21** | **EL2213001-2X** | **410 700 kr** |

Multi Touch display
USB - LAN anslutning
Kapacitet 20xGN 2/1-65mm alt 40xGN 1/1-65mm
Inkl gejdervagn
Gejderavstånd 67mm
Högerhängd
Handdusch
Autoclean-självrengöring
Vattenanslutning: 3/4”
Avloppsanslutning: Ø 50mm
Mått: Bredd 1310mm Djup 1086mm Höjd 1925mm
Elanslutning: 400V 3-fas +N+J
Effekt: 68 kw 3x100 Amp, alt 52 kw 3x80 Amp
Vikt: 495 kg

# Multimax

- 5" Touchpanel (resistiv)
- Gejderställ för GN 1/1 eller 600x400mm plåtar.
- Original Eloma live steam system
- Multi-Eco system med värmeväxlare
- Active Temp: Förvärmning eller nedkylning med återanvändning av restvärmen
- Clima-Aktiv®: Aktiv befuktning och avfuktning med ett unikt tilluftssystem
- Multifunktionsvred
- 99 program
- 9 tillagningssteg
- 8 tillagningsmetoder
- Temperatur område: 30-300°C
- Manuell befuktning
- Integrerad ångkondensation
- Autoreverserande fläkt och extra stort ugnsutrymme
- 5 Fläkthastigheter ( gäller 6-11och 10-11 ) 20-11 har 2 hastigheter
- Kärntemperaturgivare med flerpunktsavläsning
- Ett extra gejderpar
- Ventilerad ugnsdörr
- Autoclean® Helautomatiskt Rengöringssystem
- Handdusch med automatisk retur
- Special utförande för t.ex. båtar, tåg etc.
- HACCP logg med visning i displayen eller överföring till USB.

| Beskrivning | Art.nr | Pris |
|---|---|---|
| **Multimax 6-11** | **EL6103001-2A** | **103 000 kr** |

Kapacitet 6xGN 1/1-65mm alt 6x600x400 bakplåt
Gejderavstånd 67mm
Högerhängd
Handdusch
Autoclean-självrengöring
Vattenanslutning: 3/4”
Avloppsanslutning: Ø 50mm
Mått: Bredd 925mm Djup 805mm Höjd 840mm
Elanslutning: 400V 3-fas +N+J
Effekt: 11 kw 3x16 Amp
Vikt: 130 kg

| | | |
|---|---|---|
| **Multimax 6-11** | **EL6103002-2A** | **108 200 kr** |

Kapacitet 6xGN 1/1-65mm alt 6x600x400 bakplåt
Gejderavstånd 67mm
Vänsterhängd dörr (panel på höger sida)
Handdusch
Autoclean-självrengöring
Vattenanslutning: 3/4”
Avloppsanslutning: Ø 50mm
Mått: Bredd 925mm Djup 805mm Höjd 840mm
Elanslutning: 400V 3-fas +N+J
Effekt: 11 kw 3x16 Amp
Vikt: 130 kg

| Beskrivning | Art.nr | Pris |
|---|---|---|
| **Multimax 10-11** | **EL1103001-2A** | **126 700 kr** |

Kapacitet 10xGN 1/1-65mm alt 10x600x400 bakplåt
Gejderavstånd 67mm
Högerhängd
Handdusch
Autoclean-självrengöring
Vattenanslutning: 3/4"
Avloppsanslutning: Ø 50mm
Mått: Bredd 925mm Djup 805mm Höjd 1120mm
Elanslutning: 400V 3-fas +N+J
Effekt: 17 kw 3x25 Amp
Vikt: 167 kg

| | | |
|---|---|---|
| **Multimax 10-11** | **EL1103002-2A** | **131 900 kr** |

Kapacitet 10xGN 1/1-65mm alt 10x600x400 bakplåt
Gejderavstånd 67mm
Vänsterhängd dörr (panel på höger sida)
Handdusch
Autoclean-självrengöring
Vattenanslutning: 3/4"
Avloppsanslutning: Ø 50mm
Mått: Bredd 925mm Djup 805mm Höjd 1120mm
Elanslutning: 400V 3-fas +N+J
Effekt: 17 kw 3x25 Amp
Vikt: 167 kg

| | | |
|---|---|---|
| **Multimax 20-11** | **EL2103001-2X** | **254 900 kr** |

Kapacitet 20xGN 1/1-65mm
Inkl gejdervagn
Gejderavstånd 67mm
Högerhängd
Handdusch
Autoclean-självrengöring
Vattenanslutning: 3/4"
Avloppsanslutning: Ø 50mm
Mått: Bredd 1030mm Djup 880mm Höjd 1930mm
Elanslutning: 400V 3-fas +N+J
Effekt: 45 kw 3x80 Amp, alt 34 kw 3x 50 Amp
Vikt: 295 kg

| Beskrivning | Art.nr | Pris |
|---|---|---|
| **Multimax 20-21** | **EL2203001-2X** | **357 500 kr** |

Kapacitet 20xGN 2/1-65mm alt 40xGN 1/1-65mm
Inkl gejdervagn
Gejderavstånd 67mm
Högerhängd
Handdusch
Autoclean-självrengöring
Vattenanslutning: 3/4”
Avloppsanslutning: Ø 50mm
Mått: Bredd 1310mm Djup 1086mm Höjd 1925mm
Elanslutning: 400V 3-fas +N+J
Effekt: 68 kw 3x100 Amp, alt 52 kw 3x80 Amp
Vikt: 495 kg

# Tillbehör Genius MT, Multimax

| Beskrivning | Art.nr | Pris |
|---|---|---|
| **Eloma Smokefit** | **EL2002134** | **8 100 kr** |
| Röklåda, 230V extern matning | | |

| | | |
|---|---|---|
| **Extern KT-nål Sous Vide** | **EL2003765** | **6 700 kr** |
| (Den interna KT-nålen utgår och måste beställas separat, se nedan art nr EL2001962) | | |

| | | |
|---|---|---|
| **Extern standard KT-nål** | **EL2001962** | **3 900 kr** |
| (Den interna KT-nålen utgår) | | |

| | | |
|---|---|---|
| **Avhärdningsfilter för kombiugnar** | **bwt-01** | **6 950 kr** |
| BWT Bestprotect 2XL inkl monteringssats för Eloma | | |
| Filterhuvud Besthead Flex | | |
| 2 st armerade slangar 1,5m | | |
| Anslutning: 1/2" | | |
| Mått: Bredd 185mm Djup 220mm Höjd 600mm | | |

| | | |
|---|---|---|
| **Stativ 6-11** | **EL0505895** | **9 200 kr** |
| Underhylla | | |
| Mått: Bredd 925mm Djup 660mm Höjd 850mm | | |

| | | |
|---|---|---|
| **Stativ 10-11** | **EL0505901** | **8 500 kr** |
| Underhylla | | |
| Mått: Bredd 925mm Djup 660mm Höjd 570mm | | |

| | | |
|---|---|---|
| **Stativ 6-11** | **EL0505906** | **13 500 kr** |
| Kapacitet 10xGN 1/1 | | |
| Täckt topp | | |
| Underhylla | | |
| Mått: Bredd 925mm Djup 660mm Höjd 850mm | | |

| | | |
|---|---|---|
| **Stativ 10-11** | **EL0506777** | **12 200 kr** |
| Kapacitet 6xGN 1/1 | | |
| Täckt topp | | |
| Underhylla | | |
| Mått: Bredd 925mm Djup 660mm Höjd 570mm | | |

| Beskrivning | Art.nr | Pris |
|---|---|---|
| **Stativ 6-11** | **EL2005120** | **20 200 kr** |

Kapacitet 20xGN 1/1
Försluten på 2-sidor samt topp och botten
Mått: Bredd 925mm Djup 740mm Höjd 850mm

| | | |
|---|---|---|
| **Stativ 10-11** | **EL2005115** | **17 000 kr** |

Kapacitet 10xGN 1/1
Försluten på 2-sidor samt topp och botten
Mått: Bredd 925mm Djup 740mm Höjd 570mm

| | | |
|---|---|---|
| **Hygienstativ m. dörr 6-11** | **EL2005121** | **22 300 kr** |

Kapacitet 20xGN 1/1
Försluten på 3-sidor
Dörrar
Mått: Bredd 925mm Djup 740mm Höjd 850mm

| | | |
|---|---|---|
| **Hygienstativ m. dörr 10-11** | **EL2005116** | **18 800 kr** |

Kapacitet 10xGN 1/1
Försluten på 3-sidor
Dörrar
Mått: Bredd 925mm Djup 740mm Höjd 570mm

| | | |
|---|---|---|
| **Hjulsats** | **EL0504920** | **5 400 kr** |

Rostfria hjul till stativ

| Beskrivning | | Art.nr | Pris |
|---|---|---|---|
| **Kombimix Genius MT+Multimax** | | | |
| Kombimix kit 6-11+6-11 alt 6-11+10-11 | | **EL2003718** | **11 500 kr** |
| **Kombimix Genius MT 10-11 + 6-11** | | | |
| Kombimix kit 10-11+6-11 | | **EL2003776** | **11 500 kr** |

| | | | |
|---|---|---|---|
| **Stativ kombimix** | | **EL2004993** | **5 800 kr** |
| Mått: Bredd 925mm Djup 660mm Höjd 150mm | | | |
| **Stativ kombimix** | | **EL0763608** | **9 600 kr** |
| Mått: Bredd 925mm Djup 660mm Höjd 280mm | | | |

| | | | |
|---|---|---|---|
| **Multi-Eco kondenshuv högerhängd** | | | |
| 6-11 | KH2 | **EL2004324** | **44 400 kr** |
| 10-11 | KH2 | **EL2004324** | **44 400 kr** |
| 20-11 | KH3 | **EL0780332** | **59 600 kr** |
| 12-21 | KH4 | **EL0755079** | **offereras** |
| 20-21 | KH4 | **EL0755079** | **offereras** |

| | | | |
|---|---|---|---|
| **Multi-Eco kondenshuv vänsterhängd** | | | |
| 6-11 | KH2 | **EL2004325** | **45 600 kr** |
| 10-11 | KH2 | **EL2004325** | **45 600 kr** |
| **Multi-Eco kondenshuv kombimix Genius MT+MT alt MT+Multimax högerhängd** | | | |
| (lägg även till 1st Art EL2003718 eller EL2003776, se ovan) | | | |
| 6-11+6-11 | KH2 | **EL2004327** | **51 300 kr** |
| 6-11+10-11 | KH2 | **EL2004327** | **51 300 kr** |
| 10-11+6-11 | KH2 | **EL2004327** | **51 300 kr** |

| | | | |
|---|---|---|---|
| **Multi-Eco kondenshuv kombimix Genius MT+MT alt MT+Multimax vänsterhängd** | | | |
| (lägg även till 1st Art EL2003718 eller EL2003776, se ovan) | | | |
| 6-11+6-11 | KH2 | **EL2004326** | **52 600 kr** |
| 6-11+10-11 | KH2 | **EL2004326** | **52 600 kr** |
| 10-11+6-11 | KH2 | **EL2004326** | **52 600 kr** |

| Beskrivning | | Art.nr | Pris |
|---|---|---|---|
| **Mobilt gejderställ GN** | | | |
| 6-11 | 6 x GN 1/1-65mm | **EL0760722** | **8 200 kr** |
| 10-11 | 10 x GN 1/1-65mm | **EL0760730** | **10 400 kr** |
| 20-11 | 20 x GN 1/1-65mm | **EL0506878** | **24 800 kr** |
| 12-21 | 12 x GN 2/1-65mm | **EL0506908** | **25 500 kr** |
| 20-21 | 20 x GN 2/1-65mm | **EL0506897** | **27 700 kr** |
| **Mobilt gejderställ 600x400** | | | |
| 10-11 | 8 x Bakplåt 600 x 400 | **EL0504315** | **10 600 kr** |
| 20-11 | 16 x Bakplåt 600 x 400 | **EL0506909** | **25 700 kr** |

| | | | |
|---|---|---|---|
| **Mobilt tallriksställ Bankett** | | | |
| 6-11 | 18 st á 320mm | **EL0760765** | **13 200 kr** |
| 10-11 | 26 st á 320mm | **EL0507574** | **14 400 kr** |
| 20-11 | 54 st á 320mm | **EL0506912** | **29 700 kr** |
| 12-21 | 77 st á 320mm | **EL0506911** | **UTGÅTT** |
| 20-21 | 120 st á 320mm | **EL0506913** | **39 100 kr** |

| | | | |
|---|---|---|---|
| **Insatsram för mobilt ställ** | | **EL0760668** | **2 300 kr** |

| | | | |
|---|---|---|---|
| **Transportvagn för mobilt ställ** | | | |
| 6-11 | Höjd 850mm | **EL0502567** | **14 100 kr** |
| 10-11 | Höjd 570mm | **EL0502566** | **13 500 kr** |

| | | | |
|---|---|---|---|
| **Thermohuv** | | | |
| 6-11 | | **EL0760838** | **8 700 kr** |
| 10-11 | | **EL0760846** | **9 400 kr** |
| 20-11 | | **EL0760862** | **14 600 kr** |
| 12-21 | | **EL0760889** | **16 400 kr** |
| 20-21 | | **EL0760900** | **UTGÅTT** |

| Beskrivning | Art.nr | Pris |
|---|---|---|
| **Kycklinggaller** | **EL0500404** | **Offereras** |
| GN 1/1 | | |
| Kapacitet 8st kycklingar | | |

| | | |
|---|---|---|
| **Kyckling galler** | **EL0774960** | **Offereras** |
| 400x300 | | |
| Kapacitet 6st kycklingar | | |

| | | |
|---|---|---|
| **Fettuppsamlings kärl** | **FU6040** | **2 800 kr** |
| 600x400 | | |

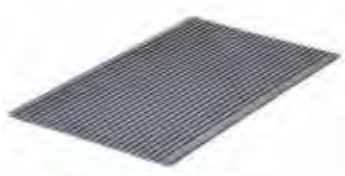

| | | |
|---|---|---|
| **HotSpot grillgaller** | **EL0503274** | **2 300 kr** |
| GN 1/1 | | |

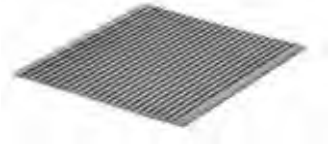

| | | |
|---|---|---|
| **HotSpot grillgaller** | **EL0503266** | **1 700 kr** |
| GN 2/3 | | |

| | | |
|---|---|---|
| **WLAN Genius$^{MT}$** | **EL2002158** | **Offereras** |
| Trådlös nätverksanslutning | | |

| |
|---|
| **ProConnect Datoranslutning** |
| Gratis mjukvara kan laddas ner från www.eloma.com |

**Datagränssnitt**

| | | |
|---|---|---|
| **RS 485** | | |
| Ethernet (LAN kabel) | **EL0776610** | **Offereras** |

# Rengöringsmedel

| Beskrivning | Art.nr | Pris |
|---|---|---|
| **Multi clean rengöringsmedel** | **EL0729221** | **1 195 kr** |
| Dunk 10 L | | |
| **Multi clean sköljmedel** | **EL0729248** | **1 195 kr** |
| Dunk 10 L | | |
| **Multi clean rengöringsmedel** | **EL2001916** | **895 kr** |
| Dunk 5 L | | |
| **Multi clean sköljmedel** | **EL2001917** | **895 kr** |
| Dunk 5 L | | |
| **Sprayflaska med pump** | **EL0178101** | **1 450 kr** |
| 1,5L | | |
| **Rostfri box för 2 st dunkar** | **EL0502228** | **6 000 kr** |
| Hängs på stativ eller vägg | | |
| **Filterpatron Bestprotect 2XL** | **428121342** | **5 100 kr** |

TAKE AWAY

Eloma Joker har kommit som en ny modernare modell med många valmöjligheter kring bestyckning och utformning.

Vänligen kontakta oss för diskussion kring rätt modell samt offert.

info@abm-ab.se | 08-556 218 80 | www.abm-ab.se

| Beskrivning | Art.nr |
|---|---|
| **JOKER$^{MT}$ 1/1** | **EL6313001-2X** |

Kapacitet 5xGN 1/1-65mm
Multi Touch display
USB - LAN anslutning
Gejderavstånd 67mm
Högerhängd dörr
Handdusch
Autoclean-självrengöring
Vattenanslutning: 3/4”
Avloppsanslutning: Ø 40mm
Mått: Bredd 520mm Djup 805mm Höjd 702mm
Elanslutning: 400V 3-fas +N+J
Effekt: 7,5 kw 3x16 Amp
Vikt: 83 kg

| | |
|---|---|
| **JOKER$^{MT}$ 1/1** | **EL6313003-2X** |

Kapacitet 5xGN 1/1-65mm
Multi Touch display
USB - LAN anslutning
Gejderavstånd 67mm
Vänsterhängd dörr
Handdusch
Autoclean-självrengöring
Vattenanslutning: 3/4”
Avloppsanslutning: Ø 40mm
Mått: Bredd 520mm Djup 805mm Höjd 702mm
Elanslutning: 400V 3-fas +N+J
Effekt: 7,5 kw 3x16 Amp
Vikt: 83 kg

| | |
|---|---|
| **JOKER$^{MT}$ 1/1 MOBIL** | **EL6313004-2A** |

Kapacitet 5xGN 1/1-65mm
Multi Touch display
USB - LAN anslutning
Gejderavstånd 67mm
Högerhängd dörr
Vattentank med nivåsensor i displayen
Avloppstank med nivåsensor i displayen
Mått: Bredd 520mm Djup 805mm Höjd 814mm
Elanslutning: 400V 3-fas +N+J
Effekt: 7,5 kw 3x16 Amp
Vikt: 83 kg

| Beskrivning | Art.nr |
|---|---|
| **JOKER$^{MT}$ 1/1 MOBIL** | **EL6313007-2A** |

Kapacitet 5xGN 1/1-65mm
Multi Touch display
USB - LAN anslutning
Gejderavstånd 67mm
Vänsterhängd dörr
Vattentank med nivåsensor i displayen
Avloppstank med nivåsensor i displayen
Mått: Bredd 520mm Djup 805mm Höjd 814mm
Elanslutning: 400V 3-fas +N+J
Effekt: 7,5 kw 3x16 Amp
Vikt: 83 kg

| | |
|---|---|
| **JOKER$^{MT}$ 2/3** | **EL6213005-2X** |

Kapacitet 5xGN 2/3-65mm
Multi Touch display
USB - LAN anslutning
Högerhängd dörr
Handdusch
Autoclean-självrengöring
Vattenanslutning: 3/4”
Avloppsanslutning: Ø 40mm
Mått: Bredd 520mm Djup 640mm Höjd 702mm
Elanslutning: 400V 3-fas +N+J (finns även som 1-fas 230V 3,6 w 1x16 Amp)
Effekt: 5,9 kw 3x10 Amp
Vikt: 70 kg

| | |
|---|---|
| **JOKER$^{MT}$ 2/3** | **EL6213007-2X** |

Kapacitet 5xGN 2/3-65mm
Multi Touch display
USB - LAN anslutning
Vänsterhängd dörr
Handdusch
Autoclean-självrengöring
Vattenanslutning: 3/4”
Avloppsanslutning: Ø 40mm
Mått: Bredd 520mm Djup 640mm Höjd 702mm
Elanslutning: 400V 3-fas +N+J (finns även som 1-fas 230V 3,6 w 1x16 Amp)
Effekt: 5,9 kw 3x10 Amp
Vikt: 70 kg

| Beskrivning | Art.nr |
|---|---|
| **JOKER$^{MT}$ 2/3 MOBIL** | **EL6213010-2A** |

Kapacitet 5xGN 2/3-65mm
Multi Touch display
USB - LAN anslutning
Högerhängd dörr
Vattentank med nivåsensor i displayen
Avloppstank med nivåsensor i displayen
Mått: Bredd 520mm Djup 640mm Höjd 814mm
Elanslutning: 400V 3-fas +N+J (finns även som 1-fas 230V 3,6 w 1x16 Amp)
Effekt: 5,9 kw 3x10 Amp
Vikt: 70 kg

| | |
|---|---|
| **JOKER$^{MT}$ 2/3 MOBIL** | **EL6213008-2A** |

Kapacitet 5xGN 2/3-65mm
Multi Touch display
USB - LAN anslutning
Vänsterhängd dörr
Vattentank med nivåsensor i displayen
Avloppstank med nivåsensor i displayen
Mått: Bredd 520mm Djup 640mm Höjd 814mm
Elanslutning: 400V 3-fas +N+J (finns även som 1-fas 230V 3,6 w 1x16 Amp)
Effekt: 5,9 kw 3x10 Amp
Vikt: 70 kg

| | |
|---|---|
| **Svart panel JOKER$^{MT}$** | **EL2002308** |

JOKER$^{MT}$ MOBIL

## ELOMA JOKER B

» Original Eloma Live Steam System
» Befukning och avfuktning
» 9 tillagning metoder:
  Vario Ångkokning, Ångkokning, Intensiv ångkokning, Kombi ångkokning, Varmluft, LT Tillagning, ΔT Tillagning, Återuppvärmning, Bakning
» Hygieniskt ugnsutrymme med rundade hörn
» Temperatur område: 30-300°C
» Integrerat fettfilter
» Auto reverserande fläkt och extra stort ugnsutrymme
» Kärntemperaturgivare med flerpunktsavläsning
» Ventilerad ugnsdörr med öppningsbart dubbel glas
» Special utförande för t.ex båtar, tåg etc.
» Stapling- och inbyggnadsbar
» Handdusch med automatisk retur
» RS232 interface för HACCP (option)

| Beskrivning | Art.nr |
|---|---|
| **JOKER B 2/3** | **EL0509386** |
| **JOKER B 2/3 AutoClean** | **EL0509389** |

Kapacitet 6xGN 2/3-40mm
Gejderavstånd 60mm
Höger hängd
Vattenanslutning: 3/4"
Avloppsanslutning: Ø 40mm
Mått: Bredd 520mm Djup 640mm Höjd 670mm
Elanslutning: 400V 3-fas +N+J (finns ven som 1-fas 230V 3,6kw 1x16 Amp)
Effekt: 5,9 kw 3x16 Amp
Vikt: 60 kg

| | |
|---|---|
| **JOKER B 2/3** | **EL0509392** |
| **JOKER B 2/3 AutoClean** | **EL0509394** |

Kapacitet 6xGN 2/3-40mm
Gejderavstånd 60mm
Vänster hängd
Vattenanslutning: 3/4"
Avloppsanslutning: Ø 40mm
Mått: Bredd 520mm Djup 640mm Höjd 670mm
Elanslutning: 400V 3-fas +N+J (finns ven som 1-fas 230V 3,6kw 1x16 Amp)
Effekt: 5,9 kw 3x16 Amp
Vikt: 60 kg

# Tillbehör Joker$^{MT}$ och Joker B

| Beskrivning | Art.nr |
|---|---|
| **Stativ Joker 2/3** | **EL0675792** |
| Kapacitet 10xGN 2/3 | |
| Mått: Bredd 520mm x Djup 520mm x Höjd 850mm | |

| | |
|---|---|
| **Stativ Joker 1/1** | **EL2001777** |
| Kapacitet 10xGN 1/1 | |
| Mått: Bredd 520mm x Djup 805mm x Höjd 850mm | |

| | |
|---|---|
| **Hjulsats** | **EL0504920** |
| Postfria hjul till stativ | |

| | |
|---|---|
| **Väggstativ Joker 2/3** | **EL0504929** |
| Mått: Djup 575mm | |

| | |
|---|---|
| **KH 1 Kondenshuv 1/1** | **EL2001750** |
| **KH 1 Kondenshuv 2/3** | **EL0501685** |
| Höjd 150mm | |

| | |
|---|---|
| **Kombimix Joker$^{MT}$ 1/1** | **EL2002171** |
| För 2 x Joker$^{MT}$ 1/1 | |
| Inkl stativ | |
| Mått på stativ: Bredd 604mm x Djup 665mm x Höjd 1230mm | |
| Totalmått komplett: Bredd 604mm x Djup 852mm x Höjd 1932mm | |

| | |
|---|---|
| **Kombimix Joker$^{MT}$ 1/1 KH** | **EL2002172** |
| För 2 x Joker$^{MT}$ 1/1 med KH1 | |
| Inkl stativ | |
| Mått på stativ: Bredd 604mm x Djup 665mm x Höjd 1170mm | |
| Totalmått komplett: Bredd 604mm x Djup 852mm x Höjd 2022mm | |

| Beskrivning | Art.nr |
|---|---|
| **Kombimix Joker$^{MT}$ 2/3** | **EL2002170** |

För 2 x Joker$^{MT}$ 2/3

Inkl stativ

Mått på stativ: Bredd 604mm x Djup 565mm x Höjd 1230mm

Totalmått komplett: Bredd 604mm x Djup 677mm x Höjd 1932mm

| | |
|---|---|
| **Kombimix Joker$^{MT}$ 2/3 KH** | **EL2002169** |

För 2 x Joker$^{MT}$ 2/3 med KH1

Inkl stativ

Mått på stativ: Bredd 604mm x Djup 565mm x Höjd 1170mm

Totalmått komplett: Bredd 604mm x Djup 677mm x Höjd 2020mm

| | |
|---|---|
| **Kombimix Joker B 2/3** | **EL0503831** |

För 2 x Joker B 2/3

Inkl stativ

Mått på stativ: Bredd 604mm x Djup 565mm x Höjd 1230mm

Totalmått komplett: Bredd 604mm x Djup 677mm x Höjd 1932mm

| | |
|---|---|
| **Kombimix Joker B 2/3 KH** | **EL0510772** |

För 2 x Joker B 2/3 med KH1

Inkl stativ

Mått på stativ: Bredd 604mm x Djup 565mm x Höjd 1170mm

Totalmått komplett: Bredd 604mm x Djup 677mm x Höjd 2020mm

| | |
|---|---|
| **Eloma Smokefi** | **EL2002134** |

Röklåda, 230V extern matning

| | |
|---|---|
| **Kyckling galler 1/1** | **EL0500404** |
| **Kyckling galler 2/3** | **EL0515550** |

Kapacitet 1/1, 8 st kycklingar

Kapacitet 2/3, 4 st kycklingar

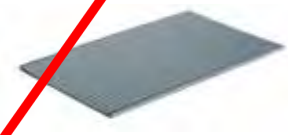

| | |
|---|---|
| **HotSpot grillgaller 1/1** | **EL0503274** |
| **HotSpot grillgaller 2/3** | **EL0503266** |

eloma
15:50

## Teknisk data

GeniusMT 6-11, Multimax 6-11

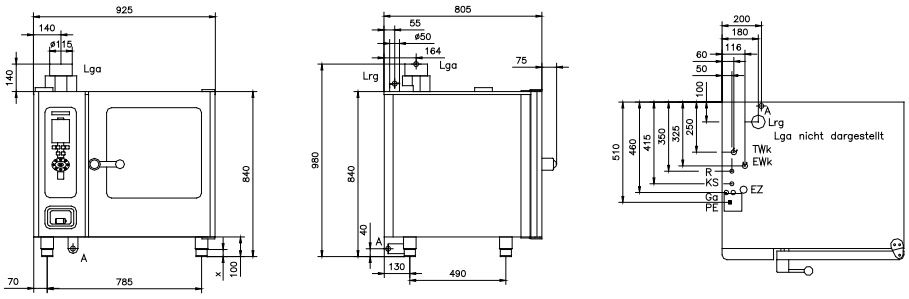


GeniusMT 10-11, Multimax 10-11

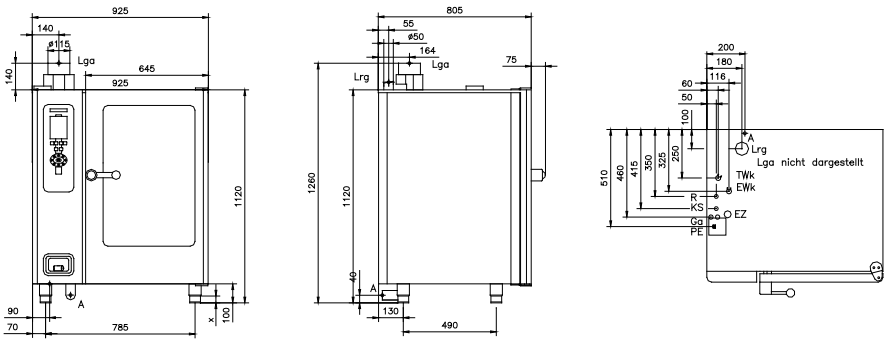


GeniusMT 20-11, Multimax 20-11

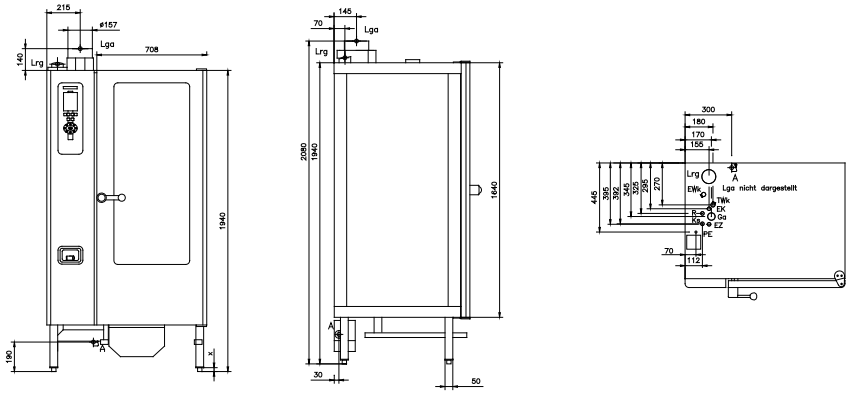

## Teknisk data

GeniusMT 12-21

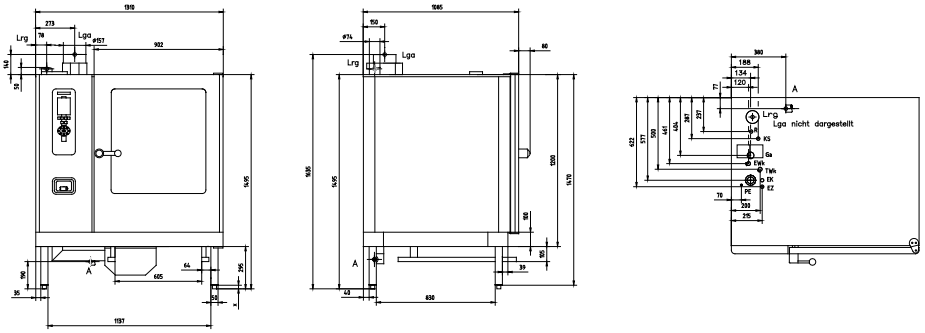


GeniusMT 20-21, Multimax 20-21

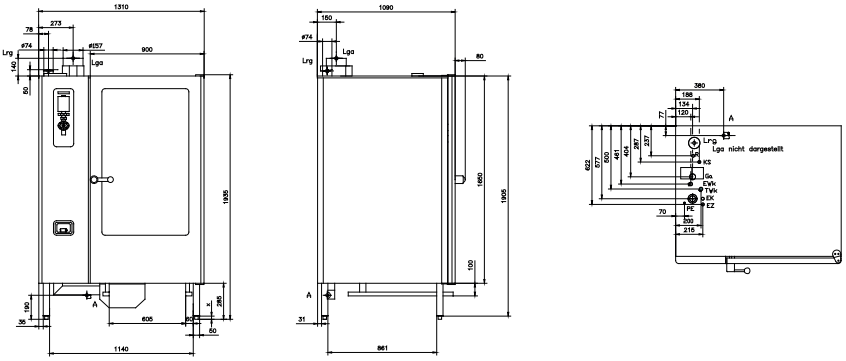


EWk – Kallt vatten, 3/4“
TWk – Kallt vatten, 3/4“
A – Avlopp DN 50
R – Rengöringsmedelsanslutning
KS – Sköljmedelsanslutning

EZ – Elektrisk anslutning
EK – Serial interface
EZEo – Inkoppling av effekt reducering
PE – Jord anslutning
X – Ställbar Höjd +/-20

Lab – Luft utsläpp
Lzu – Luft intag
Lrg – Ventilation

## Teknisk data

JokerMT 1/1

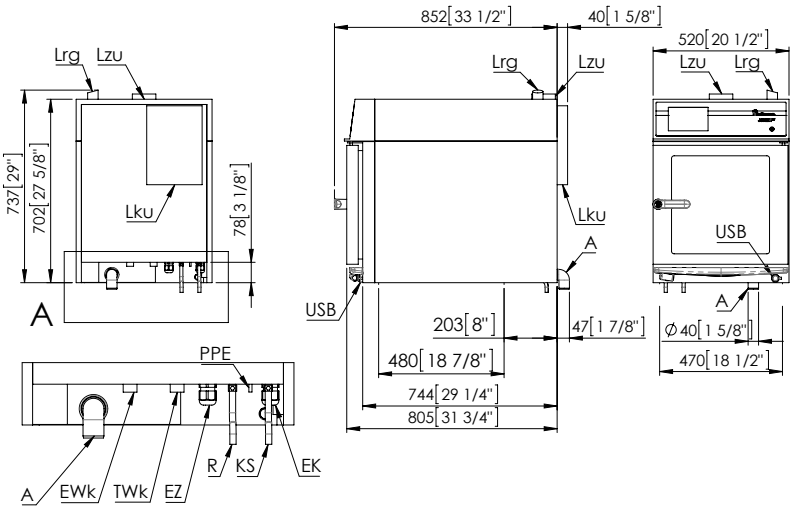


JokerMT 2/3

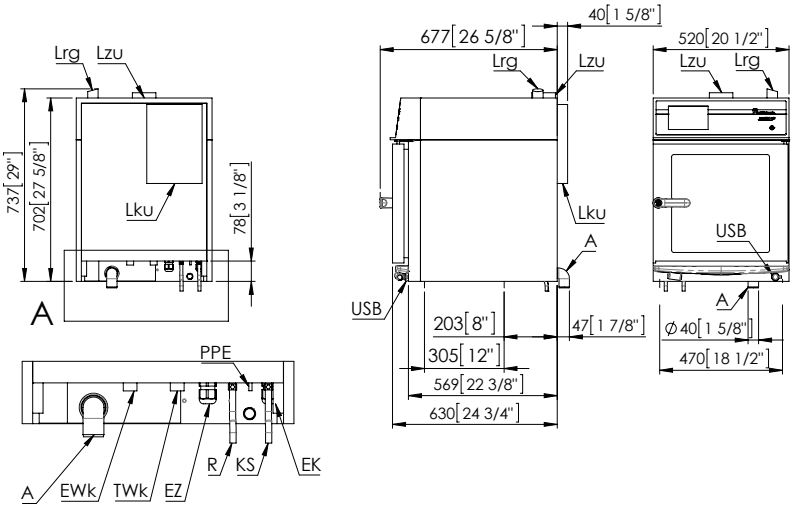


Joker B 6-2/3

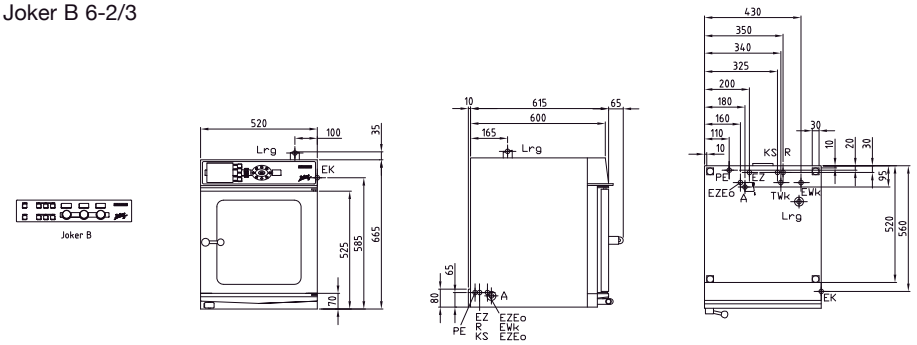


EWk – Kallt vatten, 3/4“
TWk – Kallt vatten, 3/4“
A – Avlopp DN 50
R – Rengöringsmedelsanslutning
KS – Sköljmedelsanslutning
EZ – Elektrisk anslutning
EK – Serial interface
EZEo – Inkoppling av effekt reducering
PE – Jord anslutning
X – Ställbar Höjd +/-20
Lab – Luft utsläpp
Lzu – Luft intag
Lrg – Ventilation

**Elomas** Backmasterserie är en bageri och bakeoff ugn av garanterat högsta kvalitet. Eloma har under lång tid tillsammans med bagare utvecklat en av marknadens bästa bakugnar för bagerier, butiker, caféer, restauranger och fastfood enheter. Med fokus på perfekt bakresultat, hög driftsäkerhet och genomtänkt användarvänlighet gör dessa ugnar till den perfekta lösningen för dig som vill utveckla din verksamhet och öka lönsamheten. Ge dina kunder en oförglömlig smakupplevelse genom att servera nybakat bröd med perfekt krispighet och smak till deras måltid.

## Backmaster EB 30 MT & EB30 XL MT

- Interaktiv touchpanel med högupplöst färgdisplay.
- Ställ in både temperatur och fuktighet med ett tryck direkt på skärmen.
- Snabbmeny med de 20 senast använda programmen.
- 2 tillagningsmetoder.
- 400 programplatser med 20 tillagningssteg.
- Temperatur område: 30-250°C
- Autoreverserande fläkt för jämn tillagning
- Ladda upp egna bilder
- HACCP logg
- Anslut till dator med USB - LAN finns som tillval
- Halvkapacitetsfunktion
- Veckoprogrammering
- Aktiv befuktning och avfuktning med unikt tilluftsystem.
- Befuktning i ml eller sek med vilofaser.
- Knapp för extra befuktning
- Automatisk vilofas efter befuktning
- Automatisk dörröppning vid programmets slut

| Beskrivning | Art.nr | Pris |
|---|---|---|
| **EB 30 MT** | **EL3013001-2A** | **68 500 kr** |
| **EB 30 MT vattentank** | **EL3013003-2A** | **73 500 kr** |

Kapacitet 3 st 440x350mm plåtar
Multi-touch display
Gejderavstånd 85mm
Högerhängd
Snabblåsning av dörr med automatisk öppning vid programmets slut
Vattentank för mobil version
Vattenanslutning: 3/4”
Mått: Bredd 600mm Djup 620mm Höjd 530mm
Elanslutning: 230 V 1-fas
Effekt: 3,6 kw 1x16 Amp
Vikt: 48 kg

| | | |
|---|---|---|
| **EB 30 MT** | **EL3013002-2A** | **70 100 kr** |
| **EB 30 MT vattentank** | **EL3013004-2A** | **75 200 kr** |

Kapacitet 3 st 440x350mm plåtar
Multi-touch display
Gejderavstånd 85mm
Vänsterhängd
Snabblåsning av dörr med automatisk öppning vid programmets slut
Vattentank för mobil version
Vattenanslutning: 3/4”
Mått: Bredd 600mm Djup 620mm Höjd 530mm
Elanslutning: 230 V 1-fas
Effekt: 3,6 kw 1x16 Amp
Vikt: 48 kg

| Beskrivning | Art.nr | Pris |
|---|---|---|
| **EB 30XL MT** | **EL3613001-2A** | **93 700 kr** |
| **EB 30XL MT vattentank** | **EL3613003-2A** | **99 000 kr** |

Kapacitet 3 st 600x400mm plåtar
Multi-touch display
Gejderavstånd 85mm
Högerhängd
Snabblåsning av dörr med automatisk öppning vid programmets slut
Vattentank för mobil version
Vattenanslutning: 3/4”
Mått: Bredd 760mm Djup 665mm Höjd 530mm
Elanslutning: 400V 3-fas +N+J
Effekt: 5,9 kw 3x10 Amp
Vikt: 59 kg

| | | |
|---|---|---|
| **EB 30XL MT** | **EL3613002-2A** | **95 400 kr** |
| **EB 30XL MT vattentank** | **EL3613004-2A** | **100 500 kr** |

Kapacitet 3 st 600x400mm plåtar
Multi-touch display
Gejderavstånd 85mm
Vänsterhängd
Snabblåsning av dörr med automatisk öppning vid programmets slut
Vattentank för mobil version
Vattenanslutning: 3/4”
Mått: Bredd 760mm Djup 665mm Höjd 530mm
Elanslutning: 400V 3-fas +N+J
Effekt: 5,9 kw 3x10 Amp
Vikt: 59 kg

# Tillbehör EB 30

| Beskrivning | Art.nr | Pris |
|---|---|---|
| **Manuell vattentank 2L** | | |
| Kräver ej vattenanslutning | | |

| | | |
|---|---|---|
| **Stativ EB 30** | **EL0515574** | **16 300 kr** |
| Kapacitet 10 st 440x350mm plåtar | | |
| Mått: Bredd 600mm Djup 565mm Höjd 1000mm | | |
| **Stativ EB 30 XL** | **EL0517291** | **16 300 kr** |
| Kapacitet 10 st 600x400mm plåtar | | |
| Mått: Bredd 760mm Djup 610mm Höjd 1000mm | | |
| **Väggstativ EB30** | **EL0517305** | **5 000 kr** |
| **Väggstativ EB30XL** | **EL0517313** | **5 500 kr** |

| | | | |
|---|---|---|---|
| **KH 1B Multi-Eco kondenshuv** | **EB30** | **EL0504141** | **25 300 kr** |
| **KH 1B Multi-Eco kondenshuv** | **EB30XL** | **EL0504142** | **29 300 kr** |
| EB 30 | | | |

| | | | |
|---|---|---|---|
| **Twin station kit** | **EB 30+EB 30** | **EL0504625** | **4 800 kr** |
| **Twin station kit** | **EB 30XL+EB 30XL** | **EL0504626** | **5 600 kr** |

| Beskrivning | Art.nr | Pris |
|---|---|---|
| **Stativ twin station EB30+EB30** | **EL0515582** | **15 000 kr** |
| Kapacitet 6 st 440x350mm plåtar<br>Mått: Bredd 600mm Djup 565mm Höjd 700mm | | |
| **Stativ twin station EB30XL+EB30XL** | **EL0520349** | **15 500 kr** |
| Kapacitet 6 st 600x400mm plåtar<br>Mått: Bredd 760mm Djup 610mm Höjd 700mm | | |
| **Bakplåt perf alu. 440x350** | **EL0591165** | **300 kr** |
| **Bakplåt perf alu. 600x400** | **EL0504521** | **400 kr** |
| Obehandlade | | |
| **Bakplåt perf alu. 440x350** | **EL2003643** | **600 kr** |
| **Bakplåt perf alu. 600x400** | **EL2003644** | **800 kr** |
| Silikon behandlade | | |

## Genius MT Backmaster

- 7" Interaktiv touchpanel med högupplöst färgdisplay.
- Ställ in både temperatur och fuktighet med ett tryck direkt på skärmen.
- Snabbmeny med de 20 senast använda programmen.
- 2 tillagningsmetoder.
- 400 programplatser med 20 tillagningssteg.
- Temperatur område: 30-300°C
- Autoreverserande fläkt för jämn tillagning
- 5 Fläkthastigheter
- Ladda upp egna bilder
- HACCP logg
- Anslut till dator med USB/LAN
- Helautomatiskt rengörings-system med anpassade program.
- Nyhet - 15 min snabbrengöring.
- Multi-Eco system med värmeväxlare - sparar energi och vatten.
- Fresh Steam System – ingen förvärmning av ånggeneratorn.
- Aktiv befuktning och avfuktning med unikt tilluftsystem.
- Befuktning i ml eller sek med vilofaser.
- Automatisk dörröppning vid programmets slut
- Handdusch med automatisk retur
- Autoclean - Automatisk självrengöring (tillval)

| Beskrivning | Art.nr | Pris |
|---|---|---|
| **Genius MT Backmaster 6-11** | **EL6113017-2A** | **122 000 kr** |
| **Genius MT backmaster 6-11 AutoClean** | **EL6113015-2A** | **130 100 kr** |

Kapacitet 5 st 600x400 bakplåt
Gejderavstånd 85mm
Högerhängd
Automatisk dörröppning vid programmets slut
Vattenanslutning: 3/4”
Avloppsanslutning: Ø 50mm
Mått: Bredd 925mm Djup 805mm Höjd 840mm
Elanslutning: 400V 3-fas +N+J
Effekt: 11 kw 3x16 Amp
Vikt: 130 kg

| | | |
|---|---|---|
| **Genius MT Backmaster 6-11** | **EL6113016-2A** | **127 600 kr** |
| **Genius MT backmaster 6-11 AutoClean** | **EL6113014-2A** | **135 700 kr** |

Kapacitet 5 st 600x400 bakplåt
Gejderavstånd 85mm
Vänsterhängd
Automatisk dörröppning vid programmets slut
Vattenanslutning: 3/4”
Avloppsanslutning: Ø 50mm
Mått: Bredd 925mm Djup 805mm Höjd 840mm
Elanslutning: 400V 3-fas +N+J
Effekt: 11 kw 3x16 Amp
Vikt: 130 kg

| | | |
|---|---|---|
| **Genius MT Backmaster 10-11** | **EL1113017-2A** | **166 100 kr** |
| **Genius MT backmaster 10-11 AutoClean** | **EL1113015-2A** | **174 300 kr** |

Kapacitet 8 st 600x400 bakplåt
Gejderavstånd 85mm
Högerhängd
Automatisk dörröppning vid programmets slut
Vattenanslutning: 3/4”
Avloppsanslutning: Ø 50mm
Mått: Bredd 925mm Djup 805mm Höjd 1120mm
Elanslutning: 400V 3-fas +N+J
Effekt: 17 kw 3x25 Amp
Vikt: 167 kg

| Beskrivning | Art.nr | Pris |
|---|---|---|
| **Genius MT Backmaster 10-11** | **EL1113016-2A** | **171 700 kr** |
| **Genius MT backmaster 10-11 AutoClean** | **EL1113014-2A** | **179 800 kr** |

Kapacitet 8 st 600x400 bakplåt
Gejderavstånd 85mm
Vänsterhängd
Automatisk dörröppning vid programmets slut
Vattenanslutning: 3/4”
Avloppsanslutning: Ø 50mm
Mått: Bredd 925mm Djup 805mm Höjd 1120mm
Elanslutning: 400V 3-fas +N+J
Effekt: 17 kw 3x25 Amp
Vikt: 167 kg

# Tillbehör

| Beskrivning | Art.nr | Pris |
|---|---|---|
| **Stativ Genius MT Backmaster 6-11** | **EL0505895** | **9 200 kr** |
| Underhylla | | |
| Mått: Bredd 925mm Djup 740mm Höjd 850mm | | |

| | | |
|---|---|---|
| **Stativ Genius MT Backmaster 10-11** | **EL0505901** | **8 500 kr** |
| Underhylla | | |
| Mått: Bredd 925mm Djup 740mm Höjd 570mm | | |
| **Stativ Genius MT Backmaster** | **EL0505907** | **16 400 kr** |
| Kapacitet 8 st 600x400 bakplåt | | |
| Underhylla | | |
| Mått: Bredd 925mm Djup 660mm Höjd 850mm | | |

| | | |
|---|---|---|
| **Stativ Genius MT Backmaster 6-11** | **EL0505908** | **18 500 kr** |
| Kapacitet 16 st 600x400 bakplåt | | |
| Mått: Bredd 925mm Djup 660mm Höjd 850mm | | |
| **Stativ Genius MT Backmaster 10-11** | **EL0506778** | **13 200 kr** |
| Kapacitet 4 st 600x400 bakplåt | | |
| Underhylla | | |
| Mått: Bredd 925mm Djup 660mm Höjd 570mm | | |

| | | |
|---|---|---|
| **Stativ Genius MT Backmaster 10-11** | **EL0506779** | **17 000 kr** |
| Kapacitet 8 st 600x400 bakplåt | | |
| Mått: Bredd 925mm Djup 660mm Höjd 570mm | | |

| Beskrivning | Art.nr | Pris |
|---|---|---|
| **Kombimix höger/vänster hängd** | **EL2003718** | **11 500 kr** |
| GMTB 6-11+ 6-11 alt. 6-11 + 10-11 | | |

| | | |
|---|---|---|
| **Kombimix höger/vänster hängd** | **EL2003776** | **11 500 kr** |
| GMTB 10-11 + 6-11 | | |

| | | |
|---|---|---|
| **Multi-Eco kondenshuv höger hängd** | **EL2004324** | **44 400 kr** |
| GMTB 6-11 och 10-11 | | |

| | | |
|---|---|---|
| **Multi-Eco kondenshuv vänster hängd** | **EL2004325** | **45 600 kr** |
| GMTB 6-11 och 10-11 | | |

| | | |
|---|---|---|
| **Multi-Eco kondenshuv kombimix höger hängd** | | |
| GMTB 6-11 + 6-11 | **EL2004327** | **51 300 kr** |
| GMTB 6-11 + 10-11 | **EL2004327** | **51 300 kr** |
| GMTB 10-11 + 6-11 | **EL2004327** | **51 300 kr** |
| **Multi-Eco kondenshuv kombimix vänster hängd** | | |
| GMTB 6-11 + 6-11 | **EL2004326** | **52 600 kr** |
| GMTB 6-11 + 10-11 | **EL2004326** | **52 600 kr** |
| GMTB 10-11 + 6-11 | **EL2004326** | **52 600 kr** |

| Beskrivning | Art.nr | Pris |
|---|---|---|
| **Stativ kombimix** | **EL2004993** | **5 800 kr** |
| Mått: Bredd 925mm Djup 660mm Höjd 150mm | | |
| **Stativ kombimix** | **EL0763608** | **9 600 kr** |
| Mått: Bredd 925mm Djup 660mm Höjd 280mm | | |

| | | |
|---|---|---|
| **Hjulsats** | **EL0504920** | **5 400 kr** |
| Rostfria hjul till stativ | | |

| | | |
|---|---|---|
| **Mobilt gejderställ 600x400** | **EL0504315** | **10 600 kr** |
| GMTB 10-11 | | |

| | | |
|---|---|---|
| **Insatsram för mobilt ställ** | **EL0760668** | **2 300 kr** |

| | | |
|---|---|---|
| **Transportvagn för mobilt ställ** | | |
| GMTB 6-11 höjd 850mm | **EL0502567** | **14 100 kr** |
| GMTB 10-11 höjd 570mm | **EL0502566** | **13 500 kr** |

## Teknisk data

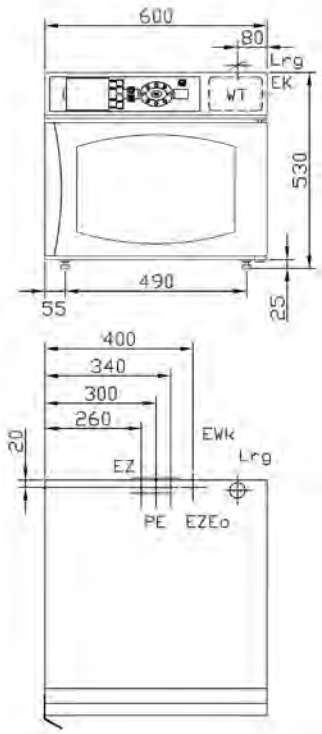


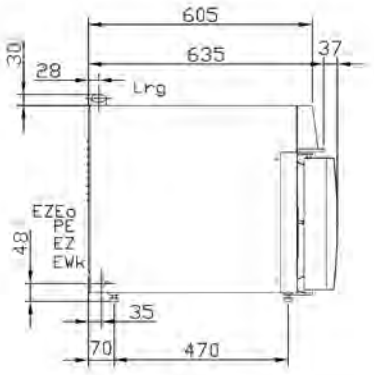


| | |
|---|---|
| Lrg | Ventilation |
| EWk | Kallt vatten, 3/4“ |
| EZ | Elektrisk anslutning |
| PE | Jord anslutning |
| A | Avlopp |
| EZEo | Inkoppling av effekt reducering |
| EK | Serial interface |
| WT | Vattenanslutning eller vattentank |

| | | |
|---|---|---|
| Backmaster B,T | EB 30 09 | |
| eloma | 504382 | |
| Maßskizze | | 3.3.09 |

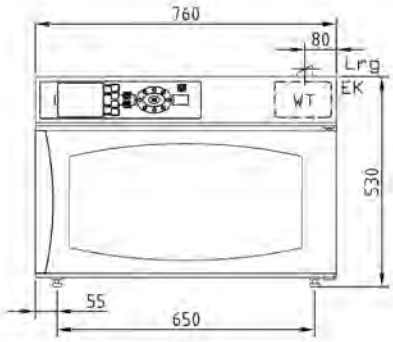


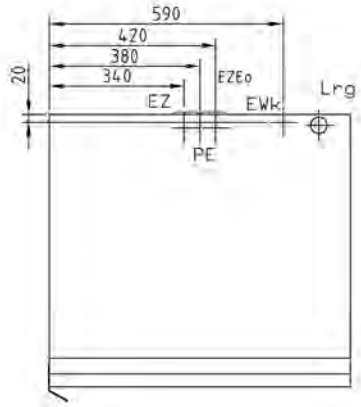


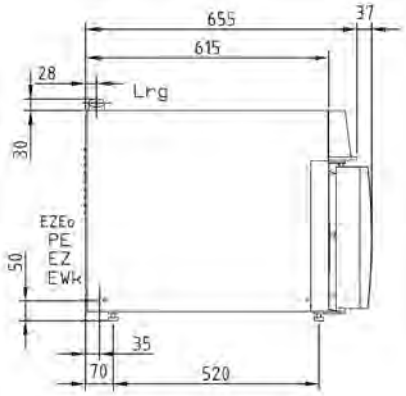


| | |
|---|---|
| Lrg | Ventilation |
| EWk | Kallt vatten, 3/4“ |
| EZ | Elektrisk anslutning |
| PE | Jord anslutning |
| EZEo | Inkoppling av effekt reducering |
| EK | Serial interface |
| WT | Vattenanslutning eller vattentank |

| | | |
|---|---|---|
| Backmaster B,T | EB 30 XL 09 | |
| eloma | 504383 | |
| Maßskizze | | 24.3.09 |

## Teknisk data

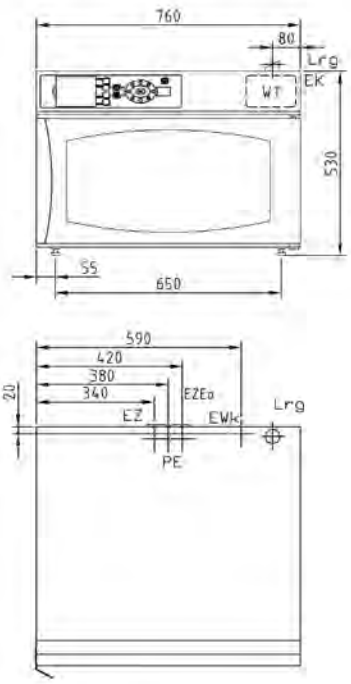


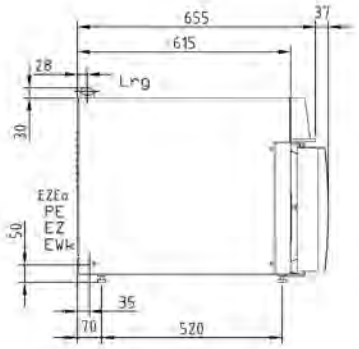


| | |
|---|---|
| Lrg | Ventilation |
| EWk | Kallt vatten, 3/4" |
| EZ | Elektrisk anslutning |
| PE | Jord anslutning |
| EZEo | Inkoppling av effekt reducering |
| EK | Serial interface |
| wt | Vattenanslutning eller vattentank |

| | | |
|---|---|---|
| Backmaster B,T | EB 30 XL 09 | |
| eloma | 504383 | |
| Maßskizze | | 24.3.09 |

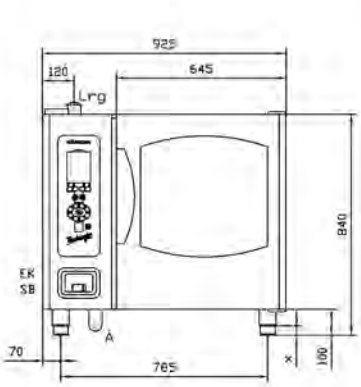


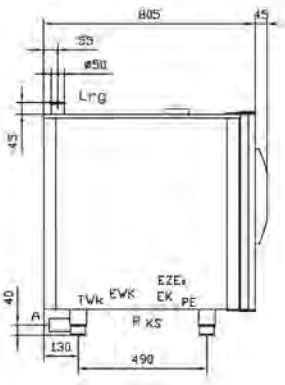


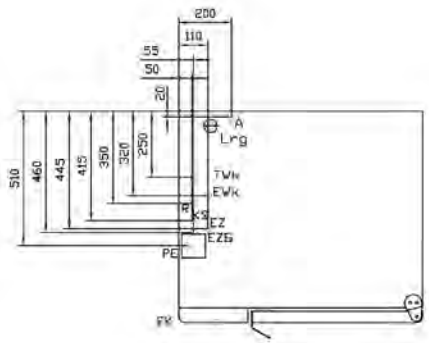


| | |
|---|---|
| Lrg | Ventilation |
| A | Avlopp dia 50 |
| EWk | Kallt vatten, 3/4" |
| TWk | Kallt vatten, 3/4" |
| EZ | Elektrisk anslutning |
| PE | Jord anslutning |
| x | Ställbar höjd +/- 20mm |
| R | Rengöringsmedelsanslutning |
| KS | Sköljmedelsanslutning |
| EZEo | Inkoppling av effekt reducering |
| EK | Serial interface |
| SB | Handdusch, tillval |

| | | |
|---|---|---|
| Backmaster EB 50 T u. B RA 09 | | |
| eloma | 502917 | |
| Maßskizze | | 19.2.09 |

## Teknisk data

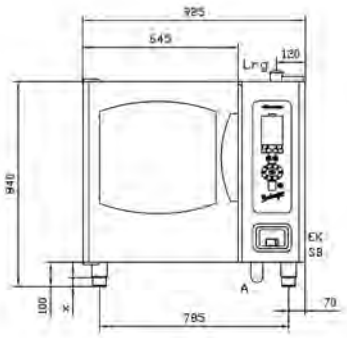


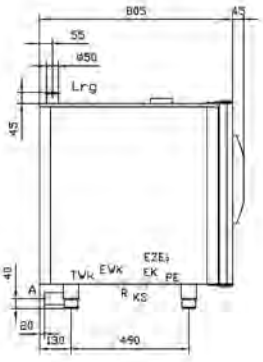


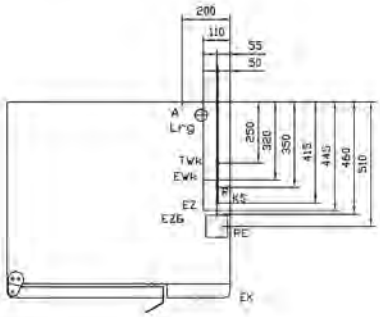


| | |
|---|---|
| Lrg | Ventilation |
| A | Avlopp dia 50 |
| EWk | Kallt vatten, 3/4“ |
| TWk | Kallt vatten, 3/4“ |
| EZ | Elektrisk anslutning |
| PE | Jord anslutning |
| x | Ställbar höjd +/- 20mm |
| R | Rengöringsmedelsanslutning |
| KS | Sköljmedelsanslutning |
| EZEo | Inkoppling av effekt reducering |
| EK | Serial interface |
| SB | Handdusch, tillval |

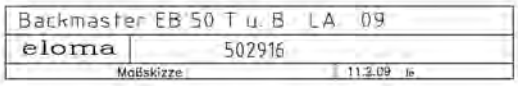


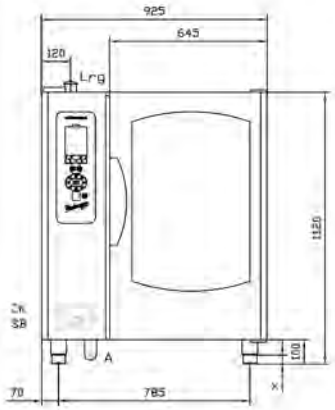


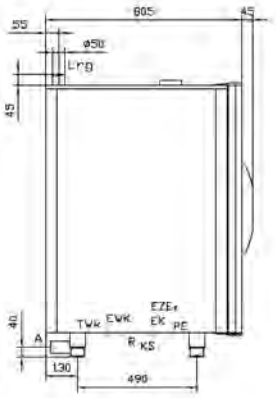


| | |
|---|---|
| Lrg | Ventilation |
| A | Avlopp dia 50 |
| EWk | Kallt vatten, 3/4“ |
| TWk | Kallt vatten, 3/4“ |
| EZ | Elektrisk anslutning |
| PE | Jord anslutning |
| x | Ställbar höjd +/- 20mm |
| R | Rengöringsmedelsanslutning |
| KS | Sköljmedelsanslutning |
| EZEo | Inkoppling av effekt reducering |
| EK | Serial interface |
| SB | Handdusch, tillval |

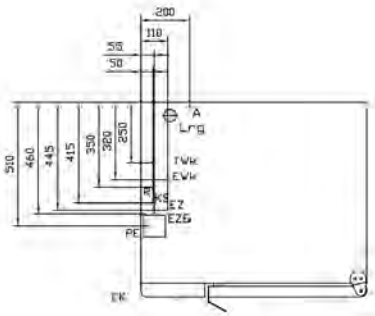


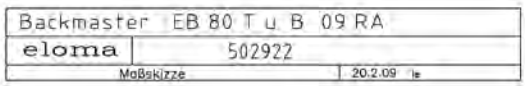

VENIX
Professional Cooking

**Venix** är ett Italienskt företag som fokuserar på tillverkning av kombiugnar och bakugnar. Tillverkningen ligger i Castelfranco, norr om Venedig. Företaget startades av en grupp entreprenörer med lång erfarenhet av storköksindustrin och som ville få en möjlighet att bryta traditioner och utveckla sina egna idéer. Kännetecknande för Venix ugnar är hög kvalitet, smarta lösningar och enkelhet för användaren.

# Varmluft/Bakeoff ugnar

| Beskrivning | Art.nr | Pris |
|---|---|---|
| **Torcello** | **T032M** | **10 500 kr** |
| Kapacitet 3 plåtar 346x260 | | |
| Utrustad med 3 st perforerade plåtar | | |
| Gejderavstånd 75mm | | |
| Temp område 0-285˚C | | |
| Timer 0-120min | | |
| Mått: Bredd 465mm Djup 500mm Höjd 455mm | | |
| Elanslutning: 230V 1-fas + J | | |
| Effekt: 2,6 kw 1x16 Amp | | |
| Vikt: 22 kg | | |

| | | |
|---|---|---|
| **Torcello** | **T033M** | **11 200 kr** |
| Kapacitet 3 plåtar 450x340 alt GN 2/3 | | |
| Utrustad med 3 st perforerade plåtar | | |
| Gejderavstånd 75mm | | |
| Temp område 0-285˚C | | |
| Timer 0-120min | | |
| Mått: Bredd 560mm Djup 603mm Höjd 455mm | | |
| Elanslutning: 230V 1-fas + J | | |
| Effekt: 2,85 kw 1x16 Amp | | |
| Vikt: 31 kg | | |

| | | |
|---|---|---|
| **Torcello** | **T043MH** | **12 300 kr** |
| Kapacitet 4 plåtar 450x340 alt GN 2/3 | | |
| Utrustad med 4 st perforerade plåtar | | |
| Gejderavstånd 75mm | | |
| Temp område 0-285˚C | | |
| Timer 0-120min | | |
| Manuell befuktning | | |
| Mått: Bredd 560mm Djup 603mm Höjd 530mm | | |
| Elanslutning: 230V 1-fas + J | | |
| Effekt: 2,85 kw 1x16 Amp | | |
| Vikt: 36 kg | | |

| Beskrivning | Art.nr | Pris |
|---|---|---|
| **Torcello** | **T043MHTS** | **15 900 kr** |

Kapacitet 4 plåtar 450x340 alt GN 2/3
Utrustad med 4 st perforerade plåtar
Vänsterhängd dörr
Gejderavstånd 75mm
Temp område 0-285˚C
Timer 0-120min
Manuell befuktning
Mått: Bredd 560mm Djup 603mm Höjd 530mm
Elanslutning: 230V 1-fas + J
Effekt: 3,2 kw 1x16 Amp
Vikt: 36 kg

| | | |
|---|---|---|
| **Torcello** | **T043DIS** | **17 700 kr** |

Kapacitet 4 plåtar 450x340 alt GN 2/3
Utrustad med 4st perforerade plåtar
Vänsterhängd dörr
Gejderavstånd 75mm
Temp område 0-260°C
Timer 0-120min
Digital befuktning
Mått: Bredd 560mm Djup 603mm Höjd 530mm
Elanslutning: 230V 1-fas + J
Effekt: 3,2 kW 1x16 Amp
Vikt: 40kg

| | | |
|---|---|---|
| **Burano** | **B043D** | **18 900 kr** |

Kapacitet 4 plåtar 460x340
Utrustad med 4 st perforerade plåtar
Digital kontrollpanel
Programmerbar med 99 program i 3 steg
Automatisk förvärmning
Elektronisk befuktning
Gejderavstånd 80mm
Temp område 0-260˚C
Reverserande fläkt
Mått: Bredd 600mm Djup 660mm Höjd 580mm
Elanslutning: 230V 1-fas
Effekt: 3,3 kw 1x16 Amp
Vikt: 40 kg

| Beskrivning | Art.nr | Pris |
|---|---|---|
| **Burano** | **B043M** | **16 600 kr** |

Kapacitet 4 plåtar 460x340
Utrustad med 4 st perforerade plåtar
Gejderavstånd 80mm
Temp område 0-260˚C
Timer 0-120min
Manuell befuktning
Reverserande fläkt
Mått: Bredd 600mm Djup 660mm Höjd 580mm
Elanslutning: 230V 1-fas
Effekt: 3,3 kw 1x16 Amp
Vikt: 40 kg

UTGÅTT

| Burano | B04DV6 | UTGÅTT |
|---|---|---|

Kapacitet 4 plåtar 600x400 alt GN 1/1
Digital kontrollpanel
Programmerbar med 99 program i 4 steg
6st programplatser med direktåtkomst från panelen.
Automatisk förvärmning
Elektronisk befuktning
Gejderavstånd 80mm
Temp område 0-260˚C
Dubbla reverserande fläktar
2 fläkthastigheter
Mått: Bredd 800mm Djup 733mm Höjd 580mm
Elanslutning: 400V 3-fas + 0 + J
Effekt: 7 kw 3x16 Amp
Vikt: 67 kg

UTGÅTT

| Burano | B04MV | UTGÅTT |
|---|---|---|

Kapacitet 4 plåtar 600x400 alt GN 1/1
Gejderavstånd 80mm
Temp område 0-285˚C
Timer 0-120 min
Manuell befuktning
Dubbla reverserande fläktar
2 fläkthastigheter
Mått: Bredd 800mm Djup 733mm Höjd 580mm
Elanslutning: 400V 3-fas + 0 + J
Effekt: 7 kw 3x16 Amp
Vikt: 67 kg

# Kombiugnar

| Beskrivning | Art.nr | Pris |
|---|---|---|
| **Squero** | **SQ04MVG0** | **42 900 kr** |
| Kapacitet 4 GN 1/1-65 alt 4 plåtar 600x400 | | |
| Gejderavstånd 80mm | | |
| Elektroniskt styrd befuktning | | |
| Temp område 30-280˚C | | |
| Timer 0-120min | | |
| Dubbla reverserande fläktar | | |
| 2 Fläkthastigheter | | |
| Mått: Bredd 937mm Djup 885mm Höjd 715mm | | |
| Elanslutning: 400V 3-fas + N+ J | | |
| Effekt: 10,5kw 3x16 Amp | | |
| Vikt: 86 kg | | |

| | | |
|---|---|---|
| **Squero** | **SQ06MVG0** | **48 200 kr** |
| Kapacitet 6 GN 1/1-65 alt 6 plåtar 600x400 | | |
| Gejderavstånd 80mm | | |
| Elektroniskt styrd befuktning | | |
| Temp område 30-280˚C | | |
| Timer 0-120min | | |
| Dubbla reverserande fläktar | | |
| 2 Fläkthastigheter | | |
| Mått: Bredd 937mm Djup 885mm Höjd 875mm | | |
| Elanslutning: 400V 3-fas + N+ J | | |
| Effekt: 10,5kw 3x16 Amp | | |
| Vikt: 98 kg | | |

| | | |
|---|---|---|
| **Squero** | **SQ10MVG0** | **69 100 kr** |
| Kapacitet 10 GN 1/1-65 alt 10 plåtar 600x400 | | |
| Gejderavstånd 80mm | | |
| Elektroniskt styrd befuktning | | |
| Temp område 30-280˚C | | |
| Timer 0-120min | | |
| Dubbla reverserande fläktar | | |
| 2 Fläkthastigheter | | |
| Mått: Bredd 937mm Djup 890mm Höjd 1211mm | | |
| Elanslutning: 400V 3-fas + N+ J | | |
| Effekt: 15,7kw 3x25 Amp | | |
| Vikt: 131 kg | | |

| | | |
|---|---|---|
| **Squero** | **SQ16MVG0** | **132 700 kr** |
| Kapacitet 16 plåtar 600x400 (OBS! EJ GN 1/1) | | |
| Gejderavstånd 80mm | | |
| Elektroniskt styrd befuktning | | |
| Temp område 30-280˚C | | |
| Timer 0-120min | | |
| Dubbla reverserande fläktar | | |
| 2 Fläkthastigheter | | |
| Mått: Bredd 1051mm Djup 1002mm Höjd 1900mm | | |
| Elanslutning: 400V 3-fas + N+ J | | |
| Effekt: 28,6kw 3x50 Amp | | |
| Vikt: 250 kg | | |

| Beskrivning | Art.nr | Pris |
|---|---|---|
| **San Marco** | **SM05TC** | **75 000 kr** |

Kapacitet 5 GN 1/1-65mm
Gejderavstånd 67mm
Touch panel med digital färgdisplay
99 program, 10 tillagningssteg / program
200 inlagda recept, 200 lediga platser
Cook and hold funktion
Kärntemperaturgivare med 3 mätpunkter
Extern anslutning för extra kärntemperaturgivare
Självrengöringsprogram
Elektroniskt styrd befuktning
Reverserande fläkt, 10 hastigheter
Elektroniskt styrd ugnsventilation
Automatisk förvärmningsinställning
Temp område 0-260˚C
Android system för uppkoppling via Wi-Fi
Mått: Bredd 790mm Djup 945mm Höjd 770mm
Elanslutning: 400V 3-fas + N+ J
Effekt: 9 kw 3x16 Amp
Vikt: 109 kg

| | | |
|---|---|---|
| **San Marco** | **SM07TC** | **95 100 kr** |

Kapacitet 7 GN 1/1-65mm
Gejderavstånd 67mm
Touch panel med digital färgdisplay
99 program, 10 tillagningssteg / program
200 inlagda recept, 200 lediga platser
Cook and hold funktion
Kärntemperaturgivare med 3 mätpunkter
Extern anslutning för extra kärntemperaturgivare
Självrengöringsprogram
Elektroniskt styrd befuktning
Dubbla reverserande fläktar, 10 hastigheter
Elektroniskt styrd ugnsventilation
Automatisk förvärmningsinställning
Temp område 0-260˚C
Android system för uppkoppling via Wi-Fi
Mått: Bredd 790mm Djup 945mm Höjd 930mm
Elanslutning: 400V 3-fas + N+ J
Effekt: 10,8kw 3x16 Amp
Vikt: 129 kg

| Beskrivning | Art.nr | Pris |
|---|---|---|
| **San Marco** | **SM12TC** | **119 200 kr** |

Kapacitet 12 GN 1/1-65mm
Gejderavstånd 67mm
Touch panel med digital färgdisplay
99 program, 10 tillagningssteg / program
200 inlagda recept, 200 lediga platser
Cook and hold funktion
Kärntemperaturgivare med 3 mätpunkter
Extern anslutning för extra kärntemperaturgivare
Självrengöringsprogram
Elektroniskt styrd befuktning
3 st reverserande fläktar, 10 hastigheter
Elektroniskt styrd ugnsventilation
Automatisk förvärmningsinställning
Temp område 0-260˚C
Android system för uppkoppling via Wi-Fi
Mått: Bredd 790mm Djup 945mm Höjd 1260mm
Elanslutning: 400V 3-fas + N+ J
Effekt: 16,1 kw 3x32 Amp
Vikt: 163 kg

| | | |
|---|---|---|
| **San Marco** | **SM20TC** | **200 600 kr** |

Vagn med kapacitet 20 GN 1/1-65mm
Gejderavstånd 67mm
Touch panel med digital färgdisplay
99 program, 10 tillagningssteg / program
200 inlagda recept, 200 lediga platser
Cook and hold funktion
Kärntemperaturgivare med 3 mätpunkter
Extern anslutning för extra kärntemperaturgivare
Självrengöringsprogram
Elektroniskt styrd befuktning
5 st reverserande fläktar, 10 hastigheter
Elektroniskt styrd ugnsventilation
Automatisk förvärmningsinställning
Temp område 0-260˚C
Android system för uppkoppling via Wi-Fi
Mått: Bredd 1050mm Djup 940mm Höjd 1900mm
Elanslutning: 400V 3-fas + N+ J
Effekt: 28 kw 3x50 Amp
Vikt: 255 kg

VENIX
Professional Cooking

# Venix tillbehör

| Beskrivning | Art.nr | Pris |
|---|---|---|
| **Gejdervagn** | **TR20S** | **23 600 kr** |
| Passar till SM20TC, G20M | | |
| Kapacitet 20 GN 1/1-65 | | |
| Gejderavstånd: 67mm | | |
| Mått: Bredd 755mm Djup 565mm Höjd 1710mm | | |

| | | |
|---|---|---|
| **Stativ med gejderfack** | **T12VS** | **9 100 kr** |
| **Stativ öppet** | **T12V** | **6 000 kr** |
| Passar till SM12TC | | |
| Rostfritt utförande | | |
| Flat pack | | |
| Mått: Bredd 790mm Djup 940mm Höjd 700mm | | |

| | | |
|---|---|---|
| **Stativ med gejderfack** | **T9VS** | **9 400 kr** |
| **Stativ öppet** | **T9V** | **6 200 kr** |
| Passar till SM07TC, SM05TC | | |
| Rostfritt utförande | | |
| Flat pack | | |
| Mått: Bredd 790mm Djup 940mm Höjd 800mm | | |

| | | |
|---|---|---|
| **Stativ med gejderfack** | **T12S** | **9 100 kr** |
| **Stativ öppet** | **T12** | **6 000 kr** |
| Passar till SQ10 | | |
| Rostfritt utförande | | |
| Flat pack | | |
| Mått: Bredd 930mm Djup 740mm Höjd 700mm | | |

UTGÅTT

| | | |
|---|---|---|
| **Stativ lågt** | **T12L** | **UTGÅTT** |
| Passar till G12M | | |
| Rostfritt utförande | | |
| Flat pack | | |
| Mått: Bredd 920mm Djup 620mm Höjd 500mm | | |

| | | |
|---|---|---|
| **Stativ med gejderfack** | **T9S** | **9 400 kr** |
| **Stativ öppet** | **T9** | **6 100 kr** |
| Passar till SQ04 & SQ06 | | |
| Rostfritt utförande | | |
| Flat pack | | |
| Mått: Bredd 930mm Djup 740mm Höjd 800mm | | |

| Beskrivning | Art.nr | Pris |
|---|---|---|
| **Stativ lågt** | **T9L** | **5 600 kr** |

Passar till SQ04 & SQ06
Rostfritt utförande
Flat pack
Mått: Bredd 930mm Djup 740mm Höjd 300mm

| | | |
|---|---|---|
| **Stativ med gejderfack** | **T8S** | **8 000 kr** |
| **Stativ öppet** | **T8** | **5 500 kr** |

Passar till B04D, B04M
Rostfritt utförande
Flat pack
Mått: Bredd 800mm Djup 580mm Höjd 800mm

| | | |
|---|---|---|
| **Stativ lågt med gejderfack** | **T8SL** | **7 500 kr** |

Passar till B04D, B04M
Rostfritt utförande med gejderfack
Flat pack
Mått: Bredd 800mm Djup 580mm Höjd 600mm

| | | |
|---|---|---|
| **Stativ med gejderfack** | **T6S** | **7 500 kr** |
| **Stativ öppet** | **T6** | **5 300 kr** |

Passar till B043D, B043M, T043MH, T033M
Rostfritt utförande med gejderfack
Flat pack
Mått: Bredd 600mm Djup 540mm Höjd 800mm

| | | |
|---|---|---|
| **Stativ lågt med gejderfack** | **T6SL** | **7 100 kr** |

Passar till B043D, B043M, T043MH, T033M
Rostfritt utförande med gejderfack
Flat pack
Mått: Bredd 600mm Djup 540mm Höjd 600mm

| Beskrivning | Art.nr | Pris |
|---|---|---|
| **Jässkåp Canareggio** | **CA6008M0** | **13 900 kr** |

Passar till T033 & B043
Kapacitet 8 plåtar 450/470*340
Gejderavstånd 75mm
Temperaturområde 0-60˚C
Rostfritt utförande
Glasdörr
Vattenbehållare
Mått: Bredd 600mm Djup 688mm Höjd 783mm
Elanslutning: 230V 1-fas
Effekt: 1,2kw 1x10 Amp
Vikt: 40 kg

| | | |
|---|---|---|
| **Jässkåp Canareggio** | **CA8008M0** | **16 700 kr** |

Passar till B04MV & B04DV6
Kapacitet 8 plåtar 600x400 alt Gn 1/1
Gejderavstånd 75mm
Temperaturområde 0-60˚C
Rostfritt utförande
Glasdörr
Vattenbehållare
Mått: Bredd 800mm Djup 678mm Höjd 866mm
Elanslutning: 230V 1-fas
Effekt: 2,4kw 1x10 Amp
Vikt: 50 kg

| | | |
|---|---|---|
| **Jässkåp Canareggio** | **CA9308M0** | **19 300 kr** |

Passar till SQ04, SQ06 & SQ10
Kapacitet 8 plåtar 600 x 400 alt GN1/1
Gejderavstånd 75mm
Temperaturområde 0-60˚C
Rostfritt utförande
Glasdörr
Vattenbehållare
Mått: Bredd 935mm Djup 803mm Höjd 867mm
Elanslutning: 230V 1-fas
Effekt: 2,4kw 1x10 Amp
Vikt: 63 kg

| Beskrivning | Art.nr | Pris |
|---|---|---|
| **Jässkåp Canareggio** | **CA9312M0** | **19 400 kr** |
| Passar till SQ04, SQ06 & SQ10 | | |
| Kapacitet 12 plåtar 600 x 400 alt GN 1/1 | | |
| Gejderavstånd 75mm | | |
| Temperaturområde 0-60˚C | | |
| Rostfritt utförande | | |
| Glasdörr | | |
| Vattenbehållare | | |
| Mått: Bredd 935mm Djup 893mm Höjd 706mm | | |
| Elanslutning: 230V 1-fas | | |
| Effekt: 2,4kw 1x10 Amp | | |
| Vikt: 62 kg | | |

| | | |
|---|---|---|
| **Vattenbehållare 7 L i rostfritt med pump** | **SWPO1** | **2 390 kr** |
| Inkl slanganslutningar | | |

| | | |
|---|---|---|
| **Duschslang med spolmunstycke** | **S1** | **1 650 kr** |

| | | |
|---|---|---|
| **Hjulsats för ugnar** | **R60B** | **2 690 kr** |

| | | |
|---|---|---|
| **Hjulsats för jässkåp** | **R60P** | **2 190 kr** |

| | | |
|---|---|---|
| **Aluminiumplåt** | **PT30** | **425 kr** |
| 460 X 340. Passar till Burano B43D, B43M | | |

| | | |
|---|---|---|
| **Aluminiumplåt perforerad** | **PT35** | **575 kr** |
| 460 X 340. Passar till Burano B43D, B43M | | |

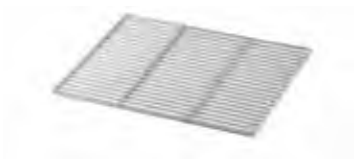

| Beskrivning | Art.nr | Pris |
|---|---|---|
| **Kromade galler** | **PG11** | **225 kr** |

460 X 340. Passar till Burano B43D, B43M

| | | |
|---|---|---|
| **Aluminiumplåt** | **PT31** | **425 kr** |

450 X 340. Passar till Torcello T043MH

| | | |
|---|---|---|
| **Aluminiumplåt perforerad** | **PT20** | |

450 X 340. Passar till Torcello T043MH

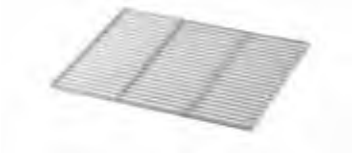

| | | |
|---|---|---|
| **Kromade galler** | **PG14** | **225 kr** |

450 X 340. Passar till Torcello T043MH

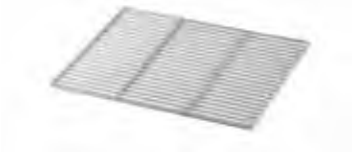

| | | |
|---|---|---|
| **Kromade galler** | **PG13** | **195 kr** |

340 X 240. Passar till Torcello T032M

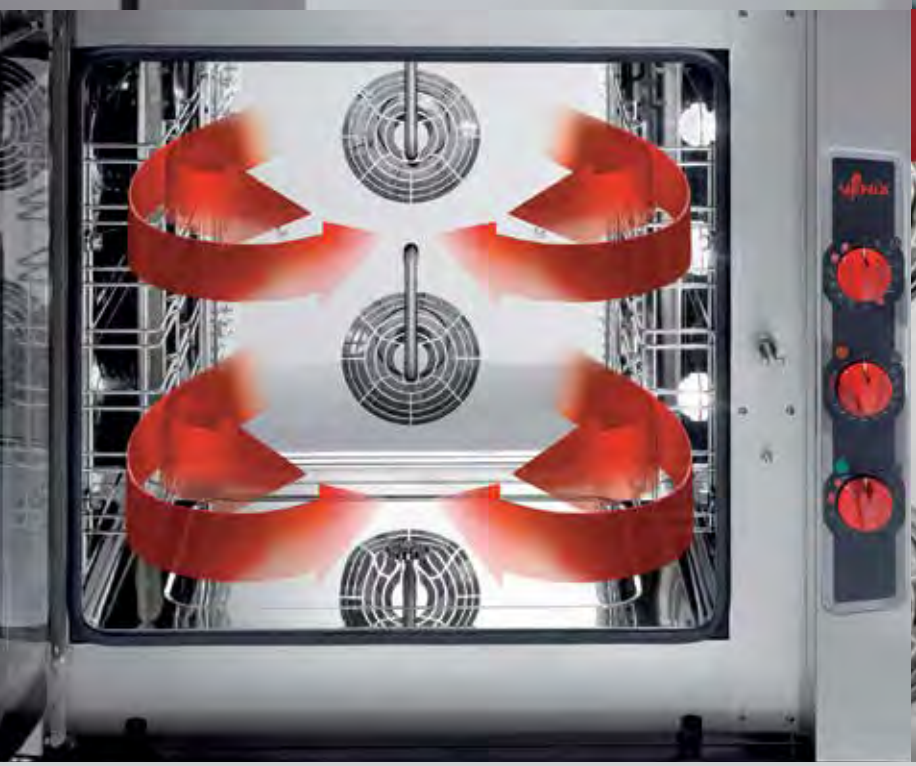

VENIX
Professional Cooking

# HOP/CIBO

**HOP Cook & Crispy** är en revolutionerande luftfritös.
Med hög värme och luft så tillagas tex Pommes frites och panerade produkter på ett fettsnålt sätt.
HOP Cook & Crispy kan användas för tex kroketter, nuggets, pommes frites, kycklingvingar och lökringar.
Inbyggt kondensationssystem (tillval) och avsaknaden av stekos möjliggör placering där ingen ventilationskåpa finns. Två maskiner kan staplas på varandra.

| Beskrivning | Art.nr | Pris |
|---|---|---|
| **Hop Cook & Crispy** | **HOP.P** | **52 100 kr** |
| Roterande korg | | |
| 2st korgar ingår | | |
| Kapacitet: Upp till 1,6kg per tillagning | | |
| Kan användas som luftfritös och varmluftsugn | | |
| Digital kontrollpanel | | |
| 99 program | | |
| 4 steg för varje program | | |
| USB anslutning | | |
| Automatisk förvärmning till 300°C | | |
| Elanslutning: 400V 3-fas 3x10 Amp | | |
| Effekt: 4,8 kW 3x10 Amp | | |
| Avlopp 40mm | | |
| Mått: Bredd 702 Djup 723 Höjd 549 | | |
| Vikt 47kg | | |

| Beskrivning | Art.nr | Pris |
|---|---|---|
| **Hop Air med kondensation** | **HOP AIR.P** | **67 800 kr** |

Roterande korg
2st korgar ingår
Kapacitet: Upp till 1,6kg per tillagning
Kan användas som luftfritös och varmluftsugn
Inbyggt kondenssystem
Digital kontrollpanel
99 program
4 steg för varje program
USB anslutning
Automatisk förvärmning till 300°C
Elanslutning: 400V 3-fas
Effekt: 4,8 kw 3x10 Amp
Vattenanslutning 1/2"
Avlopp 40mm
Mått: Bredd 702mm Djup 803mm Höjd 549mm
Vikt 52 kg

| | | |
|---|---|---|
| **Hop Air Pro med kondens & rengöring** | **HOP AIR PRO.P** | **77 000 kr** |

Roterande korg
2st korgar ingår
Kapacitet: Upp till 1,6kg per tillagning
Kan användas som luftfritös och varmluftsugn
Inbyggt kondenssystem
Helautomatisk rengöring
Digital kontrollpanel
99 program
4 steg för varje program
USB anslutning
Automatisk förvärmning till 300°C
Elanslutning: 400V 3-fas
Effekt: 4,8 kw 3x10 Amp
Vattenanslutning 1/2"
Avlopp 40mm
Mått: Bredd 702mm Djup 803mm Höjd 549mm
Vikt 53 kg

| | | |
|---|---|---|
| **Hop Stacking kit** | **SK30** | **2 900 kr** |
| **Handdusch** | **S1** | **1 600 kr** |

för HOP eller HOP AIR.

**CIBO** är en revolutionerande snabbugn utan mikrovågor. Den kombinerar tre olika värmekällor; varmluft, glaskeramikhäll och grillelement. "Plug and play" med 1-fas anslutning och inbyggt ventilationssystem gör att den kan placeras vart som helst. Liten och smidig. Använd den till toast, nachos, pizza, m.m, som varmluftsugn eller som salamander. Den finns i fem olika färger.

| Beskrivning | Art.nr | Pris |
|---|---|---|
| **Cibo Rostfri** | **CIBO/S** | **63 500 kr** |
| **Cibo Grön** | **CIBO/T** | **63 500 kr** |
| **Cibo Svart Metallic** | **CIBO/B** | **63 500 kr** |
| **Cibo Champagne** | **CIBO/C** | **63 500 kr** |
| **Cibo Merlot** | **CIBO/M** | **63 500 kr** |

Multifunktionsugn med 3 olika värmekällor
2,4 kW grillelement
1,8 kW varmluftsugn
0,7 kW glaskeramikhäll
4,3" touchskärm
24 st programplatser med ikoner
USB anslutning för receptöverföring mellan enheter
Mått glaskeramikhäll: 340x355mm passande 30cm pizza
Inkluderar: spade, bakplåt, trådgaller, teflonpapper & USB-minne
Mått: Bredd 440mm Djup 620mm Höjd 370mm
Effekt: 3 kW 1x16 Amp
Elanslutning: 230V 1-fas
Vikt: 27 kg

**CIBO+** är nästa generations "Plug and Play" höghastighetsugn.
Med unik **Tri-heat** teknik som ger snabbhet, kvalitet och konsekvent matlagning som är upp till 12x snabbare än konventionella tillagningsmetoder. **ColourCue** lampor så du snabbt kan se statusen på din ugn. **Ventilationslös** teknologi som återcirkulerar varmluften och tillåter ugnen att placeras vart som helst. Innovativ **QPad** pekskärm med 40 olika programplatser. **Antimikrobiell** skyddsteknik på pekskärmen och handtaget som minskar spridning av virus och bakterier.

| Beskrivning | Art.nr | Pris |
|---|---|---|
| **CiBO+ Svart** | **CIBOPLUS/B/EURO** | **104 900 kr** |
| **CiBO+ Grön** | **CIBOPLUS/G/EURO** | **104 900 kr** |
| **CiBO+ Lila** | **CIBOPLUS/P/EURO** | **104 900 kr** |
| **CiBO+ Röd** | **CIBOPLUS/R/EURO** | **104 900 kr** |

Höghastighetsugn med Tri-Heat teknologi
Tre olika värmekällor - Mikrovågor, Glaskeramikhäll, Varmluft
Inbyggd katalysator gör att det inte krävs ventilationskåpa
Temperaturområde varmluft: 30-280°C
Max temperatur glaskeramikhäll: 360°C
40 programplatser
4 steg/program
QPad touch skärm
Antimikrobakteriellt skydd på skärm och handtag
GN 2/3 kapacitet
Storlek på tilllagningsyta på glaskeramikhäll: 340x355mm
Effekt: 3kW
Elanslutning: 230V 16Amp
Mått(BxDxH): 395x725x640mm
Vikt: 52kg

| Beskrivning | Art.nr | Pris |
|---|---|---|
| **Non-stick Teflonark** | **TFS05** | **390 kr** |
| **Trådgaller** | **SH136** | **590 kr** |
| **Äggplåt GN 2/3** | **CIBO/ET** | **590 kr** |
| **CiBO+ Sparkle Oven Cleaner** | **OC01** | **495 kr** |
| **CiBO+ Protect Oven Shield** | **OS01** | **995 kr** |
| **Non-stick Teflonplåt** | **CIBO/TT** | **1 590 kr** |
| **Spatel** | **LTO2** | **1 790 kr** |
| **Magnetisk spatelhållare** | **LTH01** | **1 590 kr** |
| **Non-stick Bakplåt** | **NSBT23** | **2 100 kr** |
| **Mobil staplingsvagn** | **SK05** | **19 900 kr** |

Viking

**Viking** är en unik Svenskbyggd visp- & blandningsmaskin i kraftig stålplåt och stryktålig pulverlack med höga krav på driftsäkerhet, enkelt handhavande och extremt låg ljudnivå. Maskinen arbetar utan drivremmar och utan växlingsbar växellåda, därav den höga driftsäkerheten. Viking visp & blandningsmaskin har steglös variabel hastighetsreglering med inbyggd mjukstart. Viking 40 och 60 är även utrustade med elektrisk kittellyft som standard.

# Visp & Blandningsmaskiner

| Beskrivning | Art.nr | Pris |
|---|---|---|
| **Thunderbird** | **1002** | **24 900 kr** |
| Kapacitet 10L | | |
| Manuell kittellyft | | |
| Kraftuttag | | |
| Std.utr: 10L Kittel, krok, vinge, visp | | |
| Växellåda med 3 hastigheter | | |
| Mått: Bredd 395mm Djup 395mm Höjd 610mm | | |
| Elanslutning: 230V 1-fas | | |
| Effekt: 0,75 kw 1x10amp | | |
| Vikt: 30 kg | | |

| | | |
|---|---|---|
| **Viking 20** | **2000** | **55 900 kr** |
| Kapacitet 20L | | |
| Mjukstart | | |
| Kraftuttag | | |
| Std.utr: 20L kittel, krok, vinge, visp | | |
| Påfyllnadsränna i rostfritt | | |
| Mått: Bredd 520mm Djup 610mm Höjd 805mm | | |
| Elanslutning: 230V 1-fas | | |
| Effekt: 1,5 kw 1x10amp | | |
| Vikt: 99 kg | | |

| | | |
|---|---|---|
| **Viking 40** | **4000** | **112 900 kr** |
| Kapacitet 40L | | |
| Mjukstart | | |
| Kraftuttag | | |
| Std.utr: 40L kittel, krok, vinge, visp | | |
| Påfyllnadsränna i rostfritt | | |
| Elektrisk kittellyft | | |
| Mått: Bredd 630mm Djup 830mm Höjd 1300mm | | |
| Elanslutning: 400V 3-fas | | |
| Effekt: 2,2 kw 3x10amp | | |
| Vikt: 199 kg | | |

| | | |
|---|---|---|
| **Viking 60** | **6000** | **138 900 kr** |
| Kapacitet 60L | | |
| Mjukstart | | |
| Kraftuttag | | |
| Std.utr: 60L kittel, krok, vinge, visp | | |
| Påfyllnadsränna i rostfritt | | |
| Elektrisk kittellyft | | |
| Mått: Bredd 740mm Djup 930mm Höjd 1400mm | | |
| Elanslutning: 400V 3-fas | | |
| Effekt: 2,2 kw 3x10amp | | |
| Vikt: 230 kg | | |

# Tillbehör Viking

| Beskrivning | Art.nr | Pris |
|---|---|---|
| **Förhöjda ben Viking 20** | **2001** | **6900 kr** |
| Mått: Bredd 550mm Djup 650mm Höjd 1260mm | | |

| | | |
|---|---|---|
| **Hjulsats** | **2002** | **2 200 kr** |
| 2 st fasta låsbara | | |
| 2 st svängbara | | |

| | | |
|---|---|---|
| **Rostfritt stativ** | **2003** | **9100 kr** |
| Fällbar rostfri klaff | | |
| Justerbara fötter | | |
| Mått: Bredd 550mm Djup 650mm Höjd 600mm | | |

| | | |
|---|---|---|
| **B-satser inkl kittel, krok, visp och spade** | | |
| **10 liter till Viking 20** | **2004** | **7 200 kr** |
| **20 liter till Viking 40** | **4004** | **10 500 kr** |
| **30 liter till Viking 60** | **6004** | **12 900 kr** |

| | | |
|---|---|---|
| **Kittelvagn** | | |
| **Viking 40** | **4002** | **8 900 kr** |
| **Viking 60** | **6002** | **8 900 kr** |

| | | |
|---|---|---|
| **Kittelvagnsinsats för B-satsen** | | |
| **Viking 40/20** | **4003** | **2 550 kr** |
| **Viking 60/30** | **6003** | **2 550 kr** |

| | | |
|---|---|---|
| **Manuell timer** | **4005** | **2 900 kr** |
| **Viking 40 och 60** | | |

| | | |
|---|---|---|
| **Påfyllnadsränna i rostfritt** | **4006** | **1 450 kr** |
| **Viking 20, 40 och 60** | | |

| | | |
|---|---|---|
| **Verktygshängare** | **4007** | **2 850 kr** |
| **Viking 20, 40 och 60** | | |

| Beskrivning | Art.nr | Pris |
|---|---|---|
| **Rostfri köttkvarn 70mm** | | |
| **Viking 20, 40 och 60** | **2015** | **12 600 kr** |
| 1st enkelkniv och 1st slutskiva | | |
| **Köttkvarnskniv enkel Viking 70mm** | **2015-70-19** | **325 kr** |
| **Hålskiva 3,2mm Viking 70mm** | **2015-70-3,2** | **680 kr** |
| **Hålskiva 5mm Viking 70mm** | **2015-70-5** | **680 kr** |
| **Hålskiva 8mm Viking 70mm** | **2015-70-8** | **680 kr** |

| | | |
|---|---|---|
| **Rostfri köttkvarn 82mm** | | |
| **Viking 40 och 60** | **4016** | **14 300 kr** |
| 1st kniv, 1st skiva, 1st dubbelkniv och 1 st slutskiva | | |
| Kostnad för adapter vid efterbeställning av 82mm köttkvarn. (eventuell servicekostnad tillkommer för montage) | | **2 750 kr** |
| **Köttkvarnskniv enkel Viking 82mm** | **4016-82-19** | **640 kr** |
| **Köttkvarnskniv dubbelslipad 82mm** | **4016-82-20** | **660 kr** |
| **0-skiva Viking 82mm** | **4016-82-0** | **690 kr** |
| **Hålskiva 3mm Viking 82mm** | **4016-82-3** | **980 kr** |
| **Hålskiva 5mm Viking 82mm** | **4016-82-5** | **980 kr** |
| **Hålskiva 8mm Viking 82mm** | **4016-82-8** | **980 kr** |

| | | |
|---|---|---|
| **Puré visp rfr** | | |
| **20 liter till Viking 20** | **2016** | **6 500 kr** |
| **40 liter till Viking 40** | **4017** | **8 200 kr** |
| **60 liter till Viking 60** | **6017** | **10 200 kr** |

| | | |
|---|---|---|
| **Kittlar** | | |
| **10 liter till Viking 20** | **2011** | **3 100 kr** |
| **20 liter till Viking 20** | **2007** | **3 700 kr** |
| **20 liter till Viking 40** | **4012** | **4 800 kr** |
| **40 liter till Viking 40** | **4008** | **6 400 kr** |
| **30 liter till Viking 60** | **6010** | **6 390 kr** |
| **60 liter till Viking 60** | **6006** | **9 900 kr** |

| | | |
|---|---|---|
| **Krokar** | | |
| **10 liter till Viking 20** | **2014** | **1 290 kr** |
| **20 liter till Viking 20** | **2010** | **1 890 kr** |
| **20 liter till Viking 40** | **4015** | **2 090 kr** |
| **40 liter till Viking 40** | **4011** | **2 890 kr** |
| **30 liter till Viking 60** | **6013** | **2 690 kr** |
| **60 liter till Viking 60** | **6009** | **5 090 kr** |

| Vispar | | |
|---|---|---|
| **10 liter till Viking 20** | **2012** | **1 790 kr** |
| **20 liter till Viking 20** | **2008** | **2 190 kr** |
| **20 liter till Viking 40** | **4013** | **2 690 kr** |
| **40 liter till Viking 40** | **4009** | **3 290 kr** |
| **30 liter till Viking 60** | **6011** | **3 090 kr** |
| **60 liter till Viking 60** | **6007** | **6 890 kr** |

| Vingar | | |
|---|---|---|
| **10 liter till Viking 20** | **2013** | **1 290 kr** |
| **20 liter till Viking 20** | **2009** | **1 890 kr** |
| **20 liter till Viking 40** | **4014** | **2 090 kr** |
| **40 liter till Viking 40** | **4010** | **2 890 kr** |
| **30 liter till Viking 60** | **6012** | **2 690 kr** |
| **60 liter till Viking 60** | **6008** | **5 090 kr** |

C.P. srl

**C.P** är kända för sin höga kvalitet på bageriutrustning runt om i världen. Deggrytorna är byggda av mycket kraftig plåt med motorer av högsta kvalitet och driftsäkerhet. Kittlar och degkrokar är av rostfritt stål. C.P´s kavlingsmaskiner är tillverkade för att klara av det tuffa arbetsklimatet i bageriet. Med rätt utrustning från C.P så har Ni garanterat en nöjd kund många år framöver.



## Bagerimaskiner

| Beskrivning | Art.nr | Pris |
|---|---|---|
| **CPM 5** | **CPM5** | **20 900 kr** |
| Degkapacitet 5kg/omg (7 L) | | |
| 1 hastighet | | |
| Mått: Bredd 260mm Djup 520mm Höjd 520mm | | |
| Elanslutning: 230V 1-fas | | |
| Effekt: 0,37 kw 1x10amp | | |
| Vikt: 33 kg | | |

| | | |
|---|---|---|
| **Deggryta CPM 8** | **CPM8** | **21 500 kr** |
| Degkapacitet 8kg/omg (10 L) | | |
| 1 hastighet | | |
| Mått: Bredd 280mm Djup 540mm Höjd 550mm | | |
| Elanslutning: 230V 1-fas | | |
| Effekt: 0,37 kw 1x10amp | | |
| Vikt: 36 kg | | |

| | | |
|---|---|---|
| **Deggryta CPM 12** | **CPM12 2V** | **28 500 kr** |
| Degkapacitet 12kg/omg (15 L) | | |
| 2 hastigheter | | |
| Hjul | | |
| Mått: Bredd 350mm Djup 640mm Höjd 650mm | | |
| Elanslutning: 400V 3-fas | | |
| Effekt: 0,75 kw 3x10amp | | |
| Vikt: 60 kg | | |

| | | |
|---|---|---|
| **Deggryta CPM 18** | **CPM18 2V** | **35 800 kr** |
| Degkapacitet 18kg/omg (20 L) | | |
| 2 hastigheter | | |
| Hjul | | |
| Mått: Bredd 390mm Djup 680mm Höjd 650mm | | |
| Elanslutning: 400V 3-fas | | |
| Effekt: 0,75 kw 3x10amp | | |
| Vikt: 65 kg | | |

| Beskrivning | Art.nr | Pris |
|---|---|---|
| **Deggryta CPM 25** | **CPM25 2V** | **42 800 kr** |

Degkapacitet 25kg/omg (33 L)
2 hastigheter
Hjul
Mått: Bredd 430mm Djup 740mm Höjd 740mm
Elanslutning: 400V 3-fas
Effekt: 1,125 kw 3x10amp
Vikt: 95 kg

| | | |
|---|---|---|
| **Deggryta CPM 38** | **CPM38 2V** | **46 800 kr** |

Degkapacitet 38kg/omg (40 L)
2 hastigheter
Hjul
Mått: Bredd 480mm Djup 820mm Höjd 740mm
Elanslutning:400V 3-fas
Effekt: 1,5 kw 3x10amp
Vikt: 105 kg

| | | |
|---|---|---|
| **Deggryta CPM 44ES** | **CPM44 2V ES** | **55 000 kr** |

Degkapacitet 44kg/omg (50 L)
2 hastigheter
Löstagbar kittel
Hjul
Mått: Bredd 550mm Djup 860mm Höjd 740mm
Elanslutning: 400V 3-fas
Effekt: 1,5 kw 3x10amp
Vikt: 140 kg

| | | |
|---|---|---|
| **Deggryta CPM 50** | **CPM50** | **115 100 kr** |

Degkapacitet 50kg/omg  Mjölkapacitet 30 kg
2 hastigheter
Dubbla timers, 1 st för varje hastighet
Dubbla motorer (1st för kittel 1st for kroken)
2 st hjul i bak
Mått: Bredd 600mm Djup 920mm Höjd 1140mm
Elanslutning: 400V 3-fas
Effekt: 1,5/3,0 kw 3x10amp
Vikt: 215 kg

| Beskrivning | Art.nr | Pris |
|---|---|---|
| **Deggryta CPM 60** | **CPM60** | **118 800 kr** |

Degkapacitet 60kg/omg Mjölkapacitet 40 kg
2 hastigheter
Dubbla timers, 1 st för varje hastighet
Dubbla motorer (1st för kittel 1st for kroken)
2 st hjul i bak
Mått: Bredd 600mm Djup 950mm Höjd 1140mm
Elanslutning: 400V 3-fas
Effekt: 1,5 kw 3x10amp
Vikt: 220 kg

| | | |
|---|---|---|
| **Deggryta CPM 80** | **CPM80** | **192 700 kr** |

Degkapacitet 80kg/omg Mjölkapacitet 55 kg
2 hastigheter
Reverserande funktion
Dubbla timers, 1 st för varje hastighet
Dubbla motorer (1st för kittel 1st för kroken)
2 st hjul i bak
Mått: Bredd 720mm Djup 1200mm Höjd 1250mm
Elanslutning: 400V 3-fas
Effekt: 2,2/3,7 kw 3x16amp
Vikt: 330 kg

| | | |
|---|---|---|
| **Deggryta CPM 120** | **CPM120** | **207 100 kr** |

Degkapacitet 120kg/omg Mjölkapacitet 80 kg
2 hastigheter
Reverserande funktion
Dubbla timers, 1 st för varje hastighet
Dubbla motorer (1st för kittel 1st för kroken)
2 st hjul i bak
Mått: Bredd 850mm Djup 1300mm Höjd 1350mm
Elanslutning: 400V 3-fas
Effekt: 2,6/4,8 kw 3x16amp
Vikt: 495 kg

Större maskiner offereras på begäran

| Beskrivning | Art.nr | Pris |
|---|---|---|
| **Bullrivare SSA 30** | **SSA-30** | **155 400 kr** |

Kapacitet 30 bitar / 4 Kg
Indelning 40-135g
Manuell delning/aut rivning
Mått: Bredd 660mm Djup 550mm  Höjd 2150mm
Elanslutning: 400V 3-fas
Effekt: 0,55 kw 3x16amp
Vikt: 190 kg

| | | |
|---|---|---|
| **Kavlingsmaskin SF600L** | **SF600L** | **110 300 kr** |
| **Kavlingsmaskin SF600LI  Rfr utförande** | **SF600LI** | **137 500 kr** |

Fram och återgående
Hand och fot manövrering
Valsbredd 600mm
Valsdiameter 80mm
Valsöppning 0-47mm
Mått: Bredd 1030mm Längd 3100mm Höjd 1160mm
Elanslutning: 400V 3-fas
Effekt: 0,75 kw 3x16amp
Vikt: 300 kg

| | | |
|---|---|---|
| **Kavlingsmaskin SF500BL** | **SF500BL** | **92 400 kr** |

Bänkmodell
Fram och återgående
Handmanövrering
Valsbredd 500mm
Valsdiameter 80mm
Valsöppning 0-40mm
Mått: Bredd 900mm Längd 1600mm  Höjd 750mm
Elanslutning: 400V 3-fas
Effekt: 0,55 kw 3x16amp
Vikt: 190 kg

President

**President** skärmaskiner är tillverkade och utvecklade för tuffa miljöer där man kräver mycket av sin utrustning. Med fokus på hygien så har maskinerna utrustats med stort utrymme mellan maskinkropp och klinga samt rostfri löstagbar avvisarplåt vilket gör dessa maskiner lätta att rengöra. Maskinkroppen är tillverkad i kraftig eloxerad aluminium med släta ytor för att enkelt kunna hålla maskinen ren. Kraftig motor som driver klingan via en bred rem gör dessa maskiner extra driftsäkra.



## Skärmaskiner

| Beskrivning | Art.nr | Pris |
|---|---|---|
| **TG 220** | **5000** | **10 900 kr** |

Klingdiameter 220mm
Snedställd klinga
Inbyggd slipapparat
Mått på matarbord: Bredd 200mm Djup 225mm
Mått: Bredd 420mm Djup 520mm Höjd 320mm
Elanslutning: 230V 1-fas
Effekt: 0,154 kw
Vikt: 15 kg

| | | |
|---|---|---|
| **TG 250 space** | **5001** | **17 400 kr** |

Klingdiameter 250mm
Snedställd klinga
Space: stort avstånd mellan maskinkropp och klinga
Inbyggd slipapparat
Mått på matarbord: Bredd 245mm Djup 270mm
Mått: Bredd 510mm Djup 650mm Höjd 430mm
Elanslutning: 230V 1-fas
Effekt: 0,170 kw
Vikt: 20 kg

| | | |
|---|---|---|
| **TC 250 space** | **5002** | **22 000 kr** |

Klingdiameter 250mm
Rakställd klinga
Space: stort avstånd mellan maskinkropp och klinga
Inbyggd slipapparat
Mått på matarbord: Bredd 235mm Djup 255mm
Mått: Bredd 480mm Djup 530mm Höjd 450mm
Elanslutning: 230V 1-fas
Effekt: 0,170 kw
Vikt: 23 kg

| Beskrivning | Art.nr | Pris |
|---|---|---|
| **TG 300 space** | **5003** | **21 600 kr** |

Klingdiameter 300mm
Snedställd klinga
Space: stort avstånd mellan maskinkropp och klinga
Inbyggd slipapparat
Mått på matarbord: Bredd 245mm Djup 270mm
Mått: Bredd 540mm Djup 690mm Höjd 485mm
Elanslutning: 230V 1-fas
Effekt: 0,230 kw
Vikt: 30 kg

| | | |
|---|---|---|
| **TC 300 space** | **5004** | **27 300 kr** |

Klingdiameter 300mm
Rakställd klinga
Space: stort avstånd mellan maskinkropp och klinga
Inbyggd slipapparat
Mått på matarbord: Bredd 210mm Djup 320mm
Mått: Bredd 520mm Djup 570mm Höjd 500mm
Elanslutning: 230V 1-fas
Effekt: 0,275 kw
Vikt: 30 kg

| | | |
|---|---|---|
| **TG 300 R** | **5003-R** | **41 400 kr** |

Med avtagbar klinga för enklare rengöring.
Klingdiameter 300mm
Snedställd klinga
Space: stort avstånd mellan maskinkropp och klinga
Inbyggd slipapparat
Mått på matarbord: Bredd 295mm Djup 310mm
Mått: Bredd 540mm Djup 690mm Höjd 455mm
Elanslutning: 230V 1-fas
Effekt: 0,275 kw
Vikt: 30 kg

| Beskrivning | Art.nr | Pris |
|---|---|---|
| **TG 350 space** | **5005** | **36 400 kr** |

Klingdiameter 350mm
Snedställd klinga
Space: stort avstånd mellan maskinkropp och klinga
Inbyggd slipapparat
Mått på matarbord: Bredd 295mm Djup 310mm
Mått: Bredd 560mm Djup 770mm Höjd 500mm
Elanslutning: 230V 1-fas
Effekt: 0,370 kw
Vikt: 47 kg

| | | |
|---|---|---|
| **TC 350 space** | **5006** | **38 700 kr** |

Klingdiameter 350mm
Rakställd klinga
Space: stort avstånd mellan maskinkropp och klinga
Inbyggd slipapparat
Mått på matarbord: Bredd 295mm Djup 355mm
Mått: Bredd 610mm Djup 795mm Höjd 550mm
Elanslutning: 230V 1-fas
Effekt: 0,370 kw
Vikt: 49 kg

| | | |
|---|---|---|
| **TG 370 space** | **5007** | **39 000 kr** |

Klingdiameter 370mm
Snedställd klinga
Space: stort avstånd mellan maskinkropp och klinga
Inbyggd slipapparat
Mått på matarbord: Bredd 295mm Djup 310mm
Mått: Bredd 560mm Djup 770mm Höjd 500mm
Elanslutning: 230V 1-fas
Effekt: 0,370 kw
Vikt: 47 kg

| Beskrivning | Art.nr | Pris |
|---|---|---|
| **TC 370 space** | **5008** | **42 400 kr** |

Klingdiameter 370mm
Rakställd klinga
Inbyggd slipapparat
Space: stort avstånd mellan maskinkropp och klinga
Mått på matarbord: Bredd 290mm Djup 355mm
Mått: Bredd 610mm Djup 800mm Höjd 560mm
Elanslutning: 230V 1-fas
Effekt: 0,370 kw
Vikt: 50 kg

| | | |
|---|---|---|
| **TGA 300 space Auto** | **5010** | **52 600 kr** |

Helautomatisk
Klingdiameter 300mm
Snedställd klinga
Space: stort avstånd mellan maskinkropp och klinga
Inbyggd slipapparat
Dubbla motorer
Digitalt räkneverk
Variabel slaglängd
Mått på matarbord: Bredd 245mm Djup 270mm
Mått: Bredd 540mm Djup 690mm Höjd 585mm
Elanslutning: 230V 1-fas
Effekt: 0,600 kw
Vikt: 41 kg

| | | |
|---|---|---|
| **TGA 350 space Auto** | **5011** | **60 700 kr** |

Helautomatisk
Klingdiameter 350mm
Snedställd klinga
Space: stort avstånd mellan maskinkropp och klinga
Inbyggd slipapparat
Dubbla motorer
Digitalt räkneverk
Variabel slaglängd
Mått på matarbord: Bredd 295mm Djup 310mm
Mått: Bredd 585mm Djup 790mm Höjd 595mm
Elanslutning: 230V 1-fas
Effekt: 0,700 kw
Vikt: 70 kg

| Beskrivning | Art.nr | Pris |
|---|---|---|
| **TGA 370 space Auto** | **5012** | **64 000 kr** |

Helautomatisk
Klingdiameter 370mm
Snedställd klinga
Space: stort avstånd mellan maskinkropp och klinga
Inbyggd slipapparat
Dubbla motorer
Digitalt räkneverk
Variabel slaglängd
Mått på matarbord: Bredd 295mm Djup 310mm
Mått: Bredd 585mm Djup 790mm Höjd 605mm
Elanslutning: 230V 1-fas
Effekt: 0,700 kw
Vikt: 75 kg

| | | |
|---|---|---|
| **TGX 350 ROSTFRI** | **TGX 350** | **59 200 kr** |

Tillverkad av rostfritt stål AISI 303
Klingdiameter 350mm
Snedställd klinga
IP klass 54, Strömbrytare IP klass 67, vattenskyddad elektronik
Kraftfull 0,5 hkr motor. Direktdriven klinga.
Stannar automatiskt om maskinen inte använts på 30 sek.
Mycket enkel att demontera för rengöring.
Space: stort avstånd mellan maskinkropp och klinga
Separat slipapparat
Mått: Bredd 560mm Djup 790mm Höjd 470mm
Kan placeras på en 720mm djup bänk
Elanslutning: 230V 1-fas
Effekt: 0,370 kw
Vikt: 52 kg

| | | |
|---|---|---|
| **TCX 350 ROSTFRI** | **TCX 350** | **59 200 kr** |

Tillverkad av rostfritt stål AISI 303
Klingdiameter 350mm
Rak klinga
IP klass 54, Strömbrytare IP klass 67, vattenskyddad elektronik
Kraftfull 0,5 hkr motor.
Stannar automatiskt om maskinen inte använts på 30 sek.
Mycket enkel att demontera för rengöring.
Space: stort avstånd mellan maskinkropp och klinga
Inbyggd slipapparat
Mått: Bredd 700mm Djup 980mm Höjd 550mm
Kan placeras på en 900mm djup bänk
Elanslutning: 230V 1-fas
Effekt: 0,370 kw
Vikt: 55 kg

| Beskrivning | Art.nr | Pris |
|---|---|---|
| **LAGO 2 ROSTFRI AUTO** | **LAGO2** | **172 700 kr** |

Helautomatisk
Tillverkad i rostfritt stål AISI 304
Klingdiameter 350mm
Snedställd klinga
Kugghjulsdriven
IP klass 65, spolsäker
Dubbla motorer
Kraftfull 0,5hk motor
Mycket enkel att rengöra pga sin spolsäkerhet
Space: stort avstånd mellan maskinkropp och klinga
Inbyggd slipapparat
Mått: Bredd 650mm Djup 790mm Höjd 650mm
Kan placeras på en 720mm djup bänk
Elanslutning: 230V 1-fas
Effekt: 0,370 kw
Vikt: 72 kg

| | | |
|---|---|---|
| **TGL 250 space Svart** | **5001BLK** | **19 900 kr** |

Klingdiameter: 250mm
Snedställd klinga
Inbyggd slipapparat
Mått på matarbord: Bredd 200mm Djup 225mm
Mått: Bredd 420mm Djup 530mm Höjd 350mm
Elanslutning: 230V 1-fas
Effekt: 0,154kw
Vikt: 16 kg

| | | |
|---|---|---|
| **TG 300 space Svart** | **5003BLK** | **27 300 kr** |

Klingdiameter 300mm
Snedställd klinga
Space: stort avstånd mellan maskinkropp och klinga
Inbyggd slipapparat
Mått på matarbord: Bredd 245mm Djup 270mm
Mått: Bredd 540mm Djup 690mm Höjd 485mm
Elanslutning: 230V 1-fas
Effekt: 0,230 kw
Vikt: 30 kg

De flesta skärmaskinerna kan fås lackerade i valfri RAL-kulör. Kontakta oss gärna med era önskemål för ett pris.

# Italma

| Beskrivning | Art.nr | Pris |
|---|---|---|
| **Italma Fly Wheel** | **TIPO40** | |
| **Piedestal** | **PI** | |
| **Avläggningsskiva i marmor** | **CAR** | |
| **Extra lackering och guldinlägg** | **TVGI** | |

Klingstorlek: 330mm
Finns i färgerna: Röd, svart, grå & elfenben
Handvevad
Klinga anpassad för charkuterier
Djup: 880mm Bredd: 630mm Höjd: 740mm
Vikt: Skärmaskin 56 kg, Piedestal 50 kg

| | | |
|---|---|---|
| **Italma Fly Wheel Limited Edition** | **TIPO40LE** | |
| **Piedestal** | **PI** | |

Klingstorlek: 330mm
Svartlackerad med guldinlägg
Handvevad
Klinga anpassad för charkuterier
Avläggningsskiva i marmor
Handtag och vred i guldanodiserat aluminium
Djup: 880mm Bredd: 630mm Höjd: 740mm
Vikt: Skärmaskin 56 kg, Piedestal 50 kg

| | | |
|---|---|---|
| **Italma Fly Wheel** | **TIPO60** | |
| **Piedestal** | **PI** | |
| **Avläggningsskiva i marmor** | **CAR** | |
| **Extra lackering och guldinlägg** | **TVGI** | |

Klingstorlek: 370mm
Finns i färgerna: Röd, svart, grå & elfenben
Handvevad
Klinga anpassad för charkuterier
Djup: 970mm Bredd: 730mm Höjd: 770mm
Vikt: Skärmaskin 88 kg, Piedestal 70 kg

| | | |
|---|---|---|
| **Italma Fly Wheel - Automatic** | **TIPO61CE** | |
| **Piedestal** | **PI** | |
| **Avläggningsskiva i marmor** | **CAR** | |
| **Extra lackering och guldinlägg** | **TVGI** | |

Klingstorlek: 370mm
Finns i färgerna: Röd, svart, grå & elfenben
Handvevad med motordriven klinga
Klinga anpassad för charkuterier
Effekt: 360W
Elanslutning: 400V 3-Fas
Djup: 970mm Bredd: 740mm Höjd: 770mm
Vikt: Skärmaskin 112 kg, Piedestal 70 kg

Lavezzini

**Lavezzini** är ett etablerat märke i alla hörn av världen samt numera ett av de mest betydande företagen inom branschen. Lavezzini's vakuummaskiner är mycket innovativa och utrustade med särskilt funktionella system som erbjuder en extremt hög driftsäkerhet. Med sitt breda sortiment så har Lavezzini alltid en maskin som passar för alla olika kunder och deras unika behov.



## Vakuummaskiner

| Beskrivning | Art.nr | Pris |
|---|---|---|
| **Lavezzini Mycra** | **12156** | **19 700 kr** |

Vakuummaskin med kammare
Digital kontrollpanel
Kapacitet på pump 6m3/tim
Svetslängd: 250mm
Kammarstorlek: Bredd 260mm Djup 300mm Höjd 110mm
Mått: Bredd 360mm Djup 400mm Höjd 400mm
Effekt: 0,35kW
Elanslutning: 230V 1-fas
Vikt: 25kg

| | | |
|---|---|---|
| **Lavezzini Universal** | **12152** | **22 500 kr** |

Vakuummaskin med kammare
Digital kontrollpanel
Kapacitet på pump 6m3/tim
Svetslängd: 300mm
Kammarstorlek: Bredd 310mm Djup 350mm Höjd 120mm
Effekt: 0,35kW
Elanslutning: 230V 1-fas
Mått: Bredd 410mm Djup 460mm Höjd 420mm
Vikt: 32kg

| | | |
|---|---|---|
| **Lavezzini Optima** | **12153** | **26 600 kr** |

Vakuummaskin med kammare
Digital kontrollpanel
Kapacitet på pump 8m3/tim
Svetslängd: 350mm
Kammarstorlek: Bredd 360mm Djup 400mm Höjd 190mm
Effekt: 0,45kW
Elanslutning: 230V 1-fas
Mått: Bredd 460mm Djup 500mm Höjd 420mm
Vikt: 40kg

| | | |
|---|---|---|
| **Lavezzini Unica** | **12151** | **29 700 kr** |

Vakuummaskin med kammare
Digital kontrollpanel
Kapacitet på pump 12m3/tim
Svetslängd: 400mm
Kammarstorlek: Bredd 410mm Djup 450mm Höjd 220mm
Effekt: 0,9kW
Elanslutning: 230V 1-fas
Mått: Bredd 510mm Djup 560mm Höjd 450mm
Vikt: 55kg

| Beskrivning | Art.nr | Pris |
|---|---|---|
| **Lavezzini Suprema** | **12155** | **35 200 kr** |

Vakuummaskin med kammare
Digital kontrollpanel
Kapacitet på pump 12m3/tim
Svetslängd: 500mm
Kammarstorlek: Bredd 500mm Djup 460mm Höjd 200mm
Effekt: 0,95kW
Elanslutning: 230V 1-fas
Mått: Bredd 560mm Djup 615mm Höjd 400mm
Vikt: 60kg

| | | |
|---|---|---|
| **Lavezzini Start** | **11300** | **24 900 kr** |

Vakuummaskin med kammare
Digital kontrollpanel med automatik
Vätskesensor
Program för marinering
Kapacitet på pump 6m3/tim
Locklås
Svetslängd: 250mm
Kammarstorlek: Bredd 260mm Djup 300mm Höjd 160mm
Effekt: 0,35kW
Elanslutning: 230V 1-fas
Mått: Bredd 360mm Djup 420mm Höjd 400mm
Vikt: 32kg

| | | |
|---|---|---|
| **Lavezzini Baby** | **11400** | **30 900 kr** |

Vakuummaskin med kammare
Digital kontrollpanel med automatik
Vätskesensor
Program för marinering
Kapacitet på pump 8m3/tim
Locklås
Svetslängd: 300mm
Kammarstorlek: Bredd 310mm Djup 350mm Höjd 190mm
Elanslutning: 230V 1-fas
Effekt: 0,4kW
Mått: Bredd 410mm Djup 490mm Höjd 410mm
Vikt: 38kg

| | | |
|---|---|---|
| **Lavezzini Speedy** | **11500** | **34 400 kr** |

Vakuummaskin med kammare
Digital kontrollpanel med automatik
Vätskesensor
Program för marinering
Kapacitet på pump 8m3/tim
Locklås
Svetslängd: 350mm
Kammarstorlek: Bredd 360mm Djup 400mm Höjd 190mm
Effekt: 0,65kW
Elanslutning: 230V 1-fas
Mått: Bredd 460mm Djup 540mm Höjd 420mm
Vikt: 55kg

| Beskrivning | Art.nr | Pris |
|---|---|---|
| **Lavezzini Jolly** | **12100** | **41 600 kr** |

Vakuummaskin med kammare
Digital kontrollpanel med automatik
Vätskesensor
Program för marinering
Kapacitet på pump 20m3/tim
Locklås
Svetslängd: 400mm
Kammarstorlek: Bredd 410mm Djup 450mm Höjd 220mm
Effekt: 0,95kW
Elanslutning: 230V 1-fas
Mått: Bredd 510mm Djup 590mm Höjd 450mm
Vikt: 60kg

| | | |
|---|---|---|
| **Lavezzini Boxer 45** | **12245** | **46 300 kr** |

Vakuummaskin med kammare
Digital kontrollpanel med automatik
Vätskesensor
Program för marinering
Kapacitet på pump 20m3/tim
Locklås
Svetslängd: 450mm
Kammarstorlek: Bredd 460mm Djup 500mm Höjd 220mm
Effekt: 0,95kW
Elanslutning: 230V 1-fas
Mått: Bredd 560mm Djup 640mm Höjd 450mm
Vikt: 68kg

| | | |
|---|---|---|
| **Lavezzini Boxer 50** | **12250** | **51 000 kr** |

Vakuummaskin med kammare
Digital kontrollpanel med automatik
Vätskesensor
Program för marinering
Kapacitet på pump 20m3/tim
Locklås
Svetslängd: 500mm
Kammarstorlek: Bredd 520mm Djup 520mm Höjd 220mm
Effekt: 0,95kW
Elanslutning: 230V 1-fas
Mått: Bredd 620mm Djup 665mm Höjd 470mm
Vikt: 80kg

| | | |
|---|---|---|
| **Lavezzini Boxer Duo** | **12255** | **48 300 kr** |

Vakuummaskin med kammare
Digital kontrollpanel med automatik
Vätskesensor
Program för marinering
Kapacitet på pump 20m3/tim
Locklås
Dubbla svetsar
Svetslängd: 2x450mm
Kammarstorlek: Bredd 500mm Djup 460mm Höjd 200mm
Effekt: 0,95kW
Elanslutning: 230V 1-fas
Mått: Bredd 600mm Djup 600mm Höjd 470mm
Vikt: 70kg

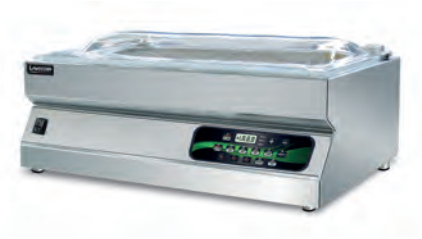

| Beskrivning | Art.nr | Pris |
|---|---|---|
| **Lavezzini Boxer 80** | **12280** | **53 700 kr** |

Vakuummaskin med kammare
Digital kontrollpanel med automatik
Vätskesensor
Program för marinering
Kapacitet på pump 20m3/tim
Locklås
Dubbla svetsar
Svetslängd: 2x400mm
Kammarstorlek: Bredd 820mm Djup 420mm Höjd 180mm
Effekt: 0,95kW
Elanslutning: 230V 1-fas
Mått: Bredd 920mm Djup 560mm Höjd 470mm
Vikt: 80kg

| | | |
|---|---|---|
| **Lavezzini 450** | **13450** | **59 300 kr** |

Vakuummaskin med kammare
Golvmodell
Digital kontrollpanel med automatik
20 program
Kapacitet på pump 25m3/tim
Locklås
Svetslängd 450mm
Kammarstorlek: Bredd 460mm Djup 560mm  Höjd 220mm
Effekt: 0,9kW
Elanslutning: 230V 1-fas
Mått: Bredd 580mm Djup 720mm  Höjd 1070mm
Vikt: 110kg

| | | |
|---|---|---|
| **Lavezzini 450/S** | **13450/S** | **61 700 kr** |

Vakuummaskin med kammare
Golvmodell
Digital kontrollpanel med automatik
20 program
Kapacitet på pump 25m3/tim
Locklås
Dubbla svetsar
Svetslängd: 2x450mm
Kammarstorlek: Bredd 560mm Djup 460mm  Höjd 220mm
Effekt: 1kW
Elanslutning: 230V 1-fas
Mått: Bredd 680mm Djup 630mm  Höjd 1070mm
Vikt: 110kg

| Beskrivning | Art.nr | Pris |
|---|---|---|
| **Lavezzini 500** | **13500** | **76 700 kr** |

Vakuummaskin med kammare
Golvmodell
Digital kontrollpanel med automatik
20 program
Kapacitet på pump 60m3/tim
Locklås
Svetslängd: 500mm
Kammarstorlek: Bredd 510mm Djup 650mm Höjd 220mm
Effekt: 1,3kW
Elanslutning: 400V 3-fas
Mått: Bredd 640mm Djup 815mm Höjd 1070mm
Vikt: 140kg

| | | |
|---|---|---|
| **Lavezzini 550/S** | **13500/S** | **87 900 kr** |

Vakuummaskin med kammare
Golvmodell
Digital kontrollpanel med automatik
20 program
Kapacitet på pump 60m3/tim
Locklås
Dubbla svetsar
Svetslängd: 2x550mm
Kammarstorlek: Bredd 720mm Djup 570mm Höjd 220mm
Effekt: 1,45kW
Elanslutning: 400V 3-fas
Mått: Bredd 840mm Djup 730mm Höjd 1070mm
Vikt: 160kg

| | | |
|---|---|---|
| **Lavezzini 900/S** | **13900** | **113 800 kr** |

Vakuummaskin med kammare
Golvmodell
Digital kontrollpanel med automatik
20 program
Kapacitet på pump 100m3/tim
Locklås
Dubbla svetsar
Svetslängd: 1x900mm och 1x500mm
Kammarstorlek: Bredd 920mm Djup 570mm Höjd 220mm
Effekt: 2,4kW
Elanslutning: 400V 3-fas
Mått: Bredd 1040mm Djup 730mm Höjd 1070mm
Vikt: 200kg

| | | |
|---|---|---|
| **Lavezzini 1000/SL** | **131000** | **100 500 kr** |

Vakuummaskin med kammare
Golvmodell
Digital kontrollpanel med automatik
20 program
Kapacitet på pump 60m3/tim
Locklås
Svetslängd: 1000mm
Kammarstorlek: Bredd 1020mm Djup 420mm Höjd 200mm
Effekt: 1,45kW
Elanslutning: 400V 3-fas
Mått: Bredd 1140mm Djup 570mm Höjd 1070mm
Vikt: 160kg

| Beskrivning | Art.nr | Pris |
|---|---|---|
| **Lavezzini 550S/DUPLEX** | **13550/D** | **164 300 kr** |

Vakuummaskin med kammare
Golvmodell
Två digitala kontrollpaneler med automatik
20 program
Kapacitet på pump 100m3/tim
Locklås
Svetslängd: 2x550mm
Kammarstorlek: 2 x Bredd 720mm Djup 570mm  Höjd 220mm
Effekt: 2,6kW
Elanslutning: 400V 3-fas
Mått: Bredd 1680mm Djup 730mm  Höjd 1070mm
Vikt: 260kg

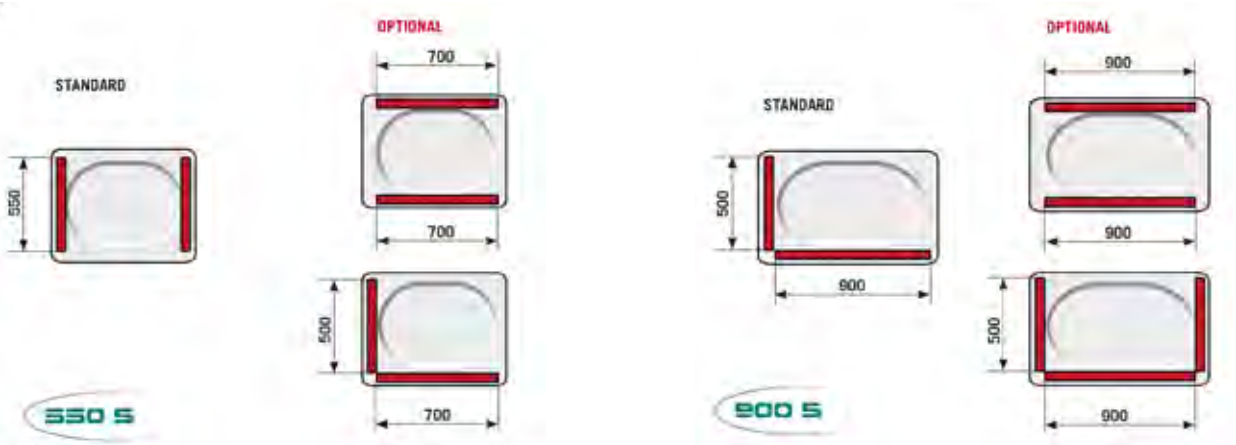


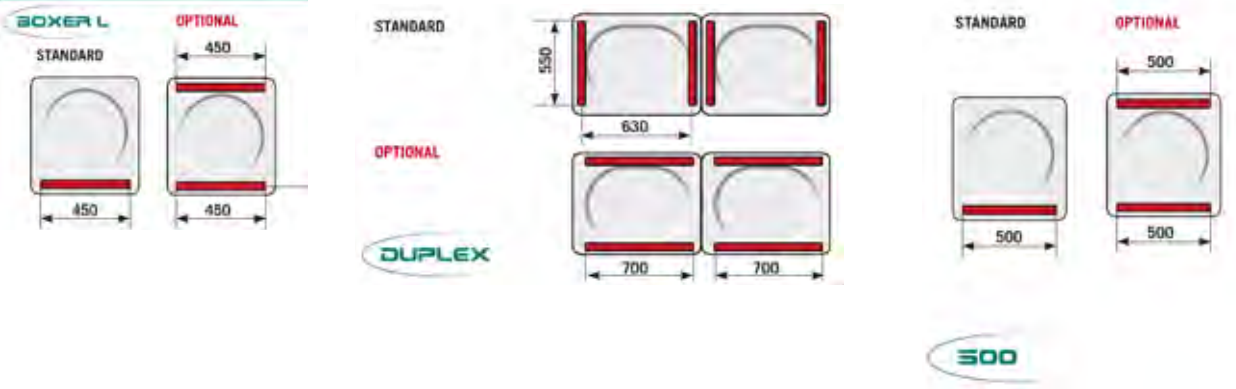

# Tillbehör Lavezzini

| Beskrivning | Art.nr | Pris |
|---|---|---|
| **Gasanslutning** | **10000** | **7 400 kr** |
| Samtliga modeller exkl. Mycra, Universal, Optima och Unica. | | |
| **Rostfritt Stativ** | **10001** | **Offereras** |
| Offereras efter önskemål | | |
| **Dubbla svetstrådar** | **10003** | **1 650 kr** |
| 2st 3mm svetstrådar istället för 1st 6mm | | |
| **Lutande iläggsskiva för flytande produkter** | **10004** | **2 500 kr** |
| Rostfritt utförande | | |
| **Rostfri mobil bänk med 1st låda** | **10005** | **9 900 kr** |
| Passar Jolly, Boxer 45, 50 & duo<br>4st hjul varav 2st låsbara<br>Mått: 620x640x600mm | | |
| **Extra djup kammare (Jolly)** | **10007** | **7 100 kr** |
| Djup kammare för vaccning av flytande produkter med påsen i stående läge.<br>Enbart möjligt på Jolly | | |

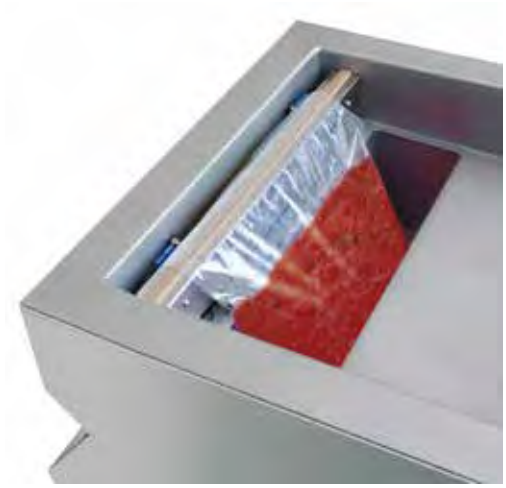

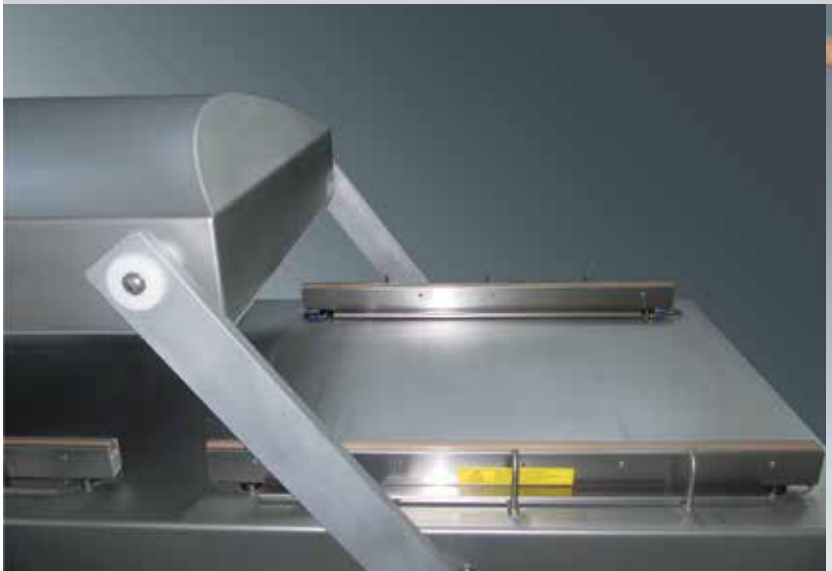

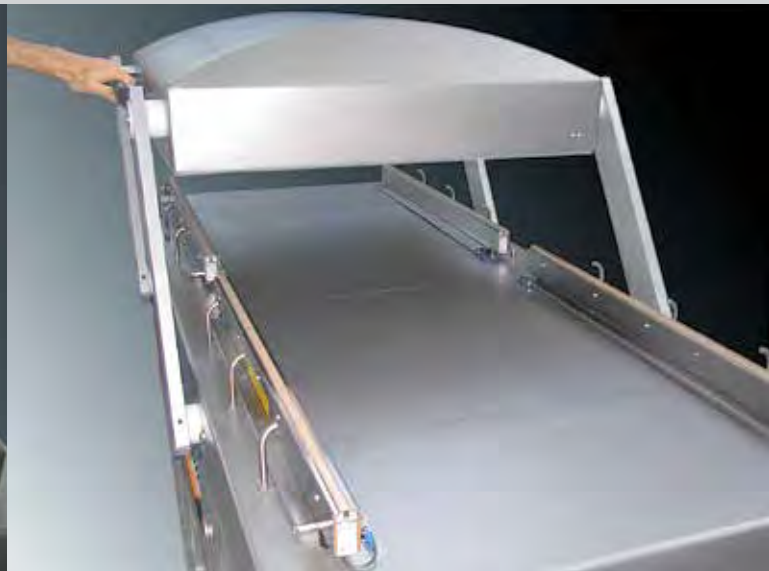

# Sousvide

| Beskrivning | Art.nr | Pris |
|---|---|---|
| **Lavezzini CVS200** | **CVS200** | **11 100 kr** |

Sousvide bad för lågtempererad tillagning
Badkapacitet: 9L
Innerhöjd bad: 150mm
Effektiv vattennivå: 120mm
Digital tid- & temperaturprogrammering
Konstant Temperaturövervakning
Arbetstemperatur: 45° - 100°C
Effekt: 0,4kW
Elanslutning: 230V 1-fas
Mått: Bredd 345mm Djup 285mm Höjd 270mm
Vikt: 6,5kg

| | | |
|---|---|---|
| **Lavezzini CVS400** | **CVS400** | **15 500 kr** |

Sousvide bad för lågtempererad tillagning
Badkapacitet: 25L
Innerhöjd bad: 200mm
Effektiv vattennivå: 170mm
Digital tid- & temperaturprogrammering
Konstant Temperaturövervakning
Arbetstemperatur: 45° - 100°C
Effekt: 1kW
Elanslutning: 230V 1-fas
Mått: Bredd 350mm Djup 550mm Höjd 320mm
Vikt 12kg

| | | |
|---|---|---|
| **Lavezzini CVS800** | **CVS800** | **23 500 kr** |

Sousvide bad för lågtempererad tillagning
Badkapacitet: 50L
Innerhöjd bad: 200mm
Effektiv vattennivå: 170mm
Digital tid- & temperaturprogrammering
Konstant Temperaturövervakning
Arbetstemperatur: 45° - 100°C
Effekt: 2kW
Elanslutning: 230V 1-fas
Mått: Bredd 670mm Djup 550mm Höjd 320mm
Vikt 20kg

# Combi Cook

| | | |
|---|---|---|
| **Lavezzini Combi cook** | **13600** | **26 700 kr** |

Vacmaskin med kammare och sousvide i ett
Digital kontrollpanel
Svetslängd: 250mm
Kammarstorlek på vac: Bredd 260mm Djup 300mm Höjd 120mm
Kapacitet på pump: 8m3/tim
Badkapacitet sousvide 9 liter
Innerhöjd bad: 150mm
Effektiv vattennivå: 120mm
Digital tid- & temperaturprogrammering
Arbetstemperatur: 45° - 100°C
Effekt: 0,9 kW
Elanslutning: 230V 1-fas
Mått: bredd 610mm Djup 480mm Höjd 300mm
Vikt: 28 kg

la Minerva
food service equipment

**La Minervas** utrustning är tillverkad med högsta kvalitet och fokus på hygien och driftsäkerhet. Minerva potatisskalare har en kraftig maskinkropp av rostfritt stål med upplyftbar karborundumbelagd skalskiva samt utbytbar cylinderbeläggning. **Minerva** har även en av marknadens absolut bredaste och driftsäkraste köttkvarnsserie i sin tillverkning. Med allt från traditionella kvarnar till de mest avancerade med inbyggd kyla för bästa hygien.

# Potatisskalare

| Beskrivning | Art.nr | Pris |
|---|---|---|
| **PP5** | **PP5-230** | **31 600 kr** |
| Bänkmodell | | |
| Kapacitet 5kg/omg | | |
| Rostfritt utförande | | |
| Upplyftbar skalskiva | | |
| Timer 4 min | | |
| Mått: Bredd 402mm Djup 610mm Höjd 561mm | | |
| Elanslutning: 230V 1-fas | | |
| Effekt: 0,270 kw | | |
| Vikt: 30 kg | | |

| | | |
|---|---|---|
| **PP5** | **PP5-400** | **29 600 kr** |
| Bänkmodell | | |
| Kapacitet 5kg/omg | | |
| Rostfritt utförande | | |
| Upplyftbar skalskiva | | |
| Timer 4 min | | |
| Mått: Bredd 402mm Djup 610mm Höjd 561mm | | |
| Elanslutning: 400V 3-fas | | |
| Effekt: 0,270 kw | | |
| Vikt: 30 kg | | |

| | | |
|---|---|---|
| **PP5TF** | **PP5TF-230** | **40 000 kr** |
| Golvmodell | | |
| Inbyggt slamkärl | | |
| Kapacitet 5kg/omg | | |
| Rostfritt utförande | | |
| Upplyftbar skalskiva | | |
| Timer 4 min | | |
| Mått: Bredd 402mm Djup 610mm Höjd 800mm | | |
| Elanslutning: 230V 1-fas | | |
| Effekt: 0,270 kw | | |
| Vikt: 35 kg | | |

| Beskrivning | Art.nr | Pris |
|---|---|---|
| **PP5TF** | **PP5TF-400** | **39 100 kr** |

Golvmodell
Inbyggt slamkärl
Kapacitet 5kg/omg
Rostfritt utförande
Upplyftbar skalskiva
Timer 4 min
Mått: Bredd 402mm Djup 610mm Höjd 800mm
Elanslutning: 400V 3-fas
Effekt: 0,270 kw
Vikt: 35 kg

| | | |
|---|---|---|
| **PP10TF** | **PP10TF** | **42 500 kr** |

Golv modell
Inbyggt slamkärl
Kapacitet 10kg/omg
Rostfritt utförande
Upplyftbar skalskiva
Timer 4 min
Mått: Bredd 442mm Djup 686mm Höjd 945mm
Elanslutning: 400V 3-fas
Effekt: 0,750 kw
Vikt: 46 kg

| | | |
|---|---|---|
| **PP20TF** | **PP20TF** | **45 800 kr** |

Golv modell
Inbyggt slamkärl
Kapacitet 20kg/omg
Rostfritt utförande
Upplyftbar skalskiva
Timer 4 min
Mått: Bredd 505mm Djup 737mm Höjd 1078mm
Elanslutning: 400V 3-fas
Effekt: 1,150 kw
Vikt: 60 kg

| | | |
|---|---|---|
| **PP30TF** | **PP30TF** | **48 600 kr** |

Golv modell
Inbyggt slamkärl
Kapacitet 30kg/omg
Rostfritt utförande
Upplyftbar skalskiva
Timer 4 min
Mått: Bredd 505mm Djup 737mm Höjd 1133mm
Elanslutning: 400V 3-fas
Effekt: 1,150 kw
Vikt: 32 kg

# Tillbehör potatisskalare

| Beskrivning | Art.nr | Pris |
|---|---|---|
| **Skalskiva 560** | **90560** | **4 200 kr** |
| Passar till PP5, CE 560 | | |
| **Skalskiva 565** | **90565** | **5 800 kr** |
| Passar till PP10, CE 565 | | |
| **Skalskiva 570** | **90570** | **7 400 kr** |
| Passar till PP20 + PP30, CE 570 | | |

# Köttkvarnar

| Beskrivning | Art.nr | Pris |
|---|---|---|
| **CGT 70** | **1004** | **13 900 kr** |

Bänkmodell
70mm
Lico system (1 kniv + 1 skiva, 4,5mm ingår)
Kapacitet 200kg/tim
Maskinkropp i rostfritt/lackad bottenplatta
Reverserande gång
Mått: Bredd 245mm Djup 470mm Höjd 430mm
Elanslutning: 400V 3-fas
Effekt: 0,8 kw
Vikt: 24 kg

| | | |
|---|---|---|
| **CE 22 N S3** | **1005** | **27 500 kr** |

Bänk/stativ modell
82mm
Unger system S3 (2 skivor + 1 dubbelkniv, 4,5mm slutskiva ingår)
Kapacitet 300kg/tim
Helt i rostfritt utförande
Reverserande gång
Mått: Bredd 305mm Djup 450mm Höjd 535mm
Elanslutning: 400V 3-fas
Effekt: 1,1 kw
Vikt: 33 kg

| | | |
|---|---|---|
| **CE 22 N S5** | **1006** | **29 700 kr** |

Bänk/stativ modell
82mm
Unger system S5 (3 skivor + 2 dubbelknivar, 4,5mm slutskiva ingår )
Kapacitet 300kg/tim
Helt i rostfritt utförande
Reverserande gång
Mått: Bredd 305mm Djup 450mm Höjd 535mm
Elanslutning: 400V 3-fas
Effekt: 1,1 kw
Vikt: 33 kg

| Beskrivning | Art.nr | Pris |
|---|---|---|
| **CE 32 N S5** | **1009** | **44 400 kr** |

Bänk/stativ modell
98mm
Unger system S5 (3 skivor + 2 dubbelknivar, 4,5 mm slutskiva ingår)
Kapacitet 500kg/tim
Helt i rostfritt utförande
Reverserande gång
Mått: Bredd 330mm Djup 565mm Höjd 540mm
Elanslutning: 400V 3-fas
Effekt: 2,2 kw
Vikt: 50 kg

| | | |
|---|---|---|
| **CE 660F** | **1008** | **73 600 kr** |

Golvmodell
98mm
Unger system S5 (3 skivor + 2 dubbelknivar)
Kapacitet 750kg/tim
Helt i rostfritt utförande
Reverserande gång
Mått: Bredd 510mm Djup 715mm Höjd 987mm
Elanslutning: 400V 3-fas
Effekt: 2,9 kw
Vikt: 74 kg

| | | |
|---|---|---|
| **CE 800 S5** | **1021** | **117 100 kr** |

Golvmodell
98mm
Unger system S5 (3 skivor + 2 dubbelknivar)
Kapacitet 1500kg/tim
Helt i rostfritt utförande
Reverserande gång
Mått: Bredd 755mm Djup 900mm Höjd 1285mm
Elanslutning: 400V 3-fas
Effekt: 4,1 kw
Vikt: 117 kg

# Kylda köttkvarnar

| Beskrivning | Art.nr | Pris |
|---|---|---|
| **CE 22 R S3** | **1007** | **46 800 kr** |

Bänk/stativ modell
82mm
Unger system S3 (2 skivor + 1 dubbelkniv, slutskiva 4,5 mm ingår)
Kapacitet 300kg/tim
Kyld med egen kompressor
Helt i rostfritt utförande
Reverserande gång
Mått: Bredd 380mm Djup 516mm Höjd 516mm
Elanslutning: 400V 3-fas
Effekt: 1,1 kw
Vikt: 47 kg

| | | |
|---|---|---|
| **CE 22 R S5** | **1011** | **50 700 kr** |

Bänk/stativ modell
82mm
Unger system S5 (3 skivor + 2 dubbelknivar, 4,5 mm slutskiva ingår )
Kapacitet 300kg/tim
Kyld med egen kompressor
Helt i rostfritt utförande
Reverserande gång
Mått: Bredd 380mm Djup 516mm Höjd 516mm
Elanslutning: 400V 3-fas
Effekt: 1,1 kw
Vikt: 50 kg

| | | |
|---|---|---|
| **CE 32 R S5** | **1012** | **63 900 kr** |

Bänk/stativ modell
98mm
Unger system S5 (3 skivor + 2 dubbelknivar, 4,5 mm slutskiva ingår)
Kapacitet 500kg/tim
Helt i rostfritt utförande
Reverserande gång
Mått: Bredd 368mm Djup 640mm Höjd 598mm
Elanslutning: 400V 3-fas
Effekt: 2,2 kw
Vikt: 60 kg

| Beskrivning | Art.nr | Pris |
|---|---|---|
| **CE 800R** | **1022** | **167 400 kr** |
| Golvmodell | | |
| 98mm | | |
| Unger system S5 (3 skivor + 2 dubbelknivar) | | |
| Kapacitet 1500kg/tim | | |
| Helt i rostfritt utförande | | |
| Reverserande gång | | |
| Mått: Bredd 755mm Djup 1005mm Höjd 1285mm | | |
| Elanslutning: 400V 3-fas | | |
| Effekt: 5,3 kw | | |
| Vikt: 150kg | | |

## Tillbehör köttkvarnar

| Beskrivning | Art.nr | Pris |
|---|---|---|
| **Kvarnskivor CGT dia. 70mm** | | |
| **2mm** | **1004-02** | **870 kr** |
| **3mm** | **1004-03** | **570 kr** |
| **4,5mm** | **1004-4,5** | **520 kr** |
| **7,8mm** | **1004-7,8** | **570 kr** |
| **10mm** | **1004-10** | **570 kr** |

| | | |
|---|---|---|
| **Kvarnkniv CGT 70.** | **1004-1** | **325 kr** |
| **Kniv** | | |

| | | |
|---|---|---|
| **Kvarnskivor Rfr CE22. dia. 82mm Unger S3 och S5** | | |
| **0-skiva** | **1005-0** | **450 kr** |
| **2mm** | **1005-2** | **680 kr** |
| **3mm** | **1005-3** | **630 kr** |
| **3,5mm** | **1005-3,5** | **460 kr** |
| **4,5mm** | **1005-4,5** | **450 kr** |
| **5mm** | **1005-5** | **450 kr** |
| **6mm** | **1005-6** | **450 kr** |
| **8mm** | **1005-8** | **395 kr** |
| **10mm** | **1005-10** | **395 kr** |
| **13mm** | **1005-13** | **375 kr** |

| | | |
|---|---|---|
| **Kvarnkniv CE 22.** | **1005-1** | **595 kr** |
| Rostfri kniv med utbytbara blad | | |

| | | |
|---|---|---|
| **Knivsats CE 22.** | **1005-11** | **290 kr** |
| Rostfria knivblad 9pack | | |

| Beskrivning | Art.nr | Pris |
|---|---|---|
| **Kvarnskivor RFR CE 32, 660, 800 dia 98mm Unger S3 & S5** | | |
| **0-skiva** | **1007-0** | **1 350 kr** |
| **2mm** | **1007-2** | **1 420 kr** |
| **3mm** | **1007-3** | **1 200 kr** |
| **3,5mm** | **1007-3,5** | **1 200 kr** |
| **4,5mm** | **1007-4,5** | **1 120 kr** |
| **6mm** | **1007-6** | **1 120 kr** |
| **8mm** | **1007-8** | **1 120 kr** |
| **13mm** | **1007-13** | **1 120 kr** |
| **Kvarnkniv CE 32, 660, 800** | **1007-1** | **1 340 kr** |
| Rostfri kniv 98mm | | |

## Kvarnsystem unger i detalj

**S3**

**S5**

# Hamburger-/köttbullsmaskiner

| Beskrivning | Art.nr | Pris |
|---|---|---|
| **CE 653** | **1015** | **91 000 kr** |
| Bänkmodell | | |
| Kapacitet: | | |
| Hamburgare 2100/tim | | |
| Köttbullar 4200/tim | | |
| Exkl cylinder (se sidan 104 för cylindrar) | | |
| Rostfritt/Aluminium utförande | | |
| 23L rostfri matarskål | | |
| Matarband | | |
| Mått: Bredd 625mm Djup 555mm Höjd 650mm | | |
| Elanslutning: 400V 3-fas | | |
| Effekt: 0,75 kw | | |
| Vikt: 50 kg | | |

| | | |
|---|---|---|
| **CE 653R** | **1015-R** | **108 400 kr** |
| Bänkmodell | | |
| Kylt utförande med egen kompressor | | |
| Kapacitet: | | |
| Hamburgare 2100/tim | | |
| Köttbullar 4200/tim | | |
| Exkl cylinder (se sidan 104 för cylindrar) | | |
| Rostfritt/Aluminium utförande | | |
| 23L rostfri matarskål | | |
| Matarband | | |
| Mått: Bredd 525mm Djup 485mm Höjd 650mm | | |
| Elanslutning: 400V 3-fas | | |
| Effekt: 0,75 kw | | |
| Vikt: 63 kg | | |

| Beskrivning | Art.nr | Pris |
|---|---|---|
| **CEH** | **H1016** | **UTGÅTT** |

Bänkmodell
Kapacitet:
Hamburgare 2100/tim
Köttbullar 4200/tim
Exkl cylinder (se sidan 104 för cylindrar)
Rostfritt utförande
30L rostfri matarskål
Matarband
Mått: Bredd 640mm Djup 560mm Höjd 770mm
Elanslutning: 400V 3-fas
Effekt: 0,75 kw
Vikt: 75kg

| | | |
|---|---|---|
| **CEHR** | **H1016R** | **UTGÅTT** |

Bänkmodell
Kylt utförande med egen kompressor
Kapacitet:
Hamburgare 2100/tim
Köttbullar 4200/tim
Exkl cylinder (se sidan 104 för cylindrar)
Rostfritt utförande
30L rostfri matarskål
Matarband
Mått: Bredd 675mm Djup 560mm Höjd 770mm
Elanslutning: 400V 3-fas
Effekt: 0,75 kw
Vikt: 85kg

| | | |
|---|---|---|
| **CE MBF** | **MBF** | **På förfrågan** |

Köttbullsrullare
Golvmodell
Kapacitet: Ca 4000 köttbullar/tim
Inkl 1st köttbullsformarcylinder
Rostfritt utförande
Ställbart matarband höjdledes
Passar CE 653, 653R, CEH & CEHR
Mått: Bredd 900mm Djup 475mm Höjd 1050mm
Elanslutning: 230V 1-fas
Effekt: 0,18 kw
OBS: Variabel hastighet krävs som tillval på både färsformare och köttbullsrullare. Till färsformaren krävs förlängt matarband samt automatisk avskrapare (tryckluftsdriven). Kompressor köps separat.
Kontakta din säljare för offert på en komplett köttbullslinje.

# Tillbehör hamburger-/köttbullsmaskiner

| Beskrivning | Art.nr | Pris |
|---|---|---|
| **Cylinder standard** | **1017** | **13 100 kr** |
| Passar 653, 653R, CEH & CEHR<br>Hamburgare dia. 90,100,110,120mm | | |
| **Cylinder special** | **1018** | **26 900 kr** |
| Passar 653, 653R, CEH, CEHR | | |
| **Cylinder köttbullar** | **1019** | **18 900 kr** |
| Passar 653, 653R, CEH, CEHR<br>2x36mm | | |
| **Fotpedal** | **1020** | **4 200 kr** |
| Passar 653, 653R, CEH, CEHR | | |
| **Variabel hastighet** | **1014** | **27 200 kr** |
| Passar 653, 653R, CEH, CEHR | | |
| **Pappersmatare** | **1016** | **7 600 kr** |
| Passar 653, 653R, CEH, CEHR | | |
| **Matarskål i rostfritt 40L** | **1023** | **5 600 kr** |
| Passar 653, 653R | | |
| **Förlängning av matarband** | **1026** | **10 000 kr** |
| Total längd ca 800mm<br>Passar 653, 653R, CEH, CEHR | | |
| **Papper till pappersmatare** | **CARTA** | **På förfrågan** |
| 10 kort á 1000st | | |
| **Automatisk avskrapare** | **AAVS** | **18 900 kr** |
| Total längd ca 800mm<br>Passar 653, 653R | | |

La Minervas hydrauliska korvstoppar är kraftfulla, robusta & kompakta. Lätta att använda tack vare en ergonomisk arbetsställning. Enkel rengöring och en mycket noggrann ytfinish.

| Beskrivning | Art.nr | Pris |
|---|---|---|
| **Hydraulisk korvstopp VINS / 22** | **VINS 22** | **67 200 kr** |
| **1-fas utförande** | | **70 800 kr** |

Rostfritt utförande
Kapacitet: 22 liter / 19kg
Borttagningsbar cylinder i polerat rostfritt
4 hjul (2 med broms)
Automatisk start/stopp med knäkontroll
Inkl. 3st rostfria korvhorn, ø 14, 22 och 30mm
Elektroniska delar inkapslade i en IP56 klassad box
Effekt 3-fas: 0,52kW
Effekt 1-fas: 0,37kW
Djup: 568mm Bredd: 518mm Höjd: 1188mm
Vikt: 119kg

| | | |
|---|---|---|
| **Hydraulisk korvstopp VINS / 32** | **VINS 32** | **75 900 kr** |
| **1-fas utförande** | | **79 800 kr** |

Rostfritt utförande
Kapacitet: 32 liter / 27kg
Borttagningsbar cylinder i polerat rostfritt
4 hjul (2 med broms)
Automatisk start/stopp med knäkontroll
Inkl. 3st rostfria korvhorn, ø 14, 22 och 30mm
Elektroniska delar inkapslade i en IP56 klassad box
Effekt 3-fas: 0,52kW
Effekt 1-fas: 0,37kW
Djup: 568mm Bredd: 518mm Höjd: 1188mm
Vikt: 125kg

| | | |
|---|---|---|
| **Hydraulisk korvstopp VINS / 45** | **VINS 45** | **83 500 kr** |

Rostfritt utförande
Kapacitet: 32 liter / 27kg
Borttagningsbar cylinder i polerat rostfritt
4 hjul (2 med broms)
Automatisk start/stopp med knäkontroll
Inkl. 3st rostfria korvhorn, ø 14, 22 och 30mm
Elektroniska delar inkapslade i en IP56 klassad box
Effekt 3-fas: 0,52kW
Djup: 568mm Bredd: 518mm Höjd: 1264mm
Vikt: 137kg

# Bandsågar

| Beskrivning | Art.nr | Pris |
|---|---|---|
| **Minerva Bandsåg CE 165** | **CE165** | **35 700 kr** |
| Bänkmodell | | |
| Rostfritt utförande | | |
| Sågbladslängd 1650mm | | |
| Hastighet 1430 V/min | | |
| Max såghöjd 240mm | | |
| Max sågbredd 190mm | | |
| Sågbord 470x485mm | | |
| Mått: Bredd 495mm Djup 485mm Höjd 915mm | | |
| Elanslutning: 400V -3-fas | | |
| Effekt: 1,1 kw | | |
| Vikt: 48kg | | |

| | | |
|---|---|---|
| **Minerva Bandsåg CE 182** | **CE182** | **41 500 kr** |
| Bänkmodell | | |
| Rostfritt utförande | | |
| Sågbladslängd 1820mm | | |
| Hastighet 1430 V/min | | |
| Max såghöjd 300mm | | |
| Max sågbredd 190mm | | |
| Sågbord 470x485mm | | |
| Mått: Bredd 495mm Djup 485mm Höjd 1050mm | | |
| Elanslutning: 400V -3-fas | | |
| Effekt: 1,1 kw | | |
| Vikt: 52kg | | |
| **Stativ till ovan sågar** | | **7 400 kr** |

| Beskrivning | Art.nr | Pris |
|---|---|---|
| **Minerva Bandsåg CE 205** | **CE205** | **73 500 kr** |

Golvmodell
Rostfritt utförande
Sågbladslängd 2050x16mm
Hastighet 1430 V/min
Max såghöjd 330mm
Max sågbredd 232mm
Sågbord 600x570mm
Mått: Bredd 650mm Djup 630mm Höjd 1810mm
Elanslutning: 400V -3-fas
Effekt: 1,1 kw
Vikt: 85kg

| | | |
|---|---|---|
| **Minerva Bandsåg CE 243P** | **CE243P** | **121 400 kr** |

Golvmodell
Rörligt matarbord
Rostfritt utförande
Sågbladslängd 2430x16mm
Hastighet 15m/sek
Max såghöjd 355mm
Max sågbredd 288mm
Sågbord 830x735mm
Mått: Bredd 845mm Djup 800mm Höjd 1875mm
Elanslutning: 400V -3-fas
Effekt: 1,1 kw
Vikt: 140kg

| | | |
|---|---|---|
| **Minerva Bandsåg CE 285P** | **CE285P** | **140 900 kr** |

Golvmodell
Rörligt matarbord
Rostfritt utförande
Sågbladslängd 2850x16mm
Hastighet 17m/sek
Max såghöjd 400mm
Max sågbredd 330mm
Sågbord 880x880mm
Mått: Bredd 880mm Djup 932mm Höjd 1875mm
Elanslutning: 400V -3-fas
Effekt: 1,5 kw
Vikt: 170kg

**NTF** är en stor tillverkare av iskub, isflake och iskrossmaskiner. Den driftsäkra konstruktionen och den höga kvalitén gör dessa maskiner till den absoluta favoriten när det gäller istillverkning i olika utföranden, allt från den krävande baren som vill ha kristallklara solida kuber eller iskross, till hotellbuffén och fiskbutiken som kräver hög kapacitet och driftsäkerhet på sin isflakemaskin.

**R290**

# Iskubmaskiner/Dispenser

| Beskrivning | Art.nr | Pris |
|---|---|---|
| **SL35 luftkyld** | **SL35AR290** | **12 700 kr** |
| **SL35 vattenkyld** | **SL35WR290** | **12 700 kr** |

Kapacitet 20kg/dygn
4 kg Lager
Kubstorlek 14g
Vatten/Luft kyld ( anges vid beställning )
Rengöringssystem
Mått: Bredd 355mm Djup 404mm  Höjd 604mm inkl fötter
Elanslutning: 230V 1-fas
Effekt: 0,320 kw 1x10amp
Vikt: 28 kg

| | | |
|---|---|---|
| **SL50 luftkyld** | **SL50AR290** | **15 900 kr** |
| **SL50 vattenkyld** | **SL50WR290** | **15 900 kr** |
| **SL50 luftkyld med tömningspump** | **SL50AR290DP** | **16 200 kr** |

Kapacitet 26kg/dygn
6 kg Lager
Kubstorlek 14-**17**-32-41g
Vatten/Luft kyld ( anges vid beställning
Rengöringssystem
Dammfilter för kondensorn
Mått: Bredd 387mm Djup 465mm  Höjd 612mm inkl fötter
Elanslutning: 230V 1-fas
Effekt: 0,290 kw 1x10amp
Vikt: 39 kg

| | | |
|---|---|---|
| **SL60 luftkyld** | **SL60AR290** | **16 200 kr** |
| **SL60 vattenkyld** | **SL60WR290** | **16 200 kr** |
| **SL60 luftkyld med tömningspump** | **SL60AR290DP** | **17 200 kr** |

Kapacitet 29kg/dygn
9 kg lager
Kubstorlek 14-**17**-32-41g
Vatten/Luft kyld (anges vid beställning
Rengöringssystem
Dammfilter för kondensorn
Mått: Bredd 387mm Djup 465mm Höjd 692mm inkl fötter
Elanslutning: 230V 1-fas
Effekt: 0,290 kw 1x10Amp
Vikt: 38kg

| Beskrivning | Art.nr | Pris |
|---|---|---|
| **SL70 luftkyld** | **SL70AR290** | **18 200 kr** |
| **SL70 vattenkyld** | **SL70WR290** | **18 200 kr** |
| **SL70 luftkyld med tömningspump** | **SL70AR290DP** | **19 700 kr** |

Kapacitet 35kg/dygn
16 kg Lager
Kubstorlek 14-**17**-32-41g
Vatten/Luft kyld ( anges vid beställning
Rengöringssystem
Dammfilter för kondensorn
Mått: Bredd 497mm Djup 592mm  Höjd 797mm inkl ben
Elanslutning: 230V 1-fas
Effekt: 0,370 kw 1x10amp
Vikt: 48 kg

| | | |
|---|---|---|
| **SL90 luftkyld** | **SL90AR290** | **19 800 kr** |
| **SL90 vattenkyld** | **SL90WR290** | **19 800 kr** |
| **SL90 luftkyld med tömningspump** | **SL90AR290DP** | **20 600 kr** |

Kapacitet 40kg/dygn
25 kg Lager
Kubstorlek 14-**17**-32-41g
Vatten/Luft kyld ( anges vid beställning
Rengöringssystem
Dammfilter för kondensorn
Mått: Bredd 497mm Djup 592mm  Höjd 907mm inkl ben
Elanslutning: 230V 1-fas
Effekt: 0,450 kw 1x10amp
Vikt: 52 kg

| | | |
|---|---|---|
| **SL140 luftkyld** | **SL140AR290** | **27 900 kr** |
| **SL140 vattenkyld** | **SL140WR290** | **27 900 kr** |
| **SL140 luftkyld med tömningspump** | **SL140AR290DP** | **30 800 kr** |

Kapacitet 70kg/dygn
40 kg Lager
Kubstorlek 14-**17**-32-41g
Vatten/Luft kyld ( anges vid beställning
Rengöringssystem
Dammfilter för kondensorn
Mått: Bredd 735mm Djup 603mm  Höjd 1017mm inkl ben
Elanslutning: 230V 1-fas
Effekt: 0,700 kw 1x10amp
Vikt: 67 kg

| | | |
|---|---|---|
| **SL180 luftkyld** | **SL180AR290** | **30 200 kr** |
| **SL180 vattenkyld** | **SL180WR290** | **30 200 kr** |
| **SL180 luftkyld med tömningspump** | **SL180AR290DP** | **32 200 kr** |

Kapacitet 75kg/dygn
40 kg Lager
Kubstorlek 14-**17**-32-41g
Vatten/Luft kyld ( anges vid beställning
Rengöringssytem
Dammfilter för kondensorn
Mått: Bredd 735mm Djup 603mm  Höjd 1017mm inkl ben
Elanslutning: 230V 1-fas
Effekt: 0,800 kw 1x10amp
Vikt: 71 kg

| Beskrivning | Art.nr | Pris |
|---|---|---|
| **SL260 luftkyld** | **SL260AR290** | **32 100 kr** |
| **SL260 vattenkyld** | **SL260WR290** | **32 100 kr** |
| **SL260 luftkyld med tömningspump** | **SL260AR290DP** | **33 700 kr** |

Kapacitet 93kg/dygn
60 kg Lager
Kubstorlek 14-**17**-32-41g
Vatten/Luft kyld ( anges vid beställning
Rengöringssystem
Dammfilter för kondensorn
Mått: Bredd 735mm Djup 603mm  Höjd 1117mm inkl ben
Elanslutning: 230V 1-fas
Effekt: 0,850 kw 1x10amp
Vikt: 74 kg

| | | |
|---|---|---|
| **SL280 luftkyld** | **SL280AR290** | **41 700 kr** |
| **SL280 vattenkyld** | **SL280W** | **41 700 kr** |
| **SL280 luftkyld med tömningspump** | **SL280AR290DP** | **42 900 kr** |

Kapacitet 130kg/dygn
65 kg Lager
Kubstorlek 14-**17**-32-41-60g
Vatten/Luft kyld ( anges vid beställning )
Mått: Bredd 840mm Djup 740mm  Höjd 1185mm inkl ben
Elanslutning: 230V 1-fas
Effekt: 1,050 kw 1x16amp
Vikt: 113 kg

| | | |
|---|---|---|
| **SL350 luftkyld** | **SL350A** | **43 200 kr** |
| **SL350 vattenkyld** | **SL350W** | **43 200 kr** |
| **SL350 luftkyld med tömningspump** | **SL350ADP** | **44 200 kr** |

Kapacitet 150kg/dygn
65 kg Lager
Kubstorlek 14-**17**-32-41-60g
Köldmedia R452
Vatten/Luft kyld ( anges vid beställning )
Mått: Bredd 840mm Djup 740mm  Höjd 1185mm inkl ben
Elanslutning: 230V 1-fas
Effekt: 1,400 kw 1x16amp
Vikt: 118 kg

| | | |
|---|---|---|
| **Isdispenser** | **D55** | **28 100 kr** |
| **Underskåp till D55** | **US55** | **UTGÅTT** |

Belysning i fronten
Fotocell
Kapacitet 22kg/dygn
Kubstorlek 14g
7 kg Lager
Vatten/Luft kyld ( anges vid beställning )
Mått: Bredd 395mm Djup 530mm Höjd 795mm
Elanslutning: 230V 1-fas
Effekt: 0,25 kw 1x10amp
Vikt: 41 kg

| | | |
|---|---|---|
| **CM350 luftkyld** | **CM350A** | **41 200 kr** |
| **CM350 vattenkyld** | **CM350W** | **41 200 kr** |

Kapacitet 155kg/dygn
Kubstorlek 14-**17**-32-41-60g
Vatten/Luft kyld ( anges vid beställning )
Köldmedia R452
Mått: Bredd 862mm Djup 555mm  Höjd 720mm
Elanslutning: 230V 1-fas
Effekt: 1,4 kw 1x16amp
Vikt: 118 kg
**Passande bingar: PE530, T420, T830**

| | | |
|---|---|---|
| **CM650 luftkyld** | **CM650A** | **69 100 kr** |
| **CM650 vattenkyld** | **CM650W** | **69 100 kr** |

Kapacitet 300kg/dygn
Kubstorlek 14-**17**-32-41-60g
Vatten/Luft kyld ( anges vid beställning )
Köldmedia R452
Mått: Bredd 1250mm Djup 580mm Höjd 848mm
Elanslutning: 230V 1-fas alt 400V 3-fas
Effekt: 2,6 kw 1x20amp trög
alt 3x25amp ( anges vid beställning )
Vikt: 152 kg
**Passande bingar: T830**

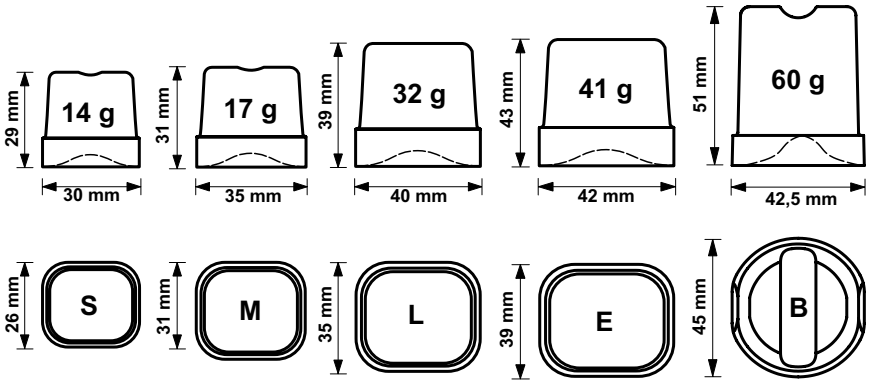


Med köldmedia R452 så finns det ej  rengöringssystem på maskinerna.

# Iskrossmaskiner

| Beskrivning | Art.nr | Pris |
|---|---|---|
| **SLT 100 luftkyld** | **SLT100AR290** | **35 300 kr** |
| **SLT 100 vattenkyld** | **SLT100WR290** | **35 300 kr** |

Kapacitet 55kg/dygn
10kg Lager
Vatten/Luft kyld ( anges vid beställning )
Is storlek: ca 8x16x7mm
Mått: Bredd 450mm Djup 620mm Höjd 685mm inkl fötter
Elanslutning: 230V 1-fas
Effekt: 0,410 kw 1x10amp
Vikt: 59kg

| | | |
|---|---|---|
| **SLT 170 luftkyld** | **SLT170AR290** | **36 300 kr** |
| **SLT 170 vattenkyld** | **SLT170WR290** | **36 300 kr** |

Kapacitet 90kg/dygn
19 kg Lager
Vatten/Luft kyld ( anges vid beställning )
Is storlek: ca 8x16x7mm
Mått: Bredd 500mm Djup 660mm Höjd 800mm inkl ben
Elanslutning: 230V 1-fas
Effekt: 0,440 kw 1x10amp
Vikt: 59kg

| | | |
|---|---|---|
| **SLT 180 luftkyld** | **SLT180AR290** | **36 800 kr** |
| **SLT 180 vattenkyld** | **SLT180WR290** | **36 800 kr** |

Kapacitet 90kg/dygn
30 kg Lager
Vatten/Luft kyld ( anges vid beställning )
Is storlek: ca 8x16x7mm
Mått: Bredd 500mm Djup 660mm Höjd 910mm inkl ben
Elanslutning: 230V 1-fas
Effekt: 0,440 kw 1x10amp
Vikt: 67kg

| | | |
|---|---|---|
| **SLT 270 luftkyld** | **SLT270AR290** | **41 400 kr** |
| **SLT 270 vattenkyld** | **SLT270WR290** | **41 400 kr** |

Kapacitet 140kg/dygn
40 kg Lager
Vatten/Luft kyld ( anges vid beställning )
Is storlek: ca 8x16x7mm
Mått: Bredd 738mm Djup 690mm Höjd 962mm inkl ben
Elanslutning: 230V 1-fas
Effekt: 0,560 kw 1x10amp
Vikt: 90kg

| | | |
|---|---|---|
| **SLT 290 luftkyld** | **SLT290AR290** | **42 100 kr** |
| **SLT 290 vattenkyld** | **SLT290WR290** | **42 100 kr** |

Kapacitet 145kg/dygn
50 kg Lager
Vatten/Luft kyld ( anges vid beställning )
Is storlek: ca 8x16x7mm
Mått: Bredd 738mm Djup 690mm Höjd 1120mm inkl ben
Elanslutning: 230V 1-fas
Effekt: 0,720 kw 1x10amp
Vikt:94kg

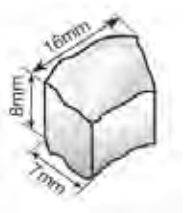

| Beskrivning | Art.nr | |
|---|---|---|
| **MGT 310 luftkyld** | **MGT310AR290** | **44 500 kr** |
| **MGT 310 vattenkyld** | **MGT310WR290** | **44 500 kr** |

Kapacitet 128kg/dygn
Is storlek: ca 8x16x7 mm
Vatten/Luft kyld ( anges vid beställning )
Mått: Bredd 560mm Djup 569mm Höjd 600mm
Elanslutning: 230V 1-fas
Effekt:0,650 kw 1x10amp
Vikt:63kg
Passande isbingar: PE530, T250, T420, RB 140

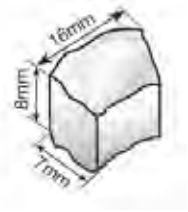

| | | |
|---|---|---|
| **MGT 560 luftkyld** | **MGT560AR290** | **63 600 kr** |
| **MGT 560 vattenkyld** | **MGT560WR290** | **63 600 kr** |

Kapacitet 243kg/dygn
Is storlek: ca 13x18x13 mm
Vatten/Luft kyld ( anges vid beställning )
Mått: Bredd 560mm Djup 569mm Höjd 695mm
Elanslutning: 230V 1-fas
Effekt:1,050 kw 1x10amp
Vikt:83kg
Passande isbingar: PE530, T250, T420, T830, RB 140, RB280°

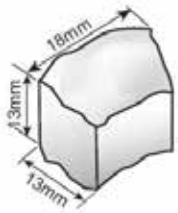

| | | |
|---|---|---|
| **MGT 900 luftkyld** | **MGT900AR290** | **72 600 kr** |
| **MGT 900 vattenkyld** | **MGT900W** | **72 600 kr** |

Kapacitet 345kg/dygn
Is storlek: ca 16,5x18x11 mm
Vatten/Luft kyld ( anges vid beställning )
Mått: Bredd 560mm Djup 569mm Höjd 695mm
Elanslutning: 230V 1-fas
Effekt: 1,7 kw 1x10amp
Vikt:102kg
Passande isbingar: PE530, T250, T420, T830, RB 140
1200DD••, RB280, DRB 1100, DRB2500••

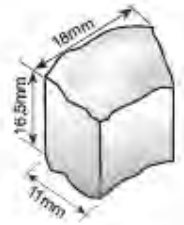

| | | |
|---|---|---|
| **TG 60 Iskrossmaskin** | **TG60** | **10 900 kr** |

Kapacitet 60 kg / timme
Bänkmodell
Mått: Bredd 200mm Djup 325mm Höjd 470/570mm
Elanslutning: 230V 1-fas
Vikt:9kg

NTF

# Isflakemaskiner

R290

| Beskrivning | Art.nr | Pris |
|---|---|---|
| **SLF130luftkyld** | **SLF130AR290** | **34 100 kr** |
| **SLF130 vattenkyld** | **SLF130WR290** | **34 100 kr** |

Kapacitet 65 kg/dygn
Istemperatur +/-0˚C
10 kg Lager
Vatten/Luft kyld ( anges vid beställning )
Mått: Bredd 450mm Djup 620mm Höjd 685mm inkl fötter
Elanslutning: 230V 1-fas
Effekt:0,42 kw 1x10amp
Vikt: 56 kg

| | | |
|---|---|---|
| **SLF190 luftkyld** | **SLF190AR290** | **35 000 kr** |
| **SLF190 vattenkyld** | **SLF190WR290** | **35 000 kr** |

Kapacitet 111 kg/dygn
Istemperatur +/-0˚C
19 kg Lager
Vatten/Luft kyld ( anges vid beställning )
Mått: Bredd 496mm Djup 660mm Höjd 795mm inkl ben
Elanslutning: 230V 1-fas
Effekt:0,55 kw 1x10amp
Vikt: 59 kg

| | | |
|---|---|---|
| **SLF225 luftkyld** | **SLF225AR290** | **38 500 kr** |
| **SLF225 vattenkyld** | **SLF225WR290** | **38 500 kr** |

Kapacitet 111 kg/dygn
Istemperatur +/-0˚C
28 kg Lager
Vatten/Luft kyld ( anges vid beställning )
Mått: Bredd 496mm Djup 660mm Höjd 905mm inkl ben
Elanslutning: 230V 1-fas
Effekt:0,55 kw 1x10amp
Vikt: 63 kg

| | | |
|---|---|---|
| **SLF320 luftkyld** | **SLF320AR290** | **42 000 kr** |
| **SLF320 vattenkyld** | **SLF320WR290** | **42 000 kr** |

Kapacitet 150 kg/dygn
Istemperatur +/-0˚C
38 kg Lager
Vatten/Luft kyld ( anges vid beställning )
Mått: Bredd 741mm Djup 678mm Höjd 1035mm inkl ben
Elanslutning: 230V 1-fas
Effekt:0,65 kw 1x10amp
Vikt: 85 kg

| Beskrivning | Art.nr | Pris |
|---|---|---|
| **SLF355 luftkyld** | **SLF355AR290** | **43 100 kr** |
| **SLF355 vattenkyld** | **SLF355WR290** | **43 100 kr** |

Kapacitet 150 kg/dygn
Istemperatur +/-0˚C
55 kg Lager
Vatten/Luft kyld ( anges vid beställning )
Mått: Bredd 741mm Djup 678mm  Höjd 1125mm inkl ben
Elanslutning: 230V 1-fas
Effekt:0,65 kw 1x10amp
Vikt: 87 kg

| | | |
|---|---|---|
| **GM360 luftkyld** | **GM360AR290** | **41 100 kr** |
| **GM360 vattenkyld** | **GM360WR290** | **41 100 kr** |

Kapacitet 155 kg/dygn
Istemperatur +/-0˚C
Vatten/Luft kyld ( anges vid beställning )
Mått: Bredd 560mm Djup 569mm Höjd 600mm
Elanslutning: 230V 1-fas
Effekt:0,65 kw 1x10amp
Vikt: 63 kg
**Passar till bingar: PE530, T250, T420, RB140**

| | | |
|---|---|---|
| **GM600 luftkyld** | **GM600AR290** | **56 100 kr** |
| **GM600 vattenkyld** | **GM600WR290** | **56 100 kr** |

Kapacitet 270 kg/dygn
Istemperatur +/-0˚C
Vatten/Luft kyld ( anges vid beställning )
Mått: Bredd 560mm Djup 569mm Höjd 695mm
Elanslutning: 230V 1-fas
Effekt:1,05 kw 1x10amp
Vikt: 83 kg
**Passar till bingar: PE530, T250,T420, T830, RB 140, RB280°**

| | | |
|---|---|---|
| **GM1200 luftkyld** | **GM1200AR290** | **70 400 kr** |
| **GM1200 vattenkyld** | **GM1200WR290** | **70 400 kr** |

Kapacitet 390 kg/dygn
Istemperatur +/-0˚C
Vatten/Luft kyld ( anges vid beställning )
Mått: Bredd 560mm Djup 569mm Höjd 695mm
Elanslutning: 230V 1-fas
Effekt:1,70 kw 1x10amp
Vikt: 102 kg
**Passar till bingar: PE530, T250, T420, T830, 1200DD°**
**°RB140, RB280°, RB1100°, DRB2500°°**

| Beskrivning | Art.nr | Pris |
|---|---|---|
| **GM2000 luftkyld** | **GM2000A** | **144 500 kr** |
| **GM2000 vattenkyld** | **GM2000W** | **144 500 kr** |

Kapacitet 1000 kg/dygn
Istemperatur +/-0˚C
Vatten/Luft kyld ( anges vid beställning )
Köldmedia R452
Mått: Bredd 934mm Djup 684mm Höjd 700mm
Elanslutning: 400V 3-fas
Effekt:3,20 kw 3x16amp
Vikt: 167 kg
**Passar till bingar: 1200DD, RB1100, DRB2500**

° Enkel eller dubbel kombination av ismaskin.
°° Dubbel kombination av ismaskin.

## Användningsområden

| | Krossis | Iskuber | Flakeis |
|---|---|---|---|
| Hotell | ●●●●● | ●●●●●●● | ●●●●● |
| Restaurang | ●● | ●●●●●● | ●●● |
| Fast food | ●●●●●● | ● | ● |
| Bar | ●●●● | ●●●●●●●● | ● |
| Disco | ●●●●●● | ●●●●●●●● | ●●● |
| Fiskmarknad | ●●●● | ○ | ●●●●●● |
| Mataffär | ●●● | ○ | ●●●●●●●● |
| Medicin | ●● | ○ | ●●●●●●●● |
| Spa | ●● | ○ | ●●●●●●●● |
| Industri | ●● | ● | ●●●●●● |

# Flaticemaskiner

| Beskrivning | Art.nr | Pris |
|---|---|---|
| **SM500 luftkyld** | **SM500A** | **89 800 kr** |
| **SM500 vattenkyld** | **SM500W** | **89 800 kr** |

Kapacitet 250 kg/dygn
Istemperatur -5˚C till -10˚
Vatten/Luft kyld ( anges vid beställning )
Köldmedia R452
Mått: Bredd 870mm Djup 550mm  Höjd 600mm
Elanslutning: 230V 1-fas
Effekt: 1,7 kw 1x16amp
Vikt: 100 kg
**Passar till bingar: T420, T830**

| | | |
|---|---|---|
| **SM750 luftkyld** | **SM750A** | **103 900 kr** |
| **SM750 vattenkyld** | **SM750W** | **103 900 kr** |

Kapacitet 400 kg/dygn
Istemperatur -5˚C till -10˚
Vatten/Luft kyld ( anges vid beställning )
Köldmedia R452
Mått: Bredd 900mm Djup 588mm Höjd 705mm
Elanslutning: 230V 1-fas
Effekt:2,1 kw 1x16amp
Vikt: 137 kg
**Passar till bingar: T830, 1200DD, RB280**

| | | |
|---|---|---|
| **SM1300 luftkyld** | **SM1300A** | **120 800 kr** |
| **SM1300 Vattenkyld** | **SM1300W** | **120 800 kr** |

Kapacitet 620 kg/dygn
Istemperatur -5˚C till -10˚
Vatten/Luft kyld ( anges vid beställning )
Köldmedia R452
Mått: Bredd 900mm Djup 588mm Höjd 705mm
Elanslutning: 400V 3-fas
Effekt:3,0 kw 3x16amp
Vikt: 151 kg
**Passar till bingar: T830, 1200DD, RB280, RB1100, DRB2500**

| Beskrivning | Art.nr | Pris |
|---|---|---|
| **SM1750 luftkyld** | **SM1750A** | **167 500 kr** |
| **SM1750 vattenkyld** | **SM1750W** | **167 500 kr** |

Kapacitet 900 kg/dygn
Istemperatur -5˚C till -10˚
Vatten/Luft kyld ( anges vid beställning )
Köldmedia R452
Mått: Bredd 1107mm Djup 700mm Höjd 880mm
Elanslutning:400V 3-fas
Effekt 4,6 kw 3x16amp
Vikt: 241 kg
**Passar till bingar: 1200DD, RB1100, DRB2500**

| | | |
|---|---|---|
| **SM3300 luftkyld** | **SM3300A** | **251 800 kr** |
| **SM3300 vattenkyld** | **SM3300W** | **251 800 kr** |

Kapacitet 1500 kg/dygn
Istemperatur -5˚C till -10˚
Vatten/Luft kyld ( anges vid beställning )
Köldmedia R452
Mått: Bredd 1107mm Djup 700mm Höjd 970mm
Elanslutning: 400V 3-fas
Effekt:6,0 kw 3x32amp
Vikt: 306 kg
**Passar till bingar: 1200DD, RB1100, DRB2500**

| | | |
|---|---|---|
| **SM4500 luftkyld** | **SM4500A** | **324 600 kr** |

Kapacitet 2200 kg/dygn
Istemperatur -5˚C till -10˚
Luft kyld
Köldmedia R452
Mått: Bredd 1062mm Djup 832mm Höjd 1423mm
Elanslutning: 400V 3-fas
Effekt:7,0 kw 3x32amp
Vikt: 520 kg
**Fristående utan binge**

# Bingar

| Beskrivning | Art.nr | Pris |
|---|---|---|
| **Binge PE530** | **PE530** | **16 400 kr** |

Binge i hygienisk plast
Lager 240 kg
Mått: Bredd 942mm Djup 795mm Höjd 1153mm inkl ben
Vikt: 61 kg

| | | |
|---|---|---|
| **Binge T250** | **T250** | **15 900 kr** |

Binge i rostfritt utförande/insida i hygienisk plast
Lager 100 kg
Mått: Bredd 560mm Djup 815mm Höjd 1000mm inkl ben
Vikt: 53 kg

| | | |
|---|---|---|
| **Binge T420** | **T420** | **18 200 kr** |

Binge i rostfritt utförande/insida i hygienisk plast
Lager 200 kg
Mått: Bredd 870mm Djup 790mm Höjd 1100mm inkl ben
Vikt: 74 kg

| | | |
|---|---|---|
| **Binge T830** | **T830** | **26 400 kr** |

Binge i rostfritt utförande/insida i hygienisk plast
Lager 350 kg
Mått: Bredd 1250mm Djup 790mm Höjd 1100mm inkl ben
Vikt: 105 kg

| | | |
|---|---|---|
| **Rullbinge RB140** | **RB140** | **43 000 kr** |

Binge i rostfritt utförande
Lager 17 kg
Rullvagn i hygienisk plast med 108 kg lager
Mått: Bredd 795mm Djup 1060mm Höjd 1284mm
Vikt: 64 kg

| | | |
|---|---|---|
| **Rullbinge RB280** | **RB280** | **68 100 kr** |

Binge i rostfritt utförande
Lager 50 kg
2 st rullvagnar i hygienisk plast med vardera 108 kg lager
Mått: Bredd 1560mm Djup 1070mm Höjd 1484mm
Vikt: 135 kg

| Beskrivning | Art.nr | Pris |
|---|---|---|
| **Rullvagn** | **RV108** | **12 900 kr** |

Rullvagn i hygienisk plast med 108 kg lager
Kulventil för tövatten
Mått: Bredd 670mm Djup 1030mm  Höjd 875mm

| | | |
|---|---|---|
| **Rullbinge RB1100** | **RB1100** | **120 600 kr** |

Binge i rostfritt utförande
Lager 300 kg
2 st rullvagnar i hygienisk plast med vardera 108 kg lager
Mått: Bredd 1560mm Djup 1145mm  Höjd 1810mm
Vikt: 204 kg

| | | |
|---|---|---|
| **Rullbinge DRB2500** | **DRB2500** | **153 900 kr** |

Binge i rostfritt utförande
Lager 1000 kg
2 st rullvagnar i hygienisk plast med vardera 108 kg lager
Mått: Bredd 1560mm Djup 1330mm Höjd 2460mm
Vikt: 251 kg

| | | |
|---|---|---|
| **Binge 1200DD** | **1200DD** | **93 500 kr** |

Binge i rostfritt utförande/insida i hygienisk plast
Lager 550 kg
Mått: Bredd 1100mm Djup 1060mm  Höjd 1875mm
Vikt: 163 kg

# Måttskisser iskubsmaskiner

## SL35

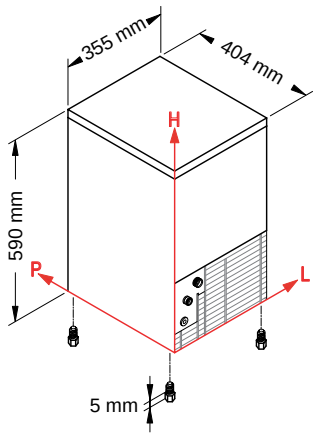


## SL50

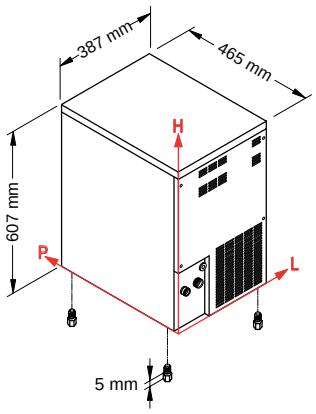


## SL60

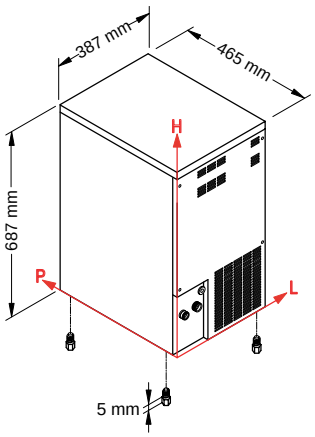


## SL70

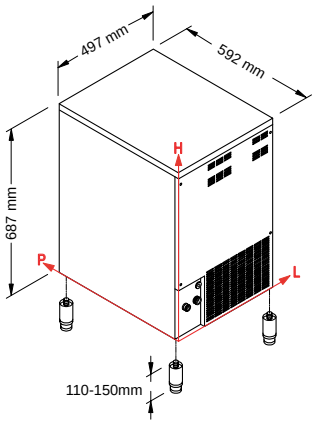


## SL90

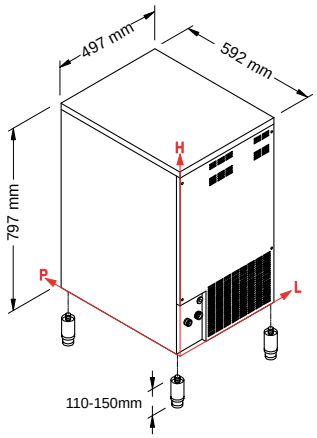


## SL140-180

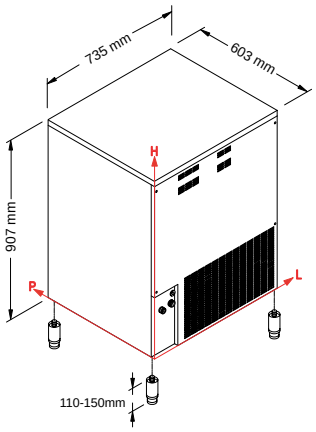


## SL260

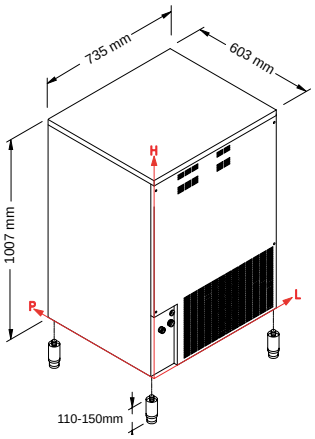


## SL280-350

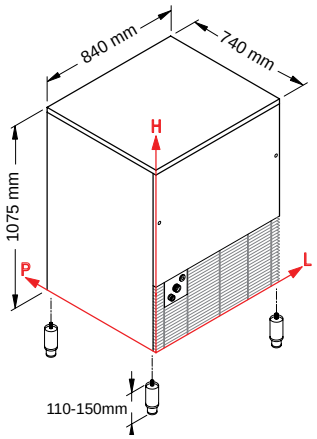


## D55

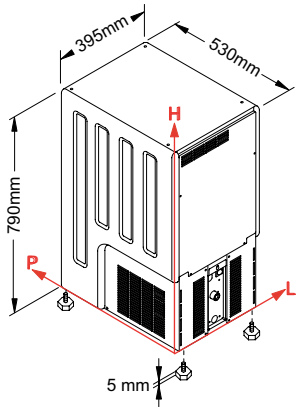


## CM350

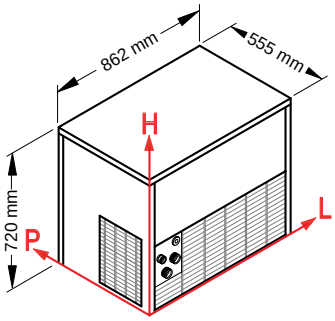


## CM650

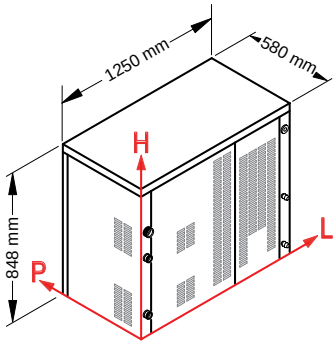

# Måttskisser iskrossmaskiner

## SLT100

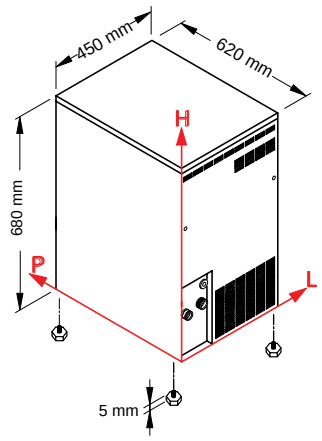


## SLT170

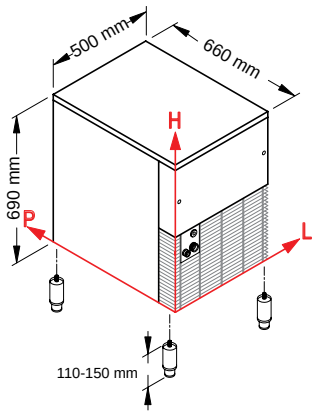


## SLT180

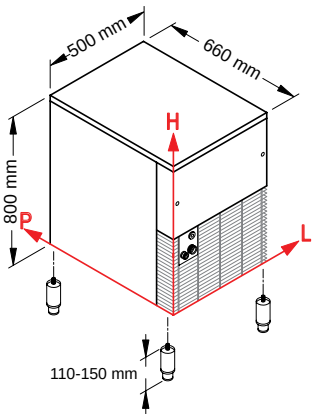


## SLT270

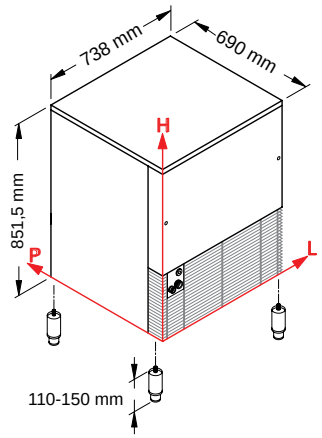


## SLT290

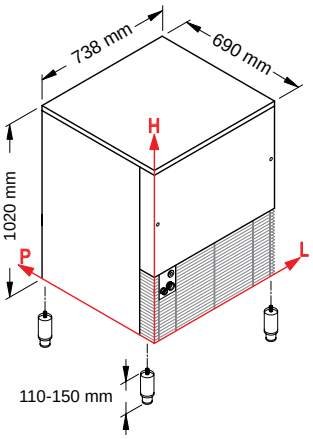


## MGT310

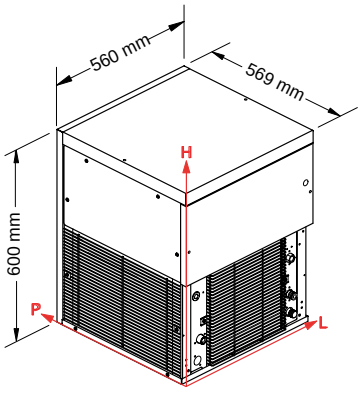


## MGT560-900

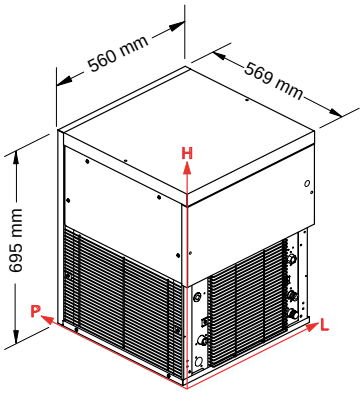

# Måttskisser isflakemaskiner

## SLF130

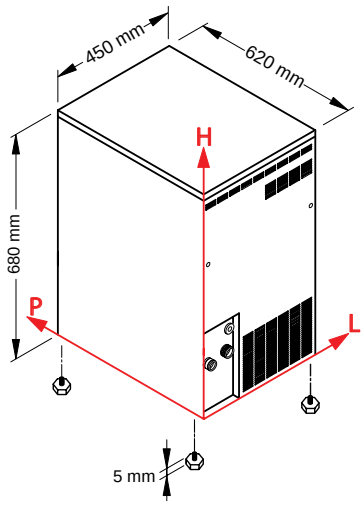


## SLF190

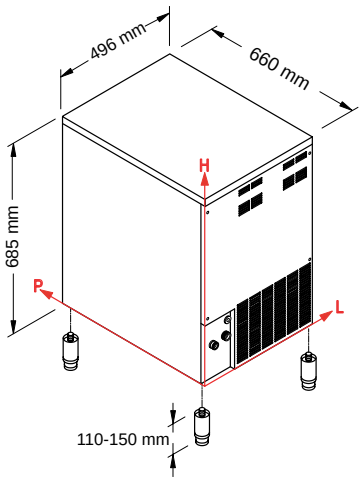


## SLF225

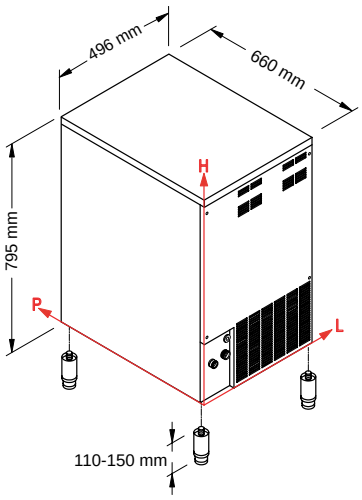


## SLF320

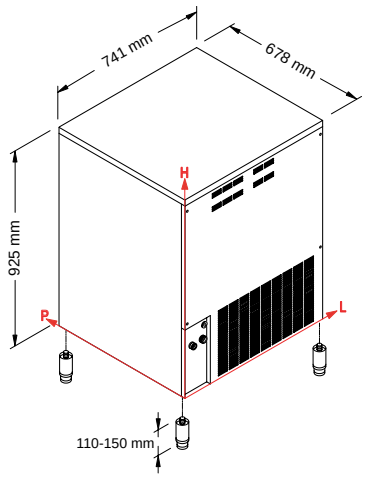


## SLF355

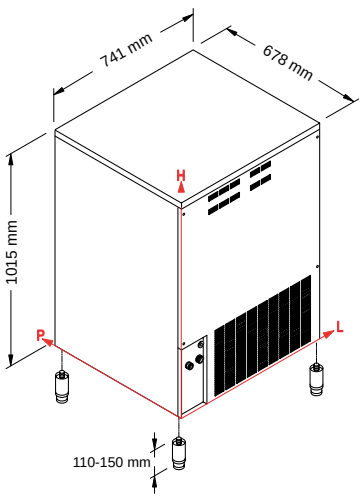


## GM360

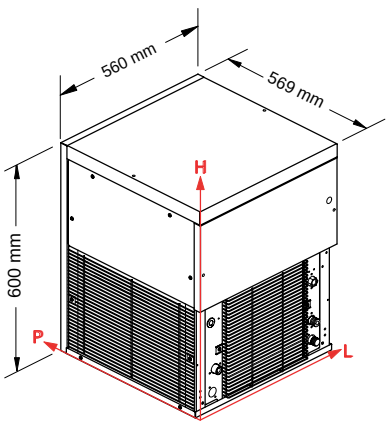


## GM600-1200

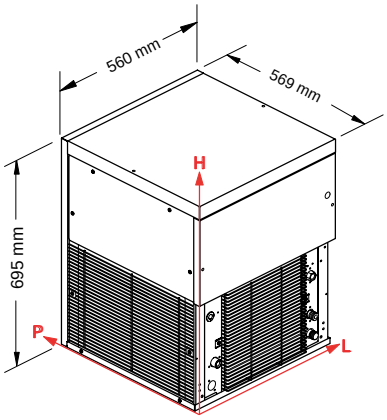


## GM2000

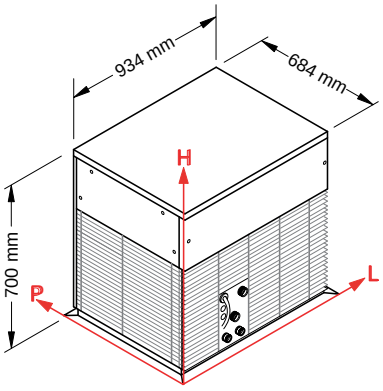

# Måttskisser flaticemaskiner

## SM500

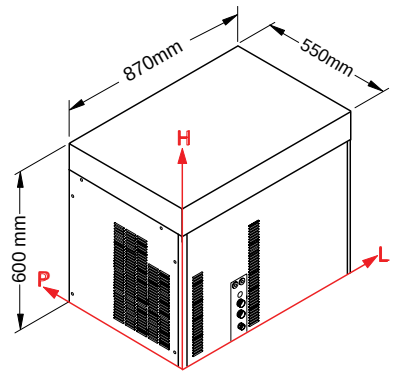


## SM750-1300

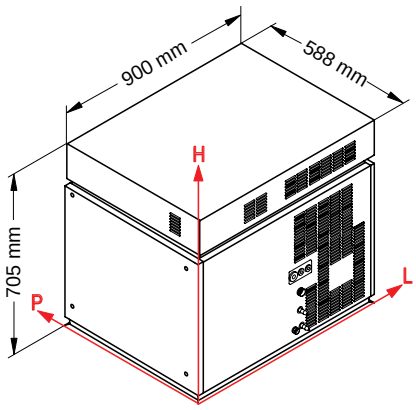


## SM1750

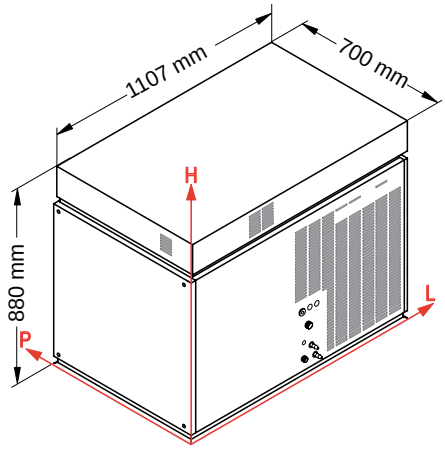


## SM3300

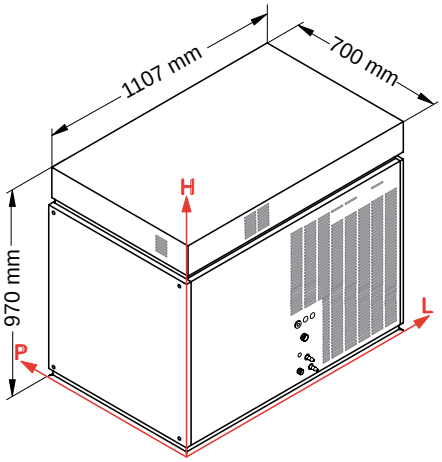


## SM4500

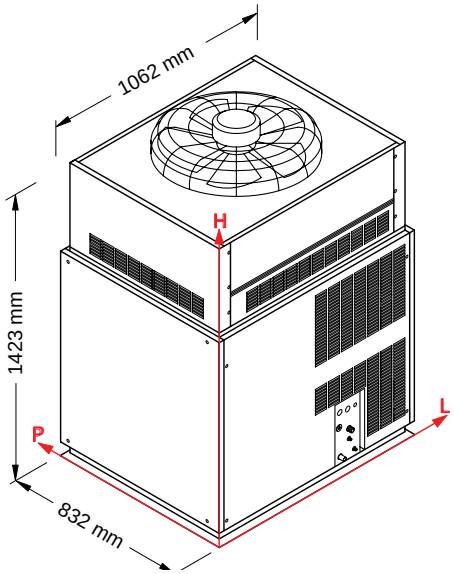

MUSSO

**Musso** och **Staff** är två av de ledande italienska företagen inom glass & sorbetmaskins tillverkning. Med sin specialkompetens inom detta område gör dessa två märken till det självklara valet för den som alltid vill uppnå högsta kvalitet på sina desserter.

# Glass & Sorbetmaskiner

| Beskrivning | Art.nr | Pris |
|---|---|---|
| **Musso Stella** | **7000** | **12 900 kr** |
| Kapacitet 1,5L/omg, 4,5L/tim | | |
| Bänkmodell | | |
| Rostfritt utförande | | |
| Timer: 60 min | | |
| Mått: Bredd 510mm Djup 350mm Höjd 310mm | | |
| Elanslutning: 230V 1-fas | | |
| Effekt: 0,25 kw 1x10amp | | |
| Vikt: 30 kg | | |

| | | |
|---|---|---|
| **Musso Giardino** | **7001** | **34 400 kr** |
| Kapacitet 2,5L/omg, 9L/tim | | |
| Bänkmodell | | |
| Rostfritt utförande | | |
| Timer: 60 min | | |
| Mått: Bredd 630mm Djup 420mm Höjd 430mm | | |
| Elanslutning: 230V 1-fas | | |
| Effekt: 0,57 kw 1x10amp | | |
| Vikt: 62 kg | | |

| | | |
|---|---|---|
| **Musso Club** | **7002** | **35 600 kr** |
| Kapacitet 2,5L/omg, 9L/tim | | |
| Golvmodell | | |
| Rostfritt utförande | | |
| Timer: 60 min | | |
| Mått: Bredd 420mm Djup 450mm Höjd 830mm | | |
| Elanslutning: 230V 1-fas | | |
| Effekt: 0,57 kw 1x10amp | | |
| Vikt: 65 kg | | |

| Beskrivning | Art.nr | Pris |
|---|---|---|
| **Musso Consul** | **7003** | **43 600 kr** |

Kapacitet 3,5L/omg, 12L/tim
Golvmodell
Rostfritt utförande
Avtappningskran för rengöringsvatten
Timer: 60 min
Mått: Bredd 440mm Djup 600mm  Höjd 850mm
Elanslutning: 230V 1-fas
Effekt: 1,20 kw 1x10amp
Vikt: 105 kg

| | | |
|---|---|---|
| **Staff BTX 150** | **BTX150** | **96 100 kr** |

Automatisk luftkyld hårdglassmaskin
Kapacitet: 1 - 2L/omg, 15L/timme
Dubbla lock
52 program
Frontavtappning
Steglös hastighetsreglering
Mått: B 435mm D 592mm H 595mm
Elanslutning: 230V 1-fas
Effekt: 2kW
Vikt: 58 kg

Golvmodeller från Staff kan även fås vattenkylda. Kontakta din säljare för mer information.

| | | |
|---|---|---|
| **Staff BFX 400** | **BFX400** | **169 900 kr** |

Automatisk luftkyld hårdglassmaskin
Dubbla lock
Kapacitet: 2 - 5L/omg, 40L/tim
52 program
Frontavtappning
Steglös hastighetsreglering
Rostfritt utförande
Mått: B 600mm D 850mm H 1350mm
Elanslutning: 400V 3-fas
Effekt: 4,0 kw
Vikt: 180 kg

| | | |
|---|---|---|
| **Staff BFX 60** | **BFX 600** | **223 400 kr** |

Automatisk luftkyld hårdglassmaskin
Dubbla lock
Kapacitet: 2 - 7L/omg, 60L/timme
52 program
Frontavtappning
Steglös hastighetsreglering
Mått: B 600mm D 850mm H 1350mm
Elanslutning: 400V 3-fas
Effekt: 5,8kW
Vikt: 207 kg

# Mastergel - toppmatad mekanisk

| Beskrivning | Art.nr | Pris |
|---|---|---|
| **Staff BTE 150** | **BTE150** | **86 800 kr** |
| Luftkyld hårdglassmaskin | | |
| Bänkmodell | | |
| Mekanisk timer | | |
| Kapacitet: 1 - 2L/omg 15L/tim | | |
| Dubbla lock | | |
| Toppmatad | | |
| Frontavtappning | | |
| Mått: B 435mm D 592mm H 595mm | | |
| Elansluntning: 230V 1-fas | | |
| Effekt: 1,6kw | | |
| Vikt: 55 kg | | |

| | | |
|---|---|---|
| **Staff BFE 400** | **BFE400A** | **145 800 kr** |
| Luftkyld hårdglassmaskin | | |
| Golvmodell | | |
| Mekanisk timer | | |
| Kapacitet: 2 - 5L/omg 40L/tim | | |
| Dubbla lock | | |
| Toppmatad | | |
| Frontavtappning | | |
| Mått: B 600mm D 850mm H 1350mm | | |
| Elansluntning: 400V 3-fas | | |
| Effekt: 4,0kw | | |
| Vikt: 160 kg | | |

| | | |
|---|---|---|
| **Staff BFE 60** | **BFE600A** | **199 600 kr** |
| Luftkyld hårdglassmaskin | | |
| Golvmodell | | |
| Mekanisk timer | | |
| Kapacitet: 2 - 7L/omg 60L/tim | | |
| Dubbla lock | | |
| Toppmatad | | |
| Frontavtappning | | |
| Mått: B 600mm D 850mm H 1350mm | | |
| Elansluntning: 400V 3-fas | | |
| Effekt: 5,8kw | | |
| Vikt: 207 kg | | |

# Smartgel - frontmatad mekanisk

| Beskrivning | Art.nr | Pris |
|---|---|---|
| **Staff HTE 200** | **HTE200** | **114 400 kr** |
| Luftkyld hårdglassmaskin | | |
| Bänkmodell | | |
| Mekanisk timer | | |
| Kapacitet: 1 - 3,5L/omg 20L/tim | | |
| Frontmatad | | |
| Frontavtappning | | |
| Mått: B 435mm D 800mm H 655mm | | |
| Elansluntning: 230V 1-fas | | |
| Effekt: 1,6kw | | |
| Vikt: 100 kg | | |

| | | |
|---|---|---|
| **Staff HSE 400** | **HSE400A** | **223 600 kr** |
| Luftkyld hårdglassmaskin | | |
| Golvmodell | | |
| Mekanisk timer | | |
| Kapacitet: 2 - 5L/omg 40L/tim | | |
| Frontmatad | | |
| Frontavtappning | | |
| Mått: B 600mm D 824mm H 1396mm | | |
| Elansluntning: 400V 3-fas | | |
| Effekt: 4,8kw | | |
| Vikt: 225 kg | | |

| | | |
|---|---|---|
| **Staff HSE 600** | **HSE600A** | **285 000 kr** |
| Luftkyld hårdglassmaskin | | |
| Golvmodell | | |
| Mekanisk timer | | |
| Kapacitet: 2 - 7L/omg 60L/tim | | |
| Frontmatad | | |
| Frontavtappning | | |
| Mått: B 600mm D 824mm H 1396mm | | |
| Elansluntning: 400V 3-fas | | |
| Effekt: 6,0kw | | |
| Vikt: 253 kg | | |

# SmartMix - multifunktionsmaskin

| Beskrivning | Art.nr | Pris |
|---|---|---|
| **Staff RHT 4/20** | **RHT4/20** | **143 700 kr** |

Luftkyld multifunktionsmaskin
Möjlighet att både koka och frysa i två separata kärl som även kan användas samtidigt.
Det övre kärlet är till för pastörisering/kokning.
Det nedre är en frontmatad glassfrys.
Kapacitet:
Pastörisering/kokning: 3,5L/omg
Glass: 1 - 3,5l/omg 20L/tim
Dubbla lock
52 program
Frontavtappning
Mått: B 435mm D 800mm H 735mm
Elansluntning: 230V 1-fas
Effekt: 2,2kw
Vikt: 100 kg

| | | |
|---|---|---|
| **Staff RHB 15/40** | **RHB15/40A** | **358 100 kr** |

Luftkyld multifunktionsmaskin
Möjlighet att både koka och frysa i två separata kärl som även kan användas samtidigt.
Det övre kärlet är till för pastörisering/kokning.
Det nedre är en frontmatad glassfrys.
Kapacitet:
Pastörisering/kokning: 15L/omg
Glass: 2 - 5L/omg 40L/tim
Dubbla lock
52 program
Frontavtappning
Utdragbart pallsteg för bättre ergonomiskt arbete
Mått: B 600mm D 836mm H 1660mm
Elansluntning övre tank: 230V 1-fas
Effekt: 3,3kw
Elanslutning nedre tank: 400V 3-fas
Effekt: 4,8kw
Vikt: 326 kg

| | | |
|---|---|---|
| **Staff RHB 15/60** | **RHB15/60A** | **390 500 kr** |

Luftkyld multifunktionsmaskin
Möjlighet att både koka och frysa i två separata kärl som även kan användas samtidigt.
Det övre kärlet är till för pastörisering/kokning.
Det nedre är en frontmatad glassfrys.
Kapacitet:
Pastörisering/kokning: 15L/omg
Glass: 2 - 7L/omg 60L/tim
Dubbla lock
52 program
Frontavtappning
Utdragbart pallsteg för bättre ergonomiskt arbete
Mått: B 600mm D 836mm H 1660mm
Elansluntning övre tank: 230V 1-fas
Effekt: 3,3kw
Elanslutning nedre tank: 400V 3-fas
Effekt: 6,0kw
Vikt: 356kg

| Beskrivning | Art.nr | Pris |
|---|---|---|
| **Staff R151** | **R152** | **222 600 kr** |
| Automatisk luftkyld multimaskin | | |
| Kapacitet: | | |
| Glass: 2 - 5L/omg, 20L/tim | | |
| Pastörisering: 15L/60min | | |
| Vaniljkräm: 15L/60min | | |
| Dubbla lock | | |
| 50 program | | |
| Frontavtappning | | |
| Mått: B 600mm D 850mm H 1335mm | | |
| Elanslutning: 400V 3-fas | | |
| Effekt: 4,8kW | | |
| Vikt: 185 kg | | |

| | | |
|---|---|---|
| Pastörisator | | |
| **Staff P400** | **P400** | **183 400 kr** |
| Automatisk luftkyld pastörisator | | |
| Kapacitet: 40L/120min | | |
| 5 program | | |
| Frontavtappning | | |
| Mått: B 600mm D 850mm H 1335mm | | |
| Elanslutning: 400V 3-fas | | |
| Effekt: 3,5kW | | |
| Vikt: 145 kg | | |

CookTek®

**Cooktek** är ett amerikanskt företag som är specialiserade på induktions teknologi och strävar efter att vara längst fram i utvecklingen. Cooktek är en av få tillverkare som tillverkar allt själva från grunden till sina induktionsenheter. Det gör att kvalitén alltid är den bästa tänkbara. Cooktek har även utvecklat ett unikt trådlöst värmehållningssystem för tex. bufféer där flexibilitet är ett måste. Från frukost på morgonen till middag på kvällen. Induktion är det snabbaste och energis-nålaste sättet att tillaga och värmehålla mat på. Detta eftersom det enda som värms upp är kärlet som placeras ovanpå plattan och inte plattan i sig själv. Med induktion så reduceras även värmen i köket kraftigt. Så spar tid, energi och få ett behagligare arbetsklimat i köket genom att investera i induktionsenheter från amerikanska Cooktek.

## Cooktek Apogee

| Beskrivning | Art.nr | Pris |
|---|---|---|
| **Apogee 1 zon** | **MC2500G** | **47 100 kr** |
| Bänkmodell | | |
| Temp område 30-260˚C | | |
| Timer | | |
| Touch kontroll | | |
| LCD Display | | |
| Mått: Bredd 352mm Djup 449mm Höjd 126mm* | | |
| Elanslutning: 230V 1-fas | | |
| Effekt: 2,5kw 1x16 Amp | | |
| Vikt 8 kg | | |

| | | |
|---|---|---|
| **Apogee 1 zon** | **MC3000G** | **48 700 kr** |
| Bänkmodell | | |
| Temp område 30-260˚C | | |
| Timer | | |
| Touch kontroll | | |
| LCD Display | | |
| Mått: Bredd 352mm Djup 449mm Höjd 126mm* | | |
| Elanslutning: 230V 1-fas | | |
| Effekt: 3,0kw 1x16 Amp | | |
| Vikt 8 kg | | |

| | | |
|---|---|---|
| **Apogee 1 zon** | **MC3500G** | **50 500 kr** |
| Bänkmodell | | |
| Temp område 30-260˚C | | |
| Timer | | |
| Touch kontroll | | |
| LCD Display | | |
| Mått: Bredd 352mm Djup 449mm Höjd 126mm* | | |
| Elanslutning: 230V 1-fas | | |
| Effekt: 3,5kw 1x16 Amp | | |
| Vikt 8 kg | | |

* avståndet måste vara minimum 55mm runt enheten

| Beskrivning | Art.nr | Pris |
|---|---|---|
| **Apogee 1 zon** | **MCD2500G** | **64 300 kr** |

Drop-in
Temp område 30-260˚C
Timer
Touch kontroll
LCD Display
Mått: Bredd 410mm Djup 525mm Höjd 92mm*
Elanslutning: 230V 1-fas
Effekt: 2,5kw 16 Amp
Vikt 10,4 kg

| | | |
|---|---|---|
| **Apogee 1 zon** | **MCD3000G** | **66 600 kr** |

Drop-in
Temp område 30-260˚C
Timer
Touch kontroll
LCD Display
Mått: Bredd 410mm Djup 525mm Höjd 92mm*
Elanslutning: 230V 1-fas
Effekt: 3,0kw 16 Amp
Vikt 10,4 kg

| | | |
|---|---|---|
| **Apogee 1 zon** | **MCD3500G** | **69 100 kr** |

Drop-in
Temp område 30-260˚C
Timer
Touch kontroll
LCD Display
Mått: Bredd 410mm Djup 525mm Höjd 92mm*
Elanslutning: 230V 1-fas
Effekt: 3,5kw 1x16 Amp
Vikt 10,4 kg

* avståndet måste vara minimum 55mm runt enheten och 152mm under.

| Beskrivning | Art.nr | Pris |
|---|---|---|
| **Apogee 2 zoner** | **MC2502FG** | **92 000 kr** |

Bänkmodell
Temp område 30-260˚C
Zoner fram/bak
Timer
Touch kontroll
LCD Display
Mått: Bredd 352mm Djup 773m Höjd 126mm*
Elanslutning: 400V 2-fas + N + J
Effekt: 2 x 2,5kw 2x16 Amp
Vikt 14,2 kg

| | | |
|---|---|---|
| **Apogee 2 zoner** | **MC3002FG** | **95 300 kr** |

Bänkmodell
Temp område 30-260˚C
Zoner fram/bak
Timer
Touch kontroll
LCD Display
Mått: Bredd 352mm Djup 773m Höjd 126mm*
Elanslutning: 400V 2-fas + N + J
Effekt: 2 x 3,0kw 2x16 Amp
Vikt 14,2 kg

| | | |
|---|---|---|
| **Apogee 2 zoner** | **MC3502FG** | **98 000 kr** |

Bänkmodell
Temp område 30-260˚C
Zoner fram/bak
Timer
Touch kontroll
LCD Display
Mått: Bredd 352mm Djup 773m Höjd 126mm*
Elanslutning: 400V 2-fas + N + J
Effekt: 2 x 3,5kw 2x16 Amp
Vikt 14,2 kg

* avståndet måste vara minimum 55mm runt enheten

# Cooktek Heritage

| Beskrivning | Art.nr | Pris |
|---|---|---|
| **Heritage 1 zon** | **MC2500** | **41 500 kr** |
| Bänkmodell | | |
| Temp område 30-260˚C | | |
| 20 effekt lägen | | |
| Vred kontroll | | |
| Knapp för temperatur visning | | |
| LED display | | |
| Mått: Bredd 351mm Djup 414mm Höjd 126mm* | | |
| Elanslutning: 230V 1-fas | | |
| Effekt: 2,5kw 1x16 Amp | | |
| Vikt 8,6 kg | | |

| | | |
|---|---|---|
| **Heritage 1 zon** | **MC3000** | **43 100 kr** |
| Bänkmodell | | |
| Temp område 30-260˚C | | |
| 20 effekt lägen | | |
| Vred kontroll | | |
| Knapp för temperatur visning | | |
| LED display | | |
| Mått: Bredd 351mm Djup 414mm Höjd 126mm* | | |
| Elanslutning: 230V 1-fas | | |
| Effekt: 3,0kw 1x16 Amp | | |
| Vikt 8,6 kg | | |

| | | |
|---|---|---|
| **Heritage 1 zon** | **MC3500** | **48 300 kr** |
| Bänkmodell | | |
| Temp område 30-260˚C | | |
| 20 effekt lägen | | |
| Vred kontroll | | |
| Knapp för temperatur visning | | |
| LED display | | |
| Mått: Bredd 351mm Djup 414mm Höjd 126mm* | | |
| Elanslutning: 230V 1-fas | | |
| Effekt: 3,5kw 1x16 Amp | | |
| Vikt 8,6 kg | | |

* avståndet måste vara minimum 55mm runt enheten

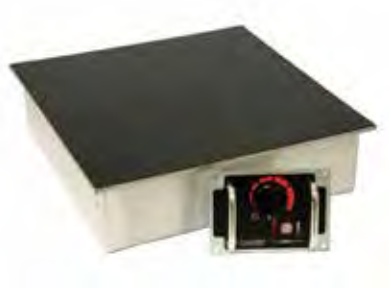

| Beskrivning | Art.nr | Pris |
|---|---|---|
| **Heritage 1 zon** | **MCD2500** | **39 800 kr** |

Drop-in
Temp område 30-260˚C
20 effekt lägen
Vred kontroll
Knapp för temperatur visning
LED display
Mått: Bredd 349mm Djup 349mm Höjd 94mm*
Elanslutning: 230V 1-fas
Effekt: 2,5 kw 1x16 Amp
Vikt 6,8 kg

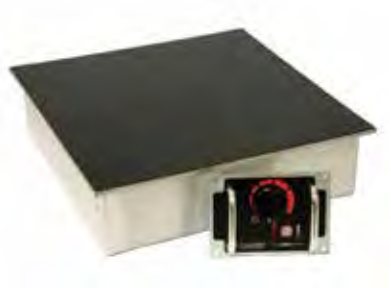

| | | |
|---|---|---|
| **Heritage 1 zon** | **MCD3000** | **41 500 kr** |

Drop-in
Temp område 30-260˚C
20 effekt lägen
Vred kontroll
Knapp för temperatur visning
LED display
Mått: Bredd 349mm Djup 349mm Höjd 94mm*
Elanslutning: 230V 1-fas
Effekt: 3,0 kw 1x16 Amp
Vikt 6,8 kg

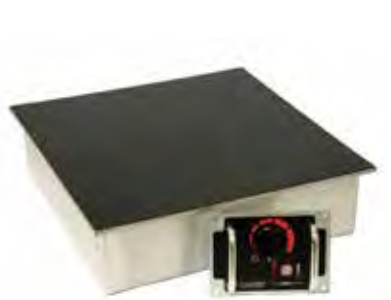

| | | |
|---|---|---|
| **Heritage 1 zon** | **MCD3500** | **42 800 kr** |

Drop-in
Temp område 30-260˚C
20 effekt lägen
Vred kontroll
Knapp för temperatur visning
LED display
Mått: Bredd 349mm Djup 349mm Höjd 94mm*
Elanslutning: 230V 1-fas
Effekt: 3,5kw 1x16 Amp
Vikt 6,8 kg

* avståndet måste vara minimum 55mm runt enheten och 152mm under.

| Beskrivning | Art.nr | Pris |
|---|---|---|
| **Heritage 2 zoner** | **MC2502F** | **73 300 kr** |

Bänkmodell
Temp område 30-260˚C
Zoner fram/bak
20 effekt lägen
Vred kontroll
Knapp för temperatur visning
LED display
Mått: Bredd 352mm Djup 701mm Höjd 126mm*
Elanslutning: 400V 2-fas + N + J
Effekt: 2 x 2,5 kw 2x16 Amp
Vikt 14 kg

| | | |
|---|---|---|
| **Heritage 2 zoner** | **MC3002F** | **75 900 kr** |

Bänkmodell
Temp område 30-260˚C
Zoner fram/bak
20 effekt lägen
Vred kontroll
Knapp för temperatur visning
LED display
Mått: Bredd 352mm Djup 701mm Höjd 126mm*
Elanslutning: 400V 2-fas + N + J
Effekt: 2 x 3,0 kw 2x16 Amp
Vikt 14 kg

| | | |
|---|---|---|
| **Heritage 2 zoner** | **MC3502F** | **78 800 kr** |

Bänkmodell
Temp område 30-260˚C
Zoner fram/bak
20 effekt lägen
Vred kontroll
Knapp för temperatur visning
LED display
Mått: Bredd 352mm Djup 701mm Höjd 126mm*
Elanslutning: 400V 2-fas + N + J
Effekt: 2 x 3,5kw 2x16 Amp
Vikt 14 kg

* avståndet måste vara minimum 55mm runt enheten

| Beskrivning | Art.nr | Pris |
|---|---|---|
| **Heritage 2 zoner** | **MC2502S** | **77 700 kr** |

Bänkmodell
Temp område 30-260˚C
Zoner sida vid sida
20 effekt lägen
Vred kontroll
Knapp för temperatur visning
LED display
Mått: Bredd 701mm Djup 415mm Höjd 126mm*
Elanslutning: 400V 2-fas + N + J
Effekt: 2 x 2,5kw 2x16 Amp
Vikt: 14 kg

| | | |
|---|---|---|
| **Heritage 2 zoner** | **MC3002S** | **79 700 kr** |

Bänkmodell
Temp område 30-260˚C
Zoner sida vid sida
20 effekt lägen
Vred kontroll
Knapp för temperatur visning
LED display
Mått: Bredd 701mm Djup 415mm Höjd 126mm*
Elanslutning: 400V 2-fas + N + J
Effekt: 2 x 3,0kw 2x16 Amp
Vikt: 14 kg

| | | |
|---|---|---|
| **Heritage 2 zoner** | **MC3502S** | **82 300 kr** |

Bänkmodell
Temp område 30-260˚C
Zoner sida vid sida
20 effekt lägen
Vred kontroll
Knapp för temperatur visning
LED display
Mått: Bredd 701mm Djup 415mm Höjd 126mm*
Elanslutning: 400V 2-fas + N + J
Effekt: 2 x 3,5 kw 2x16 Amp
Vikt: 14 kg

* avståndet måste vara minimum 55mm runt enheten

| Beskrivning | Art.nr | Pris |
|---|---|---|
| **Heritage 2 zoner** | **MCD2502F** | **77 700 kr** |

Drop-in
Temp område 30-260˚C
Zoner fram/bak
20 effekt lägen
Vred kontroll
Knapp för temperatur visning
LED display
Mått: Bredd 349mm Djup 699mm Höjd 95mm*
Elanslutning: 400V 2-fas + N + J
Effekt: 2 x 2,5 kw 2x16 Amp
Vikt 13,6 kg

| Beskrivning | Art.nr | Pris |
|---|---|---|
| **Heritage 2 zoner** | **MCD3002F** | **79 700 kr** |

Drop-in
Temp område 30-260˚C
Zoner fram/bak
20 effekt lägen
Vred kontroll
Knapp för temperatur visning
LED display
Mått: Bredd 349mm Djup 699mm Höjd 95mm*
Elanslutning: 400V 2-fas + N + J
Effekt: 2 x 3,0 kw 2x16 Amp
Vikt 13,6 kg

| Beskrivning | Art.nr | Pris |
|---|---|---|
| **Heritage 2 zoner** | **MCD3502F** | **82 300 kr** |

Drop-in
Temp område 30-260˚C
Zoner fram/bak
20 effekt lägen
Vred kontroll
Knapp för temperatur visning
LED display
Mått: Bredd 349mm Djup 699mm Höjd 95mm*
Elanslutning: 400V 2-fas + N + J
Effekt: 2 x 3,5 kw 2x16 Amp
Vikt 13,6 kg

* avståndet måste vara minimum 55mm runt enheten och 152mm under.

| Beskrivning | Art.nr | Pris |
|---|---|---|
| **Heritage 2 zoner** | **MCD2502S** | **77 700 kr** |

Drop-in
Temp område 30-260˚C
Zoner sida vid sida
20 effekt lägen
Vred kontroll
Knapp för temperatur visning
LED display
Mått: Bredd 699mm Djup 349mm Höjd 95mm*
Elanslutning: 400V 2-fas + N + J
Effekt: 2 x 2,5 kw 2x16 Amp
Vikt 13,6 kg

| | | |
|---|---|---|
| **Heritage 2 zoner** | **MCD3002S** | **79 700 kr** |

Drop-in
Temp område 30-260˚C
Zoner sida vid sida
20 effekt lägen
Vred kontroll
Knapp för temperatur visning
LED display
Mått: Bredd 699mm Djup 349mm Höjd 95mm*
Elanslutning: 400V 2-fas + N + J
Effekt: 2 x 3,0 kw 2x16 Amp
Vikt 13,6 kg

| | | |
|---|---|---|
| **Heritage 2 zoner** | **MCD3502S** | **82 300 kr** |

Drop-in
Temp område 30-260˚C
Zoner sida vid sida
20 effekt lägen
Vred kontroll
Knapp för temperatur visning
LED display
Mått: Bredd 699mm Djup 349mm Höjd 95mm*
Elanslutning: 400V 2-fas + N + J
Effekt: 2 x 3,5 kw 2x16 Amp
Vikt 13,6 kg

* avståndet måste vara minimum 55mm runt enheten och 152mm under.

# Induktionswok

| Beskrivning | Art.nr | Pris |
|---|---|---|
| **Wok Apogee** | **MW2500G** | **61 000 kr** |
| Bänkmodell | | |
| Temp område 30-260˚C | | |
| Timer | | |
| Touch kontroll | | |
| LCD Display | | |
| Mått: Bredd 392mm Djup 494mm Höjd 187mm* | | |
| Elanslutning: 230V 1-fas | | |
| Effekt: 2,5kw 1x16 Amp | | |
| Vikt 10,6 kg | | |

| | | |
|---|---|---|
| **Wok Apogee** | **MW3000G** | **75 900 kr** |
| Bänkmodell | | |
| Temp område 30-260˚C | | |
| Timer | | |
| Touch kontroll | | |
| LCD Display | | |
| Mått: Bredd 392mm Djup 494mm Höjd 187mm* | | |
| Elanslutning: 230V 1-fas | | |
| Effekt: 3,0kw 1x16 Amp | | |
| Vikt 10,6 kg | | |

| | | |
|---|---|---|
| **Wok Apogee** | **MW3500G** | **75 400 kr** |
| Bänkmodell | | |
| Temp område 30-260˚C | | |
| Timer | | |
| Touch kontroll | | |
| LCD Display | | |
| Mått: Bredd 392mm Djup 494mm Höjd 187mm* | | |
| Elanslutning: 230V 1-fas | | |
| Effekt: 3,5kw 1x16 Amp | | |
| Vikt 10,6 kg | | |

* avståndet måste vara minimum 55mm runt enheten

| Beskrivning | Art.nr | Pris |
|---|---|---|
| **Wok Heritage** | **MWG2500** | **61 000 kr** |

Bänkmodell
Temp område 30-260˚C
20 effekt lägen
Vred kontroll
LED display
Mått: Bredd 375mm Djup 438mm Höjd 186mm*
Elanslutning: 230V 1-fas
Effekt: 2,5kw 1x16 Amp
Vikt 10 kg

| Beskrivning | Art.nr | Pris |
|---|---|---|
| **Wok Heritage** | **MWG3000** | **62 800 kr** |

Bänkmodell
Temp område 30-260˚C
20 effekt lägen
Vred kontroll
LED display
Mått: Bredd 375mm Djup 438mm Höjd 186mm*
Elanslutning: 230V 1-fas
Effekt: 3kw 1x16 Amp
Vikt 10 kg

| Beskrivning | Art.nr | Pris |
|---|---|---|
| **Wok Heritage Hi Power** | **MWG3500** | **64 300 kr** |

Bänkmodell
Temp område 30-260˚C
20 effekt lägen
Vred kontroll
LED display
Mått: Bredd 375mm Djup 438mm Höjd 186mm*
Elanslutning: 230V 1-fas
Effekt: 3,5kw 1x16 Amp
Vikt 10 kg

* avståndet måste vara minimum 55mm runt enheten

| Beskrivning | Art.nr | Pris |
|---|---|---|
| **Wok Heritage** | **MWDG2500** | **61 600 kr** |

Drop-in
Temp område 30-260˚C
20 effekt lägen
Vred kontroll
LED display
Mått: Bredd 419mm Djup 390mm Höjd 156mm*
Elanslutning: 230V 1-fas
Effekt: 2,5kw 1x16 Amp
Vikt 10 kg

| | | |
|---|---|---|
| **Wok Heritage** | **MWDG3000** | **63 100 kr** |

Drop-in
Temp område 30-260˚C
20 effekt lägen
Vred kontroll
LED display
Mått: Bredd 419mm Djup 390mm Höjd 156mm*
Elanslutning: 230V 1-fas
Effekt: 3,0kw 1x16 Amp
Vikt 10 kg

| | | |
|---|---|---|
| **Wok Heritage** | **MWDG3500** | **65 500 kr** |

Drop-in
Temp område 30-260˚C
20 effekt lägen
Vred kontroll
LED display
Mått: Bredd 419mm Djup 390mm Höjd 156mm*
Elanslutning: 230V 1-fas
Effekt: 3,5kw 1x16 Amp
Vikt 10 kg

* avståndet måste vara minimum 55mm runt enheten
och 152mm under.

| | | |
|---|---|---|
| **Rostfri wokpanna** | **14WOKSS** | **4 300 kr** |

Diameter 355mm

CookTek

# Värmehållning Buffé

| Beskrivning | Art.nr | Pris |
|---|---|---|
| **Varmhållning Buffé 1 zon Incogneeto** | **B 652-U2** | **53 000 kr** |

"Osynlig" basenhet placeras under bänkskivan
Varmhållning genom bänkskivor upp till 40mm tjocka (ej metall ) Används tillsammans med Magneeto temp sensor. (ingår)
Fungerar med kärl avsedda för induktion
Mycket enkel rengöring.
Trådlös temperaturövervakning för exakt temperatur +/-1˚C
4 Förinställda temperaturer 65,70,80 och 90˚C
Tryckknapps panel för infällning (1,8 m sladd)
Temperatur visning i LED display.
Mått: Bredd 445mm Djup 445mm Höjd 114mm*
Elanslutning: 230V 1-fas
Effekt: 0,65kw (upp till 3 enheter kan anslutas till samma 10A grupp)
Installationutrymme: Min luftflöde 2 $m^3$ / min.max omgivande temp +50 °C
Vikt 6,8 kg

| Beskrivning | Art.nr | Pris |
|---|---|---|
| **Magneeto 2 temperatursensortallrik** | **MGRFID02** | **5 600 kr** |

Passar B 652-U2
Lös sensortallrik för temperaturövervakning vid värmehållning
Övervakar temperaturen 120 ggr/sek
För användning av egna induktionskärl, chafing dish eller gjutjärnsgrytor

* Fritt utrymme måste vara minimum 55mm runt enheten och 152mm under.

| Beskrivning | Art.nr | Pris |
|---|---|---|
| **Varmhållning Buffé 1 zon Silenzio** | **B 652-D** | **25 800 kr** |

Drop-in enhet.
Fungerar med kärl avsedda för induktion
4 Förinställda temperaturer 65,70,80 och 90˚C
Diskret svart glaskeramikhäll 363x363 mm utan logotyper o.d.y
Tryckknapps panel för infällning (1,8 m sladd
Temperatur visning i LED display
Mått: Bredd 381mm Djup 381mm Höjd 95mm*
Elanslutning: 230V 1-fas
Effekt: 0,65kw (upp till 3 enheter kan anslutas till samma 10A grupp)
Mycket tyst, inget fläktjlud. (Max tillåten temp i installationsutrymmet: +50 °C)
Vikt 5,9 kg

| | | |
|---|---|---|
| **Varmhållning Buffé 1 zon Silenzio** | **B 1002-D** | **25 800 kr** |

Drop-in enhet.
Fungerar med kärl avsedda för induktion
4 Förinställda temperaturer 65,70,80 och 90˚C
Diskret svart glaskeramikhäll 363x363 mm utan logotyper o.d.y
Tryckknapps panel för infällning (1,8 m sladd
Temperatur visning i LED display
Mått: Bredd 381mm Djup 381mm Höjd 95mm*
Elanslutning: 230V 1-fas
Effekt: 1,0kw
Mycket tyst, inget fläktjlud. (Max tillåten temp i installationsutrymmet: +50 °C)
Vikt 5,9 kg

| | | |
|---|---|---|
| **Varmhållning Buffé 1 zon Silenzio. Rund** | **B 652-RD** | **25 800 kr** |

Drop-in enhet.
Fungerar med kärl avsedda för induktion
4 Förinställda temperaturer 65,70,80 och 90˚C
Diskret svart glaskeramikhäll diam 310 mm utan logotyper o.d.y
Tryckknapps panel för infällning (1,8 m sladd
Temperatur visning i LED display
Mått: Diameter 330mm Höjd 95mm*
Elanslutning: 230V 1-fas
Effekt: 0,65kw (upp till 3 enheter kan anslutas till samma 10A grupp)
Mycket tyst, inget fläktjlud. (Max tillåten temp i installationsutrymmet: +50 °C)
Vikt 5,9 kg

* avståndet måste vara minimum 55mm runt enheten
och 152mm under.

| Beskrivning | Art.nr | Pris |
|---|---|---|
| **Chafing dish 6,5 l för Incogneeto och Silenzio** | **UCG01** | **25 100 kr** |
| Rostfri insats<br>Kapacitet 6,5 l<br>Glaslock med mjukstängning | | |

| | | |
|---|---|---|
| **Chafing dish 4,5 l  ör Incogneeto och Silenzio** | **UPCG01** | **21 800 kr** |
| Rostfri insats<br>Kapacitet 4,5 l<br>Glaslock med mjukstängning | | |

| | | |
|---|---|---|
| **Rostfri insats till chafing dish 6,5 L** | **RSSIL01** | **2 500 kr** |

| | | |
|---|---|---|
| **Rostfri insats, delad till chafing dish 6,5L** | **RDSSI01** | **4 100 kr** |

| | | |
|---|---|---|
| **Raster rostfritt till delad insats** | **RD10** | **UTGÅTT** |
| För bacon / panerade produkter etc. pris / st | | |

| | | |
|---|---|---|
| **Porslins insats till chafing dish 6,5** | **RPI01** | **5 100 kr** |

| | | |
|---|---|---|
| **Porslins insats delad till chafing dish 6,5** | **RPI02** | **4 000 kr** |

| | | |
|---|---|---|
| **Rostfri insats till chafing dish 4,5** | **RSSIM01** | **2 400 kr** |

| | | |
|---|---|---|
| **Porslins insats till chafing dish 4,5** | **RPP01** | **4 500 kr** |

Clarion Sign före

Clarion Sign efter

**Cooktek leveranssystem** baseras på en induktionsladdare samt väskor som laddas upp på kort tid. I pizzasystemet så finns en disk som blir varm och bibehåller värmen i upp till 30 min. I ThermaCube systemet så laddas en bricka upp som sedan värmer med konvektion och även där håller värmen i upp till 30 min. Samtliga väskor har VaporventTM teknologi vilket motverkar kondens i väskorna.

## Leveranssystem Pizza

| Beskrivning | | Pris |
|---|---|---|
| **Pizza laddstation** | **PTDS200** | **28 800 kr** |
| **Vaporvent väska** | **STDV001** | **3 000 kr** |
| **Laddningsdisk** | **PFPD001** | **4 500 kr** |

Induktionsbaserat leveranssystem
Laddstation inkluderar även 1st komplett väska
Snabb uppladdning av väska
Laddtid: ca 1 - 2 min
Värmehåller 3 - 4 pizzor upp till 30 min
Väskan rymmer pizzakartonger upp till 390x390mm
Vaporvent teknologi i väskan motverkar kondens
Mått laddstation: Bredd 495mm Djup 541mm Höjd 217mm
Elanslutning: 230V 1-fas
Effekt: 1,8kW 1x16 Amp
Vikt: 8,6 kg

## Leveranssystem ThermaCube

| Beskrivning | | Pris |
|---|---|---|
| **ThermaCube laddstation** | **TCS200** | **38 600 kr** |
| **TC-väska stor** | **TCSTBAG** | **4 440 kr** |
| **Konvektionsbricka 25%** | **TCS-PT-25** | **7 100 kr** |
| **TC-väska liten** | **TCSBAG** | **4 000 kr** |
| **Konvektionsbricka 10%** | **TCS-PT-10** | **7 100 kr** |

Induktionsbaserat leveranssystem
Laddstation inkluderar även 1st komplett liten väska
Snabb uppladdning av väska
Laddtid: ca 1,5 - 3,5 min
Värmehåller med varmluft upp till 30 min
Stabil väska i två olika storlekar
Vaporvent teknologi i väskan motverkar kondens
Mått laddstation: Bredd 425mm Djup 430mm Höjd 210mm
Elanslutning: 230V 1-fas
Effekt: 1,8kW 1x16 Amp
Vikt: 6,6 kg
Mått liten väska: Bredd 342mm Djup 330mm Höjd 204mm
För liten väska rekommenderas konvektionsbricka 10%.
Mått stor väska: Bredd 342mm Djup 380mm Höjd 279mm
För stor väska rekommenderas konvektionsbricka 25%.

BERTO'S
the best catering equipment

Denna serie kan placeras där det annars skulle vara svårt p.g.a. platsbrist. Perfekt i det lilla köket eller foodtrucken. Stort utbud av både gas och elektriska enheter.

## 600 PLUS

| Beskrivning | Art.nr | Pris |
|---|---|---|
| **Gasspis 2 brännare** | **G6F2BPW** | |
| **Öppet underskåp** | **SG30** | |
| **Underskåp med dörr** | **SP30** | |
| Bänkmodell | | |
| Effekt brännare: 1 x 6kW, 1 x 3,5kW | | |
| Total effekt: 9,5kW | | |
| Mått: Bredd 300mm Djup 600mm Höjd 290mm | | |
| Stadsgas godkänd | | |

| | | |
|---|---|---|
| **Gasspis 4 brännare** | **G6F4BPW** | |
| **Öppet underskåp** | **SG60** | |
| **Underskåp med dörrar** | **SP60** | |
| Bänkmodell | | |
| Effekt brännare: 2 x 6kW, 2 x 3,5kW | | |
| Total effekt: 19kW | | |
| Mått: Bredd 600mm Djup 600mm Höjd 290mm | | |
| Stadsgas godkänd | | |

| | | |
|---|---|---|
| **Gasspis 6 brännare** | **G6F6BPW** | |
| **Öppet underskåp** | **SG90** | |
| **Underskåp med dörrar** | **SP90** | |
| Bänkmodell | | |
| Effekt brännare: 3 x 6kW, 3 x 3,5kW | | |
| Total effekt: 28,5kW | | |
| Mått: Bredd 900mm Djup 600mm Höjd 290mm | | |
| Stadsgas godkänd | | |

| | |
|---|---|
| **Gasspis 4 brännare med ugn** | **G6F4PW+FE1** |
| Golvmodell | |
| Elektrisk varmluftsugn, 4 GN 1/1 | |
| Effekt brännare: 2 x 6kW, 2 x 3,5kW | |
| Effekt ugn: 3kW | |
| Elanslutning: 230V 1-fas | |
| Mått: Bredd 600mm Djup 600mm Höjd 290mm | |
| Stadsgas godkänd | |

# Alla Berto's produkter på offert

| Beskrivning | Art.nr | Pris |
|---|---|---|
| **Elspis 2 plattor** | **E6P2B** | |
| **Öppet underskåp** | **SG30** | |
| **Underskåp med dörr** | **SP30** | |

Bänkmodell
Effekt : 2 x 2kW (180mm diameter)
Total effekt: 4kW
Elanslutning: 400V 3-fas+N+J
Mått: Bredd 300mm Djup 600mm Höjd 290mm

| | | |
|---|---|---|
| **Elspis 4 plattor** | **E6P4B** | |
| **Öppet underskåp** | **SG60** | |
| **Underskåp med dörrar** | **SP60** | |

Bänkmodell
Effekt : 4 x 2kW (180mm diameter)
Total effekt: 8kW
Elanslutning: 400V 3-fas+N+J
Mått: Bredd 600mm Djup 600mm Höjd 290mm

| | | |
|---|---|---|
| **Elspis 6 plattor** | **E6P6B** | |
| **Öppet underskåp** | **SG90** | |
| **Underskåp med dörrar** | **SP90** | |

Bänkmodell
Effekt spis : 6 x 2kW (180mm diameter)
Total effekt: 12kW
Elanslutning: 400V 3-fas+N+J
Mått: Bredd 900mm Djup 600mm Höjd 290mm

| | |
|---|---|
| **Elspis 4 plattor med ugn** | **E6P4+FE1** |

Golvmodell
Elektrisk varmluftsugn, 4 GN 1/1
Effekt : 4 x 2kW (180mm diameter)
Effekt ugn: 3kW
Total effekt: 11kW
Elanslutning: 400V 3-fas+N+J
Mått: Bredd 600mm Djup 600mm Höjd 900mm

# Alla Berto's produkter på offert

| Beskrivning | Art.nr | Pris |
|---|---|---|
| **Glaskeramikhäll 2 zoner** | **E6P2B/VTR** | |
| **Öppet underskåp** | **SG30** | |
| **Underskåp med dörr** | **SP30** | |

Bänkmodell
Effekt : 2 x 2,1kW (200mm diameter)
Total effekt: 4,2kW
Elanslutning: 400V 3-fas+N+J
Mått: Bredd 300mm Djup 600mm Höjd 290mm

| | | |
|---|---|---|
| **Glaskeramikhäll 4 zoner** | **E6P4B/VTR** | |
| **Öppet underskåp** | **SG60** | |
| **Underskåp med dörrar** | **SP60** | |

Bänkmodell
Effekt : 4x 2,1kW (200mm diameter)
Total effekt: 8,4kW
Elanslutning: 400V 3-fas+N+J
Mått: Bredd 600mm Djup 600mm Höjd 290mm

| | |
|---|---|
| **Glaskeramikhäll 4 zoner, varmluftsugn** | **E6P4/VTR+FE1** |

Golvmodell
3 GN 1/1
Effekt ugn: 3kW
Effekt zoner: 4 x 2,1kW
Total effekt: 10,2kW
Mått: Bredd 600mm Djup 600mm Höjd 900mm

| | | |
|---|---|---|
| **Slät stekhäll, 1 zon, GAS** | **G6FL3B** | |
| **Öppet underskåp** | **SG30** | |
| **Underskåp med dörr** | **SP30** | |

Bänkmodell
Effekt: 4kW
Mått: Bredd 300mm Djup 600mm Höjd 290mm
Stadsgas godkänd

| | | |
|---|---|---|
| **Slät kromad stekhäll, 1 zon, GAS** | **G6FL3B/CR** | |
| **Öppet underskåp** | **SG30** | |
| **Underskåp med dörr** | **SP30** | |

Bänkmodell
Effekt: 4kW
Mått: Bredd 300mm Djup 600mm Höjd 290mm
Stadsgas godkänd

# Alla Berto's produkter på offert

| Beskrivning | Art.nr | Pris |
|---|---|---|
| **Räfflad stekhäll, 1 zon, GAS** | **G6FR3B** | |
| **Öppet underskåp** | **SG30** | |
| **Underskåp med dörr** | **SP30** | |

Bänkmodell
Effekt: 4kW
Mått: Bredd 300mm Djup 600mm Höjd 290mm
Stadsgas godkänd

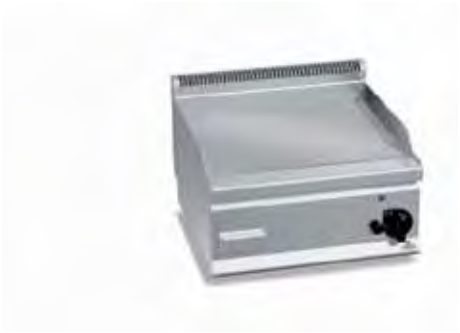

| | | |
|---|---|---|
| **Slät stekhäll, 2 zoner, GAS** | **G6FL6B** | |
| **Öppet underskåp** | **SG60** | |
| **Underskåp med dörrar** | **SP60** | |

Bänkmodell
Effekt: 8kW
Mått: Bredd 600mm Djup 600mm Höjd 290mm
Stadsgas godkänd

| | | |
|---|---|---|
| **Slät kromad stekhäll, 2 zoner, GAS** | **G6FL6B/CR** | |
| **Öppet underskåp** | **SG60** | |
| **Underskåp med dörrar** | **SP60** | |

Bänkmodell
Effekt: 8kW
Mått: Bredd 600mm Djup 600mm Höjd 290mm
Stadsgas godkänd

| | | |
|---|---|---|
| **Räfflad stekhäll, 2 zoner, GAS** | **G6FR6B** | |
| **Öppet underskåp** | **SG60** | |
| **Underskåp med dörrar** | **SP60** | |

Bänkmodell
Effekt: 8kW
Mått: Bredd 600mm Djup 600mm Höjd 290mm
Stadsgas godkänd

| | | |
|---|---|---|
| **Räfflad/slät stekhäll, 2 zoner, GAS** | **G6FM6B** | |
| **Öppet underskåp** | **SG60** | |
| **Underskåp med dörrar** | **SP60** | |

Bänkmodell
Effekt: 8kW
Mått: Bredd 600mm Djup 600mm Höjd 290mm
Stadsgas godkänd

# Alla Berto's produkter på offert

| Beskrivning | Art.nr | Pris |
|---|---|---|
| **Slät stekhäll, 1 zon, EL** | **E6FL3BP** | |
| **Öppet underskåp** | **SG30** | |
| **Underskåp med dörr** | **SP30** | |

Bänkmodell
Effekt: 4kW
Elanslutning: 400V 3-fas+N+J
Mått: Bredd 300mm Djup 600mm Höjd 290mm

| | | |
|---|---|---|
| **Slät kromad stekhäll, 1 zon, EL** | **E6FL3BP/CR** | |
| **Öppet underskåp** | **SG30** | |
| **Underskåp med dörr** | **SP30** | |

Bänkmodell
Effekt: 4kW
Elanslutning: 400V 3-fas+N+J
Mått: Bredd 300mm Djup 600mm Höjd 290mm

| | | |
|---|---|---|
| **Räfflad stekhäll, 1 zon, EL** | **E6FR3BP** | |
| **Öppet underskåp** | **SG30** | |
| **Underskåp med dörr** | **SP30** | |

Bänkmodell
Effekt: 4kW
Elanslutning: 400V 3-fas+N+J
Mått: Bredd 300mm Djup 600mm Höjd 290mm

| | | |
|---|---|---|
| **Slät stekhäll, 2 zoner, EL** | **E6FL6BP-2** | |
| **Öppet underskåp** | **SG60** | |
| **Underskåp med dörrar** | **SP60** | |

Bänkmodell
Effekt: 8kW
Elanslutning: 400V 3-fas+N+J
Mått: Bredd 600mm Djup 600mm Höjd 290mm

| | | |
|---|---|---|
| **Slät kromad stekhäll, 2 zoner, EL** | **E6FL6BP-2/CR** | |
| **Öppet underskåp** | **SG60** | |
| **Underskåp med dörrar** | **SP60** | |

Bänkmodell
Effekt: 8kW
Elanslutning: 400V 3-fas+N+J
Mått: Bredd 600mm Djup 600mm Höjd 290mm

| | | |
|---|---|---|
| **Räfflad stekhäll, 2 zoner, EL** | **E6FR6BP-2** | |
| **Öppet underskåp** | **SG60** | |
| **Underskåp med dörrar** | **SP60** | |

Bänkmodell
Effekt: 8kW
Elanslutning: 400V 3-fas+N+J
Mått: Bredd 600mm Djup 600mm Höjd 290mm

# Alla Berto's produkter på offert

| Beskrivning | Art.nr | Pris |
|---|---|---|
| **Slät/räfflad stekhäll, 2 zoner, EL** | **E6FM6BP-2** | |
| **Öppet underskåp** | **SG60** | |
| **Underskåp med dörrar** | **SP60** | |

Bänkmodell
Effekt: 8kW
Elanslutning: 400V 3-fas+N+J
Mått: Bredd 600mm Djup 600mm Höjd 290mm

| | | |
|---|---|---|
| **Lavastensgrill, gas** | **G6PL60B** | |
| **Öppet underskåp** | **SG60** | |
| **Underskåp med dörrar** | **SP60** | |

Bänkmodell
Utrustad med rostfritt galler "V" profil
Effekt : 8kW
Mått: Bredd 600mm Djup 600mm Höjd 290mm
Stadsgas godkänd

| | | |
|---|---|---|
| **Pastakokeri** | **E6CP3B** | |
| **Pastakorg 1/1** | **2617900** | |
| **Pastakorg 1/2 2st** | **36615600** | |
| **Öppet underskåp** | **SG30** | |
| **Underskåp med dörr** | **SP30** | |

Bänkmodell
1 bad 11 liter
Exklusive korgar
Effekt : 3,5kW
Elanslutning: 400V 3-fas+N+J
Mått: Bredd 300mm Djup 600mm Höjd 290mm

| | | |
|---|---|---|
| **Pastakokeri** | **E6CP6B** | |
| **Öppet underskåp** | **SG60** | |
| **Underskåp med dörrar** | **SP60** | |

Bänkmodell
1 bad 25 liter
Inkl. 3st korgar
Effekt : 7kW
Elanslutning: 400V 3-fas+N+J
Mått: Bredd 600mm Djup 600mm Höjd 290mm

| | | |
|---|---|---|
| **Enkelfritös, GAS** | **GL8B** | |
| **Öppet underskåp** | **SG30** | |
| **Underskåp med dörr** | **SP30** | |
| **Utrustad med halvkorgar** | **C 2/8** | |

Bänkmodell
1 bad 8 liter
Inkl. 1 korg
Effekt : 6,6kW
Mått: Bredd 300mm Djup 600mm Höjd 290mm

# Alla Berto's produkter på offert

| Beskrivning | Art.nr | Pris |
|---|---|---|
| **Dubbelfritös, GAS** | **GL8+8B** | |
| **Öppet underskåp** | **SG60** | |
| **Underskåp med dörrar** | **SP60** | |
| **Utrustad med halvkorgar** | **C 4/8-10** | |

Bänkmodell
2 bad 8 liter
Inkl. 2 korgar
Effekt : 13,2kW
Mått: Bredd 600mm Djup 600mm Höjd 290mm

| | | |
|---|---|---|
| **Enkelfritös, EL** | **E6F10-3BS** | |
| **Öppet underskåp** | **SG30** | |
| **Underskåp med dörr** | **SP30** | |
| **Utrustad med halvkorgar** | **C 2/8-10** | |

Bänkmodell
1 bad 10 liter
Inkl. 1 korg
Effekt : 9kW
Elanslutning: 400V 3-fas+N+J
Mått: Bredd 300mm Djup 600mm Höjd 290mm

| | | |
|---|---|---|
| **Dubbelfritös, EL** | **E6F10-6BS** | |
| **Öppet underskåp** | **SG60** | |
| **Underskåp med dörrar** | **SP60** | |
| **Utrustad med halvkorgar** | **C 4/8-10** | |

Bänkmodell
2 bad 10 liter
Inkl. 2 korgar
Effekt : 18kW
Elanslutning: 400V 3-fas+N+J
Mått: Bredd 600mm Djup 600mm Höjd 290mm

| | | |
|---|---|---|
| **Vattenbad 300** | **E6BM3B** | |
| **Öppet underskåp** | **SG30** | |
| **Underskåp med dörr** | **SP30** | |

Bänkmodell
1 bad GN 3/4
Exklusive kantiner
Effekt : 1kW
Elanslutning: 230V 1-fas
Mått: Bredd 300mm Djup 600mm Höjd 290mm

# Alla Berto's produkter på offert

| Beskrivning | Art.nr | Pris |
|---|---|---|
| **Vattenbad 600** | **E6BM6B** | |
| **Öppet underskåp** | **SG60** | |
| **Underskåp med dörrar** | **SP60** | |

Bänkmodell
1 bad GN 1/1 + GN 1/2
Exklusive kantiner
Effekt : 1,5kW
Elanslutning: 230V 1-fas
Mått: Bredd 600mm Djup 600mm Höjd 290mm

| | | |
|---|---|---|
| **Pommesvärmeri** | **E6SP6B** | |
| **Öppet underskåp** | **SG60** | |
| **Underskåp med dörrar** | **SP60** | |

Bänkmodell
GN 1/1
Effekt : 1kW
Elanslutning: 230V 1-fas
Mått: Bredd 600mm Djup 600mm Höjd 290mm

# Alla Berto's produkter på offert

# Tillbehör Plus 600

| Beskrivning | Art.nr | Pris |
|---|---|---|
| **Hjulkit** | **KRF6** | |
| Två fasta och två svängbara med broms | | |

| | | |
|---|---|---|
| **Skarvskena standardenhet** | **CG60** | |

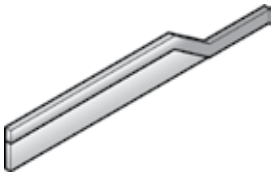

| | | |
|---|---|---|
| **Skarvskena stekhäll** | **CG6F** | |

| | | |
|---|---|---|
| **Slät skrapa för stekhäll** | **SPL** | |

| | | |
|---|---|---|
| **Räfflad skrapa** | **SPR** | |

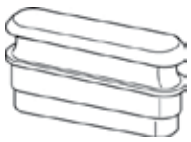

| | | |
|---|---|---|
| **Teflonpropp för stekhäll** | **TPTO** | |

## Alla Berto's produkter på offert

BERTO'S

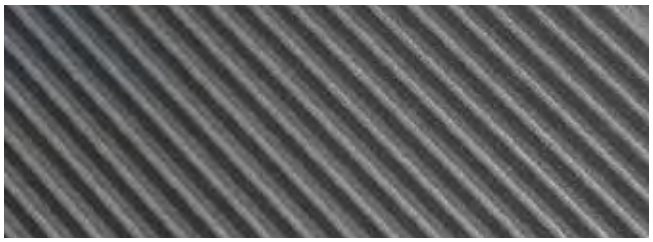

BERTO'S
the best catering equipment

Macros 700 serien har ett gediget sortiment av både gas och elektriska enheter. Denna kompakta serie passar bra i såväl det lilla som medelstora köket. Vi har stora delar av denna serie på lager i Stockholm för omgående leverans.

## Macros 700 bänkmodeller

| Beskrivning | Art.nr | Pris |
|---|---|---|
| **Gasspis 2 brännare** | | |
| **Effekt 10,5kW (1x7kW, 1x3,5kW)** | **G7F2B** | |
| **Effekt 14kW (2x7kW)** | **G7F2BP** | |
| Mått: Bredd 400mm Djup 700mm Höjd 290mm | | |
| Stadsgas godkänd | | |

| | | |
|---|---|---|
| **Gasspis 4 brännare** | | |
| **Effekt 21kW (2x7kW, 2x3,5kW)** | **G7F4B** | |
| **Effekt 28kW (4x7kW)** | **G7F4BP** | |
| Mått: Bredd 800mm Djup 700mm Höjd 290mm | | |
| Stadsgas godkänd | | |

| | | |
|---|---|---|
| **Gasspis 6 brännare** | | |
| **Effekt 31,5kW (3x7kW, 3x3,5kW)** | **G7F6B** | |
| **Effekt 42kW (6x7kW)** | **G7F6BP** | |
| Mått: Bredd 1200mm Djup 700mm Höjd 290mm | | |
| Stadsgas godkänd | | |

| | | |
|---|---|---|
| **Elspis 2 plattor** | | |
| **Effekt 5,2kW (2x2,6kW), runda** | **E7P2B** | |
| **Effekt 5,2kW (2x2,6kW), fyrkantiga** | **E7PQ2B** | |
| Elanslutning: 400V 3-fas+N+J | | |
| Mått: Bredd 400mm Djup 700mm Höjd 290mm | | |

| | | |
|---|---|---|
| **Elspis 4 plattor** | | |
| **Effekt 10,4kW (4x2,6kW), runda** | **E7P4B** | |
| **Effekt 10,4kW (4x2,6kW), fyrkantiga** | **E7PQ4B** | |
| Elanslutning: 400V 3-fas+N+J | | |
| Mått: Bredd 800mm Djup 700mm Höjd 290mm | | |

# Alla Berto's produkter på offert

| Beskrivning | Art.nr | Pris |
|---|---|---|
| **Elspis 4 zoner** | **E7TPQ4B** | |
| Effekt 12kW (4x3kW), fyrkantiga | | |
| Elanslutning: 400V 3-fas+N+J | | |
| Mått: Bredd 800mm Djup 714mm Höjd 290mm | | |

| | | |
|---|---|---|
| **Glaskeramikhäll 2 zoner** | **E7P2B/VTR** | |
| Restvärmeindikator | | |
| Effekt: 2 x 3,2kW | | |
| Elanslutning: 400V 3-fas+N+J | | |
| Total effekt: 6,4kW | | |
| Mått: Bredd 400mm Djup 700mm Höjd 290mm | | |

| | | |
|---|---|---|
| **Glaskeramikhäll 4 zoner** | **E7P4B/VTR** | |
| Restvärmeindikator | | |
| Effekt: 4 x 3,2kW | | |
| Elanslutning: 400V 3-fas+N+J | | |
| Total effekt: 12,8kW | | |
| Mått: Bredd 800mm Djup 700mm Höjd 290mm | | |

| | | |
|---|---|---|
| **Induktionsspis 2 zoner** | **E7P2B/IND** | |
| 2 zoner 230 x 230mm | | |
| Effekt 2 x 3,5kW | | |
| Total effekt: 7kW | | |
| Elanslutning: 400V 3-fas+N+J | | |
| Matt: Bredd 400mm Djup 700mm Höjd 290m | | |

| | | |
|---|---|---|
| **Induktionsspis 4 zoner** | **E7P4B/IND** | |
| 4 zoner 230 x 230mm | | |
| Effekt 4 x 3,5kW | | |
| Total effekt: 14kW | | |
| Elanslutning: 400V 3-fas+N+J | | |
| Mått: Bredd 800mm Djup 700mm Höjd 290mm | | |

| | | |
|---|---|---|
| **Stålhällsspis** | **E7TPB** | |
| 4 zoner | | |
| Effekt: 4x2,25kW | | |
| Elanslutning: 400V 3-fas+N+J | | |
| Total effekt: 9kW | | |
| Mått: Bredd 800mm Djup 700mm Höjd 290mm | | |

| | | |
|---|---|---|
| **Stekhällar 1 zon, GAS** | | |
| **Slät häll** | **G7FL4B** | |
| **Räfflad häll** | **G7FR4B** | |
| **Slät polerad häll** | **G7FL4B/CPD** | |
| Gaseffekt: 6kW | | |
| Mått: Bredd 400mm Djup 700mm Höjd 290mm | | |
| Stadsgas godkänd | | |

| | | |
|---|---|---|
| **Stekhällar 2 zoner, GAS** | | |
| **Slät häll** | **G7FL8B-2** | |
| **Slät/räfflad häll** | **G7FM8B-2** | |
| **Räfflad häll** | **G7FR8B-2** | |
| **Slät polerad häll** | **G7FL8B-2/CPD** | |
| Gaseffekt: 12kW | | |
| Mått: Bredd 800mm Djup 700mm Höjd 290mm | | |
| Stadsgas godkänd | | |

# Alla Berto's produkter på offert

| Beskrivning | Art.nr | Pris |
|---|---|---|
| **Stekhällar 1 zon, EL** | | |
| **Slät häll** | **E7FL4BP** | |
| **Räfflad häll** | **E7FR4BP** | |
| **Slät polerad häll** | **E7FL4BP/CPD** | |

Elanslutning: 400V 3-fas +N+J
Effekt: 4,8kW
Mått: Bredd 400mm Djup 700mm Höjd 290mm

| | | |
|---|---|---|
| **Stekhällar 2 zoner, EL** | | |
| **Slät häll** | **E7FL8BP-2** | |
| **Slät/räfflad häll** | **E7FM8BP-2** | |
| **Räfflad häll** | **E7FR8BP-2** | |
| **Slät polerad häll** | **E7FL8BP-2/CPD** | |

Elanslutning: 400V 3-fas +N+J
Effekt: 9,6kW
Mått: Bredd 800mm Djup 700mm Höjd 290mm

| | |
|---|---|
| **Lavastensgrill 1 zon** | **PLG40B/G** |

Utrustad med gjutjärnsgaller
Gaseffekt: 6,9kW
Mått: Bredd 400mm Djup 700mm Höjd 290mm
Stadsgas godkänd

| | |
|---|---|
| **Lavastensgrill 2 zoner** | **PLG80B/G** |

Utrustad med gjutjärnsgaller
Gaseffekt: 13,8kW
Mått: Bredd 800mm Djup 700mm Höjd 290mm
Stadsgas godkänd

| | |
|---|---|
| **Elgrill 400** | **E7CG40B** |

Grillning direkt på elementen
Pyrolytisk rengöring av elementen
Lätt löstagbart vattentråg för enkel rengöring
Elanslutning: 400V 3-fas +N+J
Effekt: 4,08kW
Mått: Bredd 400mm Djup: 700mm Höjd: 290mm

| | |
|---|---|
| **Elgrill 800** | **E7CG80B** |

Grillning direkt på elementen
Pyrolytisk rengöring av elementen
Lätt löstagbart vattentråg för enkel rengöring
Elanslutning: 400V 3-fas +N+J
Effekt: 8,16kW
Mått: Bredd 800mm Djup: 700mm Höjd: 290mm

# Alla Berto's produkter på offert

| Beskrivning | Art.nr | Pris |
|---|---|---|
| **Enkelfritös, GAS** | **GL10B** | |
| **Utrustad med 2st halvkorgar** | **C2/10-15** | |

1x10 liter
Avtappning i front
Effekt: 6,8kW
Mått: Bredd 400mm Djup 700mm Höjd 290mm

| | | |
|---|---|---|
| **Dubbelfritös, GAS** | **GL10+10B** | |
| **Utrustad med 2st halvkorgar + 1st helkorg** | **C2/10-15** | |
| **Utrustad med 4st halvkorgar** | **C4/10-15** | |

2x10 liter
Avtappning i front
Effekt: 13.8kW
Mått: Bredd 800mm Djup 700mm Höjd 290mm

| | |
|---|---|
| **Enkelfritöser, EL** | |
| **6kW** | **E7F10-4B** |
| **9kW** | **E7F10-4BS** |
| **Utrustad med 2st halvkorgar** | **C2/12** |

1x10 liter
Avtappning i front
Elanslutning: 400V 3-fas +N+J
Mått: Bredd 400mm Djup 700mm Höjd 290mm

| | |
|---|---|
| **Dubbelfritöser, EL** | |
| **12kW** | **E7F10-8B** |
| **18kW** | **E7F10-8BS** |
| **Utrustad med 2st halvkorgar + 1st helkorg** | **C2/12** |
| **Utrustad med 4st halvkorgar** | **C4/12** |

2x10 liter
Avtappning i front
Elanslutning: 400V 3-fas +N+J
Mått: Bredd 800mm Djup 700mm Höjd 290mm

| | |
|---|---|
| **Pommesvärmeri** | **E7SP-4B** |

GN 1/1
Elanslutning: 230V 1-fas N+J
Effekt: 1kW
Mått: Bredd 400mm Djup 700mm Höjd 290mm

| | |
|---|---|
| **Vattenbad** | **E7BM4B** |

GN 1/1
Exklusive kantiner
Elanslutning: 230V 1-fas N+J
Effekt: 1,5kW
Mått: Bredd 400mm Djup 700mm Höjd 290mm

# Alla Berto's produkter på offert

| Beskrivning | Art.nr | Pris |
|---|---|---|
| **Vattenbad** | **E7BM8B** | |
| 2xGN 1/1 (separata bad) | | |
| Exklusive kantiner | | |
| Elanslutning: 230V 1-fas N+J | | |
| Effekt: 1,5kW | | |
| Mått: Bredd 800mm Djup 700mm Höjd 290mm | | |

| | | |
|---|---|---|
| **Neutral enhet** | **N7T2B** | |
| Mått: Bredd 200mm Djup 700mm Höjd 290mm | | |

| | | |
|---|---|---|
| **Neutral enhet** | **N7T4B** | |
| **Neutral enhet med draglåda** | **N7T4BC** | |
| Mått: Bredd 400mm Djup 700mm Höjd 290mm | | |

| | | |
|---|---|---|
| **Neutral enhet** | **N7-8B** | |
| Mått: Bredd 800mm Djup 700mm Höjd 290mm | | |

| | | |
|---|---|---|
| **Underskåp, öppna** | | |
| **400mm** | **7SG40** | |
| **800mm** | **7SG80** | |
| **1200mm** | **7SG120** | **10 800 kr** |

| | | |
|---|---|---|
| **Underskåp med dörr/dörrar** | | |
| **400mm** | **7SP40** | |
| **800mm** | **7SP80** | |
| **1200mm** | **7SP120** | |

# Alla Berto's produkter på offert

# Macros 700 golvmodeller & tillbehör

| Beskrivning | Art.nr | Pris |
|---|---|---|
| **Gasspisar 2 brännare** | | |
| **Effekt 10,5kW (1x7kW, 1x3,5kW)** | **G7F2M** | |
| **Effekt 14kW (2x7kW)** | **G7F2MP** | |
| **Dörr till underskåp högerhängd** | **1P DX** | |
| **Dörr till underskåp vänsterhängd** | **1P SX** | |

Öppet underskåp i rostfritt
Mått: Bredd 400mm Djup 700mm Höjd 900mm
Stadsgas godkänd

| | | |
|---|---|---|
| **Gasspisar 4 brännare** | | |
| **Effekt 21kW (2x7kW, 2x3,5kW)** | **G7F4M** | |
| **Effekt 28kW (4x7kW)** | **G7F4MP** | |
| **Dörrpar till underskåp** | **2P 400** | |

Öppet underskåp i rostfritt
Mått: Bredd 800mm Djup 700mm Höjd 900mm
Stadsgas godkänd

| | | |
|---|---|---|
| **Gasspis 6 brännare** | | |
| **Effekt 31,5kW (3x7kW, 3x3,5kW)** | **G7F6M** | |
| **Effekt 42kW (6x7kW)** | **G7F6MP** | |
| **Dörrpar till underskåp** | **2P 600** | |

Öppet underskåp i rostfritt
Mått: Bredd 1200mm Djup 700mm Höjd 900mm
Stadsgas godkänd

UTGÅTT

| | |
|---|---|
| **Gasspis 4 brännare med varmluftsugn** | **G7F4+FE1** |

Kapacitet för 3st GN 1/1
Elektrisk varmluftsugn
Effekt brännare: 21kW (2x7kW, 2x3,5kW)
Effekt ugn: 3kW
Elanslutning ugn: 230V 1-fas
Mått: Bredd 800mm Djup 700mm Höjd 900mm
Stadsgas godkänd

## Alla Berto's produkter på offert

| Beskrivning | Art.nr | Pris |
|---|---|---|
| **Gasspis 4 brännare med statisk ugn** | **G7F4+FE** | |

Kapacitet för 4st GN 2/1
Elektrisk ugn med statisk värme
Effekt brännare: 21kW (2x7kW, 2x3,5kW)
Effekt ugn: 7,5kW 400V
Elanslutning ugn: 400V 3-fas+N+J
Mått: Bredd 800mm Djup 700mm Höjd 900mm
Stadsgas godkänd

| | | |
|---|---|---|
| **Gasspis 4 brännare med gasugn** | **G7F4+FG** | |

Kapacitet för 4st GN 2/1
Gasugn
Effekt brännare: 21kW (2x7kW, 2x3,5kW)
Effekt ugn: 7,8kW
Total gaseffekt: 28,8kW
Mått: Bredd 800mm Djup 700mm Höjd 900mm
Stadsgas godkänd

UTGÅTT

| | | |
|---|---|---|
| **Gasspis 6 brännare med varmluftsugn** | **G7F6+FE1** | |
| **Dörr till underskåp** | **1P DX** | |

Öppet underskåp t.h. om ugn
Elektrisk varmluftsugn
Kapacitet för 3st GN 1/1
Effekt brännare: 31,5kW (3x7kW, 3x3,5kW)
Effekt ugn: 3kW
Elanslutning ugn: 230V 1-fas
Mått: Bredd 1200mm Djup 700mm Höjd 900mm
Stadsgas godkänd

| | | |
|---|---|---|
| **Gasspis 6 brännare med statisk ugn** | **G7F6+FE** | |
| **Dörr till underskåp** | **1P DX** | |

Öppet underskåp t.h. om ugn
Elektrisk ugn med statisk värme
Kapacitet för 4st GN 2/1
Effekt brännare: 31,5kW (3x7kW, 3x3,5kW)
Effekt ugn: 7,5kW 400V 3-fas
Elanslutning ugn: 400V 3-fas+N+J
Mått: Bredd 1200mm Djup 700mm Höjd 900mm
Stadsgas godkänd

# Alla Berto's produkter på offert

| Beskrivning | Art.nr | Pris |
|---|---|---|
| **Gasspis 6 brännare med gasugn** | **G7F6+FG** | |
| **Extra stor ugn, 12kW, 1045x530mm** | **G7F6+T** | |
| **Dörr till underskåp** | **1P DX** | |
| Kapacitet för 4st GN 2/1 | | |
| Gasugn | | |
| Effekt brännare: 31,5kW (3x7kW, 3x3,5kW) | | |
| Effekt ugn: 7,8kW | | |
| Total gaseffekt: 39,3kW | | |
| Mått: Bredd 1200mm Djup 700mm Höjd 900mm | | |
| Stadsgas godkänd | | |

| | | |
|---|---|---|
| **Gasspis med 2 brännare 1 häll** | **G7T4P2FM** | |
| **Dörrpar till underskåp** | **2P 400** | |
| Häll till höger | | |
| Öppet underskåp | | |
| Effekt brännare: 7kw + 3,5kW | | |
| Effekt brännare häll: 7kW | | |
| Mått: Bredd 800mm Djup 700mm Höjd 900mm | | |
| Stadsgas godkänd | | |

UTGÅTT

| | | |
|---|---|---|
| **Gasspis med 2 brännare 1 häll och gasugn** | **G7T4P2F+FG1** | |
| Häll till höger | | |
| Gasugn för 4st GN 1/1 | | |
| Effekt brännare: 7kw + 3,5kW | | |
| Effekt brännare häll: 7kW | | |
| Effekt ugn: 4kW | | |
| Total effekt: 21,5kW | | |
| Mått: Bredd 800mm Djup 700mm Höjd 900mm | | |
| Stadsgas godkänd | | |

UTGÅTT

| | | |
|---|---|---|
| **Gasspis med 4 brännare, 1 häll och ugn** | **G7T4P4F+FG1** | |
| **Dörr till underskåp** | **1P DX** | |
| Häll i mitten | | |
| Gasugn för 4st GN 1/1 alt. 4st 600x400mm bakplåt | | |
| Effekt brännare: 2 x 7kw + 2 x 3,5kW | | |
| Effekt brännare häll: 7kW | | |
| Effekt ugn: 4kW | | |
| Total gaseffekt: 32kW | | |
| Mått: Bredd 1200mm Djup 700mm Höjd 900mm | | |
| Stadsgas godkänd | | |

# Alla Berto's produkter på offert

| Beskrivning | Art.nr | Pris |
|---|---|---|
| **Gasspis med hel häll** | **G7TPM** | |
| **Dörrpar till underskåp** | **2P 400** | |

Öppet underskåp
Effekt: 10kW
Mått: Bredd: 800mm Djup 700mm Höjd 900mm
Stadsgas godkänd

| | | |
|---|---|---|
| **Gasspis med hel häll och gasugn** | **G7TP+FG** | |

Kapacitet ugn: 4 x GN 2/1
Effekt häll: 10kW
Effekt ugn: 7,8kW
Mått: Bredd: 800mm Djup 700mm Höjd 900mm
Stadsgas godkänd

| | |
|---|---|
| **Elspis 2 plattor** | |
| **Effekt 5,2kW (2x2,6kW), runda** | **E7P2M** |
| **Effekt 5,2kW (2x2,6kW), fyrkantiga** | **E7PQ2M** |
| **Dörr till underskåp högerhängd** | **1P DX** |
| **Dörr till underskåp vänsterhängd** | **1P SX** |

Öppet underskåp
Elanslutning: 400V 3-fas+N+J
Mått: Bredd 400mm Djup 700mm Höjd 900mm

| | |
|---|---|
| **Elspis 4 plattor** | |
| **Effekt 10,4kW (4x2,6kW), runda** | **E7P4M** |
| **Effekt 10,4kW (4x2,6kW), fyrkantiga** | **E7PQ4M** |
| **Dörrpar till underskåp** | **2P 400** |

Elanslutning: 400V 3-fas+N+J
Mått: Bredd: 800mm Djup 700mm Höjd 900mm

| | |
|---|---|
| **Elspis 6 plattor** | |
| **Effekt 15,6kW (6x2,6kW), runda** | **E7P6M** |
| **Effekt 15,6kW (6x2,6kW), fyrkantiga** | **E7PQ6M** |
| **Dörrpar till underskåp** | **2P 600** |

Elanslutning: 400V 3-fas+N+J
Mått: Bredd 1200mm Djup 700mm Höjd 900mm

# Alla Berto's produkter på offert

UTGÅTT

| Beskrivning | Art.nr | Pris |
|---|---|---|
| **Elspis 4 plattor med varmluftsugn** | | |
| **Effekt 10,4kW (4x2,6kW), runda** | **E7P4+FE1** | |
| **Effekt 10,4kW (4x2,6kW), fyrkantiga** | **E7PQ4+FE1** | |

Kapacitet ugn: 3st GN 1/1
Effekt ugn: 3kW
Elanslutning: 400V 3-fas+N+J
Mått: Bredd: 800mm Djup 700mm Höjd 900mm

| | | |
|---|---|---|
| **Elspis 4 plattor med statisk ugn** | | |
| **Effekt 10,4kW (4x2,6kW), runda** | **E7P4+FE** | |
| **Effekt 10,4kW (4x2,6kW), fyrkantiga** | **E7PQ4+FE** | |

Kapacitet ugn: 4st GN 2/1
Effekt ugn: 7,5kW
Elanslutning: 400V 3-fas+N+J
Mått: Bredd: 800mm Djup 700mm Höjd 900mm

UTGÅTT

| | | |
|---|---|---|
| **Elspis 6 plattor med varmluftsugn** | | |
| **Effekt 15,6kW (6x2,6kW), runda** | **E7P6+FE1** | |
| **Effekt 15,6kW (6x2,6kW), fyrkantiga** | **E7PQ6+FE1** | |
| **Dörr till underskåp** | **1P DX** | |

Öppet underskåp t.h.
Kapacitet ugn: 3st GN 1/1
Effekt ugn: 3kW
Elanslutning: 400V 3-fas+N+J
Mått: Bredd: 1200mm Djup 700mm Höjd 900mm

| | | |
|---|---|---|
| **Elspis 6 plattor med statisk ugn** | | |
| **Effekt 15,6kW (6x2,6kW), runda** | **E7P6+FE** | |
| ~~**Effekt 15,6kW (6x2,6kW), fyrkantiga**~~ | ~~**E7PQ6+FE**~~ | **UTGÅTT** |
| **Dörr till underskåp** | **1P DX** | |

Öppet underskåp t.h.
Kapacitet ugn: 4st GN 2/1
Effekt ugn: 7,5kW
Elanslutning: 400V 3-fas+N+J
Mått: Bredd: 1200mm Djup 700mm Höjd 900mm

# Alla Berto's produkter på offert

| Beskrivning | Art.nr | Pris |
|---|---|---|
| **Glaskeramikhäll 2 zoner** | **E7P2M/VTR** | |
| **Dörr till underskåp högerhängd** | **1P DX** | |
| **Dörr till underskåp vänsterhängd** | **1P SX** | |

Öppet underskåp
Effekt: 2 x 3,2 kW
Total effekt: 6,4kW
Elanslutning: 400V 3-fas+N+J
Mått: Bredd 400mm Djup 700mm Höjd 900mm

| | |
|---|---|
| **Glaskeramikhäll 4 zoner** | **E7P4M/VTR** |
| **Dörrpar till underskåp** | **2P 400** |

Öppet underskåp
Effekt: 4 x 3,2 kW
Total effekt: 12,8kW
Elanslutning: 400V 3-fas+N+J
Mått: Bredd 800mm Djup 700mm Höjd 900mm

UTGÅTT

| | |
|---|---|
| **Glaskeramikhäll 4 zoner med ugn** | **E7P4/VTR+FE1** |

Varmluftsugn för 3st GN 1/1
Effekt häll: 4 x 3,2 kW
Effekt ugn: 3kW
Total effekt: 15,8kW
Elanslutning: 400V 3-fas+N+J
Mått: Bredd 800mm Djup 700mm Höjd 900mm

| | |
|---|---|
| **Glaskeramikhäll 4 zoner med ugn** | **E7P4/VTR+FE** |

Statisk ugn för 4st GN 2/1
Effekt häll: 4 x 3,2 kW
Effekt ugn: 7,5kW
Total effekt: 20,3kW
Elanslutning: 400V 3-fas+N+J
Mått: Bredd 800mm Djup 700mm Höjd 900mm

| | |
|---|---|
| **Induktionsspis 2 zoner** | **E7P2M/IND** |
| **Dörr till underskåp högerhängd** | **1P DX** |
| **Dörr till underskåp vänsterhängd** | **1P SX** |

Öppet underskåp
2 zoner 230 x 230mm
Effekt 2 x 3,5kW
Total effekt: 7kW
Elanslutning: 400V 3-fas+N+J
Mått: Bredd 400mm Djup 700mm Höjd 900mm

# Alla Berto's produkter på offert

| Beskrivning | Art.nr | Pris |
|---|---|---|
| **Induktionsspis 4 zoner** | **E7P4M/IND** | |
| **Dörrpar till underskåp** | **2P 400** | |

Öppet underskåp
4 zoner 230 x 230mm
Effekt 4 x 3,5kW
Total effekt: 14kW
Elanslutning: 400V 3-fas+N+J
Mått: Bredd 800mm Djup 700mm Höjd 900mm

| | | |
|---|---|---|
| **Induktionswok** | **E7WOK/IND** | |
| **Dörr till underskåp högerhängd** | **1P DX** | |
| **Dörr till underskåp vänsterhängd** | **1P SX** | |

Öppet underskåp
Effekt 3,5kW
Elanslutning: 400V 3-fas+N+J
Mått: Bredd 400mm Djup 700mm Höjd 900mm

| | |
|---|---|
| **Stålhällsspis** | **E7TPM** |
| **Dörrpar till underskåp** | **2P 400** |

Öppet underskåp
4 zoner
Effekt: 4x2,25kW
Total effekt: 9kW
Elanslutning: 400V 3-fas+N+J
Mått: Bredd 800mm Djup 700mm Höjd 900mm

UTGÅTT

| | |
|---|---|
| **Stålhällsspis med varmluftsugn** | **E7TPM+FE1** |

Varmluftsugn för 3st GN 1/1
4 zoner
Effekt: 4 x 2,25kW
Effekt ugn: 3kW
Total effekt: 12kW
Elanslutning: 400V 3-fas+N+J
Mått: Bredd 800mm Djup 700mm Höjd 900mm

| | |
|---|---|
| **Slät stekhäll, GAS** | **G7FL4M** |
| **Dörr till underskåp högerhängd** | **1P DX** |
| **Dörr till underskåp vänsterhängd** | **1P SX** |

Öppet underskåp
Gaseffekt: 6,9kW
Mått: Bredd 400mm Djup 700mm Höjd 900mm
Stadsgas godkänd

# Alla Berto's produkter på offert

| Beskrivning | Art.nr | Pris |
|---|---|---|
| **Slät polerad stekhäll, GAS** | **G7FL4M/CPD** | |
| **Dörr till underskåp högerhängd** | **1P DX** | |
| **Dörr till underskåp vänsterhängd** | **1P SX** | |

Öppet underskåp
Gaseffekt: 6,9kW
Mått: Bredd 400mm Djup 700mm Höjd 900mm
Stadsgas godkänd

| | | |
|---|---|---|
| **Räfflad stekhäll, GAS** | **G7FR4M** | |
| **Dörr till underskåp högerhängd** | **1P DX** | |
| **Dörr till underskåp vänsterhängd** | **1P SX** | |

Öppet underskåp
Gaseffekt: 6,9kW
Mått: Bredd 400mm Djup 700mm Höjd 900mm
Stadsgas godkänd

| | | |
|---|---|---|
| **Slät stekhäll, 2 zoner, GAS** | **G7FL8M-2** | |
| **Dörrpar till underskåp** | **2P 400** | |

Öppet underskåp
Gaseffekt: 13,8kW
Mått: Bredd 800mm Djup 700mm Höjd 900mm
Stadsgas godkänd

| | | |
|---|---|---|
| **Slät polerad stekhäll, 2 zoner, GAS** | **G7FL8M-2/CPD** | |
| **Dörrpar till underskåp** | **2P 400** | |

Öppet underskåp
Gaseffekt:13,8kW
Mått: Bredd 800mm Djup 700mm Höjd 900mm
Stadsgas godkänd

| | | |
|---|---|---|
| **Räfflad/slät stekhäll, 2 zoner, GAS** | **G7FM8M-2** | |
| **Dörrpar till underskåp** | **2P 400** | |

Öppet underskåp
Gaseffekt: 13,8kW
Mått: Bredd 800mm Djup 700mm Höjd 900mm
Stadsgas godkänd

# Alla Berto's produkter på offert

| Beskrivning | Art.nr | Pris |
|---|---|---|
| **Räfflad stekhäll, 2 zoner, GAS** | **G7FR8M-2** | |
| **Dörrpar till underskåp** | **2P 400** | |

Öppet underskåp
Gaseffekt: 13,8kW
Mått: Bredd 800mm Djup 700mm Höjd 900mm
Stadsgas godkänd

| | | |
|---|---|---|
| **Slät stekhäll, EL** | **E7FL4MP** | |
| **Dörr till underskåp högerhängd** | **1P DX** | |
| **Dörr till underskåp vänsterhängd** | **1P SX** | |

Öppet underskåp
Effekt: 4,8kW
Elanslutning: 400V 3-fas+N+J
Mått: Bredd 400mm Djup 700mm Höjd 900mm

| | | |
|---|---|---|
| **Slät polerad stekhäll, EL** | **E7FL4MP/CPD** | |
| **Dörr till underskåp högerhängd** | **1P DX** | |
| **Dörr till underskåp vänsterhängd** | **1P SX** | |

Öppet underskåp
Effekt: 4,8kW
Elanslutning: 400V 3-fas+N+J
Mått: Bredd 400mm Djup 700mm Höjd 900mm

| | | |
|---|---|---|
| **Räfflad stekhäll, EL** | **E7FR4MP** | |
| **Dörr till underskåp högerhängd** | **1P DX** | |
| **Dörr till underskåp vänsterhängd** | **1P SX** | |

Öppet underskåp
Effekt: 4,8kW
Elanslutning: 400V 3-fas+N+J
Mått: Bredd 400mm Djup 700mm Höjd 900mm

| | | |
|---|---|---|
| **Stekhäll slät, 2 zoner, EL** | **E7FL8MP-2** | |
| **Dörrpar till underskåp** | **2P 400** | |

Öppet underskåp
Effekt: 9,6kW
Elanslutning: 400V 3-fas+N+J
Mått: Bredd 800mm Djup 700mm Höjd 900mm

# Alla Berto's produkter på offert

# Alla Berto's produkter på offert

| Beskrivning | Art.nr | Pris |
|---|---|---|
| **Stekhäll slät polerad, 2 zoner, EL** | **E7FL8MP-2/CPD** | |
| **Dörrpar till underskåp** | **2P 400** | |

Öppet underskåp
Effekt: 9,6kW
Elanslutning: 400V 3-fas+N+J
Mått: Bredd 800mm Djup 700mm Höjd 900mm

| | | |
|---|---|---|
| **Stekhäll räfflad/slät, 2 zoner, EL** | **E7FM8MP-2** | |
| **Dörrpar till underskåp** | **2P 400** | |

Öppet underskåp
Effekt: 9,6kW
Elanslutning: 400V 3-fas+N+J
Mått: Bredd 800mm Djup 700mm Höjd 900mm

| | | |
|---|---|---|
| **Stekhäll räfflad, 2 zoner, EL** | **E7FR8MP-2** | |
| **Dörrpar till underskåp** | **2P 400** | |

Öppet underskåp
Effekt: 9,6kW
Elanslutning: 400V 3-fas+N+J
Mått: Bredd 800mm Djup 700mm Höjd 900mm

| | | |
|---|---|---|
| **Gasgrill 1 zon** | **G7WG40M** | |
| **Dörr till underskåp högerhängd** | **1P DX** | |
| **Dörr till underskåp vänsterhängd** | **1P SX** | |

Öppet underskåp
Utrustad med gjutjärnsgaller
Vattenpåfyllning i underskåpet
Gaseffekt: 9kW
Mått: Bredd 400mm Djup 700mm Höjd 900mm
Stadsgas godkänd

| | | |
|---|---|---|
| **Gasgrill 2 zoner** | **G7WG80M** | |
| **Dörrpar till underskåp** | **2P 400** | |

Öppet underskåp
Utrustad med gjutjärnsgaller
Vattenpåfyllning i underskåpet
Gaseffekt: 18kW
Mått: Bredd 800mm Djup 700mm Höjd 900mm
Stadsgas godkänd

| Beskrivning | Art.nr | Pris |
|---|---|---|
| **Lavastensgrill 1 zon** | **PLG40M/G** | |
| **Dörr till underskåp högerhängd** | **1P DX** | |
| **Dörr till underskåp vänsterhängd** | **1P SX** | |

Öppet underskåp
Utrustad med gjutjärnsgaller
Gaseffekt: 6,9kW
Mått: Bredd 400mm Djup 700mm Höjd 900mm
Stadsgas godkänd

| | | |
|---|---|---|
| **Lavastensgrill 2 zoner** | **PLG80M/G** | |
| **Dörrpar till underskåp** | **2P 400** | |

Öppet underskåp
Utrustad med gjutjärnsgaller
Gaseffekt: 13,8kW
Mått: Bredd 800mm Djup 700mm Höjd 900mm
Stadsgas godkänd

| | | |
|---|---|---|
| **Elgrill 400** | **E7CG40M** | |
| **Dörr till underskåp högerhängd** | **1P DX** | |
| **Dörr till underskåp vänsterhängd** | **1P SX** | |

Grillning direkt på elementen
Pyrolytisk rengöring av elementen
Lätt löstagbart vattentråg för enkel rengöring
Elanslutning: 400V 3-fas +N+J
Effekt: 4,08kW
Mått: Bredd 400mm Djup: 700mm Höjd: 900mm

| | | |
|---|---|---|
| **Elgrill 800** | **E7CG80M** | |
| **Dörrpar till underskåp** | **2P 400** | |

Grillning direkt på elementen
Pyrolytisk rengöring av elementen
Lätt löstagbart vattentråg för enkel rengöring
Elanslutning: 400V 3-fas +N+J
Effekt: 8,16kW
Mått: Bredd 800mm Djup: 700mm Höjd: 900mm

| | |
|---|---|
| **Pastakokeri, GAS** | **CPG40E** |

Underskåp med dörr
Exklusive korgar
1 bad 30 liter
Effekt 10kW
Mått: Bredd 400mm Djup 700mm Höjd 900mm

# Alla Berto's produkter på offert

# Alla Berto's produkter på offert

| Beskrivning | Art.nr | Pris |
|---|---|---|
| **Pastakokeri, GAS** | **CPG80E** | |
| Underskåp med dörrar | | |
| Exklusive korgar | | |
| 2 bad 30 liter | | |
| Effekt 20kW | | |
| Mått: Bredd 800mm Djup 700mm Höjd 900mm | | |

| | | |
|---|---|---|
| **Pastakokeri, EL** | **CPE40** | |
| Underskåp med dörrar | | |
| Exklusive korgar | | |
| 1 bad 30 liter | | |
| Effekt 8kW | | |
| Elanslutning: 400V 3-fas +N+J | | |
| Mått: Bredd 400mm Djup 700mm Höjd 900mm | | |

| | | |
|---|---|---|
| **Pastakorgar** | | |
| **1/1 korg, 290x330x200mm** | **SCS 1/1** | |
| **1/2 korg, 140x330x200mm** | **SCS 1/2** | |
| **1/3 korg, 290x105x200mm** | **SCS 1/3** | |
| **1/6 korg, 140x105x200mm** | **SCS 1/6** | |

**Exempel på pastakorgskombinationer**

| | | |
|---|---|---|
| **Dubbelfritös, GAS** | **GL7+7M** | |
| 2x7 liter | | |
| Avtappning i underskåpet | | |
| Effekt: 9,2kW | | |
| Mått: Bredd 400mm Djup 700mm Höjd 900mm | | |

| | | |
|---|---|---|
| **Enkelfritös, GAS** | **GL10M** | |
| **2st halvkorgar** | **CE2/10** | |
| 1x10 liter | | |
| Avtappning i underskåpet | | |
| Effekt: 6,8kW | | |
| Mått: Bredd 400mm Djup 700mm Höjd 900mm | | |

| | | |
|---|---|---|
| **Dubbelfritös, GAS** | **GL10+10M** | |
| **2st halvkorgar** | **CE2/10** | |
| **4st halvkorgar** | **CE4/10** | |
| 2x10 liter | | |
| Avtappning i underskåpet | | |
| Effekt: 13.8kW | | |
| Mått: Bredd 800mm Djup 700mm Höjd 900mm | | |

| | | |
|---|---|---|
| **Enkelfritöser, EL** | | |
| **6kW** | **E7F10-4M** | |
| **9kW** | **E7F10-4MS** | |
| **2st halvkorgar** | **CE2/10** | |
| 1x10 liter | | |
| Avtappning i underskåpet | | |
| Elanslutning: 400V 3-fas +N+J | | |
| Mått: Bredd 400mm Djup 700mm Höjd 900mm | | |

# Alla Berto's produkter på offert

| Beskrivning | Art.nr | Pris |
|---|---|---|
| **13,5kW Enkelfritös** | **E7F18-4M** | |
| **18kW Enkelfritös** | **E7F18-4MS** | |
| **2x13,5kW Dubbelfritös** | **E7F18-8M** | |
| **2x18kW Dubbelfritös** | **E7F18-8MS** | |

18 liter eller 2x18 liter
Avtappning i underskåpet
Elanslutning: 400V 3-fas +N+J
Mått Enkel: Bredd 400mm Djup 714mm Höjd 900mm
Mått Dubbel: Bredd 800mm Djup 714mm Höjd 900mm

| | | |
|---|---|---|
| **Dubbelfritöser, EL** | | |
| **12kW** | **E7F10-8M** | |
| **18kW** | **E7F10-8MS** | |
| **2st halvkorgar** | **CE2/10** | |
| **4st halvkorgar** | **CE4/10** | |

2x10 liter
Avtappning i underskåpet
Elanslutning: 400V 3-fas +N+J
Mått: Bredd 800mm Djup 700mm Höjd 900mm

| | |
|---|---|
| **Pommesvärmeri** | **E7SP-4M** |

GN 1/1
Elanslutning: 230V 1-fas N+J
Effekt: 1kW
Mått: Bredd 400mm Djup 700mm Höjd 900mm

| | |
|---|---|
| **Vattenbad** | **E7BM4M** |

GN 1/1
Exklusive kantiner
Elanslutning: 230V 1-fas N+J
Effekt: 1,5kW
Mått: Bredd 400mm Djup 700mm Höjd 900mm

| | |
|---|---|
| **Vattenbad** | **E7BM8M** |

2xGN 1/1 (separata bad)
Exklusive kantiner
Elanslutning: 230V 1-fas N+J
Effekt: 1,5kW
Mått: Bredd 800mm Djup 700mm Höjd 900mm

| | |
|---|---|
| **Neutral enhet** | **N7T4M** |
| **Neutral enhet med draglåda** | **N7T4MC** |
| **Neutral enhet 800mm bred** | **N7-8M** |

Mått: Bredd 400mm Djup 700mm Höjd 900mm

# Tillbehör Macros 700

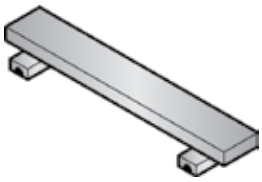

| Beskrivning | Art.nr | Pris |
|---|---|---|
| **Fronthylla 800x140mm** | **MCD80** | |
| **Fronthylla 1200x140mm** | **MCD120** | |
| **Fronthylla 1600x140mm** | **MCD160** | |
| **Fronthylla 2000x140mm** | **MCD200** | |

| | |
|---|---|
| **Hjulkit** | **SKRF** |

4 hjul (2 svängbara med broms + 2 fasta)

| | |
|---|---|
| **Rostfri sockel** | **ZCT** |

Pris per meter

| | |
|---|---|
| **Sidoavslutning höger** | **7PC 1 DX** |

Täcksida 700*900mm

| | |
|---|---|
| **Sidoavslutning vänster** | **7PC 1 SX** |

Täcksida 700*900mm

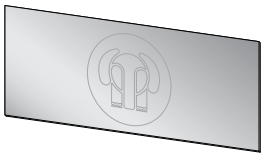

| | |
|---|---|
| **Sidoavslutning dubbel spisgrupp** | **7PC 2** |

Täcksidor 2 x 1400*900mm

| | |
|---|---|
| **Skarvskena standardenhet** | **CG7** |

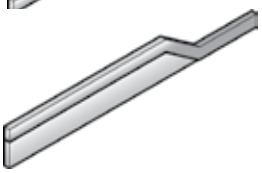

| | |
|---|---|
| **Skarvskena stekhäll** | **CG7F** |

# Alla Berto's produkter på offert

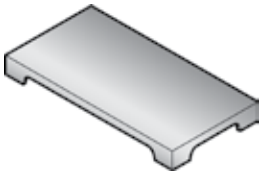

| Slät häll för gasspis | 7PLR |
|---|---|

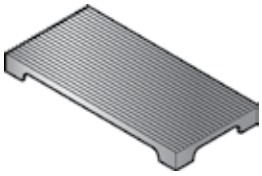

| Räfflad häll för gasspis | 7PRB |
|---|---|

370x570mm (täcker 2 brännare)

| Gjutjärnsram för elspis | PG2T700 |
|---|---|

Runda plattor

| Gjutjärnsram för elspis | PG2Q700 |
|---|---|

Fyrkantiga plattor

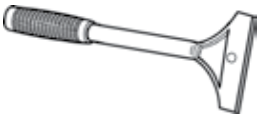

| Slät skrapa för stekhäll | SPL |
|---|---|

| Räfflad skrapa | SPR |
|---|---|

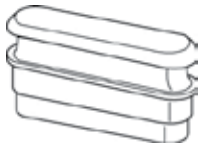

| Teflonpropp för stekhäll | TPTO |
|---|---|

| Marint utförande | PIM |
|---|---|

Modeller: E7PQ2B - E7PQ2M - E7PQ4B - E7PQ4M -
E7PQ6B - E7PQ6M - E7PQ4+FE - E7PQ6+FE

UTGÅTT

| Slingerräcke marin version | GPP7 |
|---|---|

| Metallvred | MM | UTGÅTT |
|---|---|---|

# Alla Berto's produkter på offert

BERTO'S

# Alla Berto's produkter på offert

Helt anpassningsbar, det nya S700-sortimentet är perfekt på alla arbetsplatser. Innovativ konstruktionsteknik ger full tillfredsställelse för alla krav i och med den perfekta föreningen av kvalitet och kreativitet.
Kombinationen av praktisk och attraktiv design visar sig b.l.a. i seriens rikliga ytor och släta toppar, avrundade kanter och insidor utvecklade
för att vara hygienska och lätta att hålla rent. Alla elektriska enheter är dessutom IPX5 klassade för högt skydd mot vattenstänk.

## S700

| Beskrivning | Art.nr | Pris |
|---|---|---|
| **Gasspis 2 brännare** | **SG7F2B** | |
| **Öppet hygienunderskåp** | **S7SG40H2** | |
| **Hygienunderskåp med dörr** | **S7SP40H2** | |
| **Öppet underskåp** | **S7SG40** | |
| **Underskåp med dörr** | **S7SP40** | |

Effekt brännare: 2X5kW
Total effekt: 10kW
Mått: Bredd 400mm Djup 730mm Höjd 290mm
Stadsgas godkänd

| | | |
|---|---|---|
| **Gasspis 4 brännare** | **SG7F4B** | |
| **Öppet hygienunderskåp** | **S7SG80H2** | |
| **Hygienunderskåp med dörrar** | **S7SP80H2** | |
| **Öppet underskåp** | **S7SG80** | |
| **Underskåp med dörrar** | **S7SP80** | |

Effekt brännare: 4X5kW
Total effekt: 20kW
Mått: Bredd 800mm Djup 730mm Höjd 290mm
Stadsgas godkänd

| | |
|---|---|
| **Gasspis 4 brännare med gasugn** | **SG7F4+FG** |

Statisk ugn för 4st GN 2/1
Effekt brännare: 4X5kW
Effekt ugn: 7,5kW
Total effekt: 27,5kW
Mått: Bredd 800mm Djup 730mm Höjd 900mm
Stadsgas godkänd

| | |
|---|---|
| **Gasspis 4 brännare med varmluftsugn** | **SG7F4+FE2** |

Effekt brännare: 4x5kW
Effekt ugn: 6kW
Gaseffekt: 20kW
Elanslutning: 400V 3-fas+N+J
Mått: Bredd 800mm Djup 730mm Höjd 900mm

| | |
|---|---|
| **Glaskeramikhäll 2 zoner** | **SE7P2B/VTR** |
| **Öppet hygienunderskåp** | **S7SG40H2** |
| **Hygienunderskåp med dörr** | **S7SP40H2** |
| **Öppet underskåp** | **S7SG40** |
| **Underskåp med dörrar** | **S7SP40** |

IPX5
2 zoner á 2,5kW st
Total effekt: 5kW
Elanslutning: 400V 3-fas+N+J
Mått: Bredd 400mm Djup 730mm Höjd 290mm

# Alla Berto's produkter på offert

| Beskrivning | Art.nr | Pris |
|---|---|---|
| **Glaskeramikhäll 4 zoner** | **SE7P4B/VTR** | |
| **Öppet hygienunderskåp** | **S7SG80H2** | |
| **Hygienunderskåp med dörrar** | **S7SP80H2** | |
| **Öppet underskåp** | **S7SG80** | |
| **Underskåp med dörrar** | **S7SP80** | |

IPX 5
4 zoner á 2,5kW st
Total effekt: 10kW
Elanslutning: 400V 3-fas+N+J
Mått: Bredd 800mm Djup 730mm Höjd 290mm

UTGÅTT

**Glaskeramikhäll 4 zoner med ugn** **SE7P4/VTR+FE**

IPX 5
Statisk ugn för 4st GN 2/1
4 zoner á 2,5kW st
Effekt ugn: 7,5kW
Total effekt: 17,5kW
Elanslutning: 400V 3-fas+N+J
Mått: Bredd 800mm Djup 730mm Höjd 900mm

**Glaskeramikhäll 4 zoner med varmluftsugn** **SE7P4/VTR+FE2**

4 zoner á 2,5kW st
Effekt ugn: 6kW
Total effekt: 16kW
Elanslutning: 400V 3-fas+N+J
Mått: Bredd 800mm Djup 730mm Höjd 900mm

| | |
|---|---|
| **Induktionsspis 2 zoner** | **SE7P2M/IND** |
| **Tillval: vred med digital display** | **B-FLEX/1** |
| **Dörr till underskåp** | **1P DX/SX S700** |

IPX 5
Öppet underskåp
2 zoner á 3,5kW st
Total effekt: 7kW
Elanslutning: 400V 3-fas+N+J
Mått: Bredd 400mm Djup 730mm Höjd 900mm

| | |
|---|---|
| **Induktionsspis 4 zoner** | **SE7P4M/IND** |
| **Tillval: vred med digital display** | **B-FLEX/2** |
| **Dörrpar till underskåp** | **2P 400 S700** |

IPX 5
Öppet underskåp
4 zoner á 3,5kW st
Total effekt: 14kW
Elanslutning: 400V 3-fas+N+J
Mått: Bredd 800mm Djup 730mm Höjd 900mm

**Induktionsspis 2 zoner** **SE7P2B/IND**

IPX 5
2 zoner á 3,5kW st
Total effekt: 7kW
Elanslutning: 400V 3-fas+N+J
Mått: Bredd 400mm Djup 730mm Höjd 290mm

**Induktionsspis 4 zoner** **SE7P4B/IND**

IPX 5
4 zoner á 3,5kW st
Total effekt: 14kW
Elanslutning: 400V 3-fas+N+J
Mått: Bredd 800mm Djup 730mm Höjd 290mm

| Beskrivning | Art.nr | Pris |
|---|---|---|
| **Multifunktionshäll 1 zon** | **SE7BR4/FIX** | |

IPX 5
Avtappning i underskåp i GN 1/1 kantin
Djup: 75mm
Temperaturområde: 100-300C
Effekt: 5kW
Elanslutning: 400V 3-fas+N+J
Mått: Bredd 400mm Djup 730mm Höjd 900mm

| | |
|---|---|
| **Multifunktionshäll 1 zon** | **SE7BR8/FIX** |

IPX 5
Avtappning i underskåp i GN 1/1 kantin
Djup: 75mm
Temperaturområde: 100-300C
Effekt: 10kW
Elanslutning: 400V 3-fas+N+J
Mått: Bredd 800mm Djup 730mm Höjd 900mm

| | |
|---|---|
| **Slät stekhäll, GAS** | **SG7FL4B/CPD** |
| **Öppet hygienunderskåp** | **S7SG40H2** |
| **Hygienunderskåp med dörr** | **S7SP40H2** |
| **Öppet underskåp** | **S7SG40** |
| **Underskåp med dörr** | **S7SP40** |

Häll i AISI 316 (syrafast rostfritt stål)
Gaseffekt: 6kW
Mått: Bredd 400mm Djup 730mm Höjd 290mm
Stadsgas godkänd

| | |
|---|---|
| **Räfflad stekhäll, GAS** | **SG7FR4B/CPD** |
| **Öppet hygienunderskåp** | **S7SG40H2** |
| **Hygienunderskåp med dörr** | **S7SP40H2** |
| **Öppet underskåp** | **S7SG40** |
| **Underskåp med dörr** | **S7SP40** |

Häll i AISI 316 (syrafast rostfritt stål)
Gaseffekt: 6kW
Mått: Bredd 400mm Djup 730mm Höjd 290mm
Stadsgas godkänd

| | |
|---|---|
| **Slät stekhäll, 2 zoner GAS** | **SG7FL8B-2/CPD** |
| **Öppet hygienunderskåp** | **S7SG80H2** |
| **Hygienunderskåp med dörrar** | **S7SP80H2** |
| **Öppet underskåp** | **S7SG80** |
| **Underskåp med dörrar** | **S7SP80** |

Häll i AISI 316 (syrafast rostfritt stål)
Gaseffekt: 12kW (2x6kW)
Mått: Bredd 800mm Djup 730mm Höjd 290mm
Stadsgas godkänd

| | |
|---|---|
| **2/3 slät 1/3 räfflad stekhäll, 2 zoner GAS** | **SG7FM8B-2/CPD** |
| **Öppet hygienunderskåp** | **S7SG80H2** |
| **Hygienunderskåp med dörrar** | **S7SP80H2** |
| **Öppet underskåp** | **S7SG80** |
| **Underskåp med dörrar** | **S7SP80** |

Häll i AISI 316 (syrafast rostfritt stål)
Gaseffekt: 12kW (2x6kW)
Mått: Bredd 800mm Djup 730mm Höjd 290mm
Stadsgas godkänd

# Alla Berto's produkter på offert

# Alla Berto's produkter på offert

| Beskrivning | Art.nr | Pris |
|---|---|---|
| **Räfflad stekhäll, 2 zoner GAS** | **SG7FR8B-2/CPD** | |
| **Öppet hygienunderskåp** | **S7SG80H2** | |
| **Hygienunderskåp med dörrar** | **S7SP80H2** | |
| **Öppet underskåp** | **S7SG80** | |
| **Underskåp med dörrar** | **S7SP80** | |

Häll i AISI 316 (syrafast rostfritt stål)
Gaseffekt: 12kW (2x6kW)
Mått: Bredd 800mm Djup 730mm Höjd 290mm
Stadsgas godkänd

| | |
|---|---|
| **Slät stekhäll, EL** | **SE7FL4B/CPD** |
| **Öppet hygienunderskåp** | **S7SG40H2** |
| **Hygienunderskåp med dörr** | **S7SP40H2** |
| **Öppet underskåp** | **S7SG40** |
| **Underskåp med dörr** | **S7SP40** |

IPX 5
Häll i AISI 316 (syrafast rostfritt stål)
Effekt: 4,8kW
Elanslutning: 400V 3-fas+N+J
Mått: Bredd 400mm Djup 730mm Höjd 290mm

| | |
|---|---|
| **Räfflad stekhäll, EL** | **SE7FR4B/CPD** |
| **Öppet hygienunderskåp** | **S7SG40H2** |
| **Hygienunderskåp med dörr** | **S7SP40H2** |
| **Öppet underskåp** | **S7SG40** |
| **Underskåp med dörr** | **S7SP40** |

IPX 5
Häll i AISI 316 (syrafast rostfritt stål)
Effekt: 4,8kW
Elanslutning: 400V 3-fas+N+J
Mått: Bredd 400mm Djup 730mm Höjd 290mm

| | |
|---|---|
| **Slät stekhäll, 2 zoner EL** | **SE7FL8B-2/CPD** |
| **Öppet hygienunderskåp** | **S7SG80H2** |
| **Hygienunderskåp med dörrar** | **S7SP80H2** |
| **Öppet underskåp** | **S7SG80** |
| **Underskåp med dörrar** | **S7SP80** |

IPX 5
Häll i AISI 316 (syrafast rostfritt stål)
Effekt: 9,6kW (2x4,8kW)
Elanslutning: 400V 3-fas+N+J
Mått: Bredd 800mm Djup 730mm Höjd 290mm

| | |
|---|---|
| **2/3 slät 1/3 räfflad stekhäll, 2 zoner EL** | **SE7FM8B-2/CPD** |
| **Öppet hygienunderskåp** | **S7SG80H2** |
| **Hygienunderskåp med dörrar** | **S7SP80H2** |
| **Öppet underskåp** | **S7SG80** |
| **Underskåp med dörrar** | **S7SP80** |

IPX 5
Häll i AISI 316 (syrafast rostfritt stål)
Effekt: 9,6kW (2x4,8kW)
Elanslutning: 400V 3-fas+N+J
Mått: Bredd 800mm Djup 730mm Höjd 290mm

# Alla Berto's produkter på offert

| Beskrivning | Art.nr | Pris |
|---|---|---|
| **Räfflad stekhäll, 2 zoner EL** | **SE7FR8B-2/CPD** | |
| **Öppet hygienunderskåp** | **S7SG80H2** | |
| **Hygienunderskåp med dörrar** | **S7SP80H2** | |
| **Öppet underskåp** | **S7SG80** | |
| **Underskåp med dörrar** | **S7SP80** | |

IPX 5
Häll i AISI 316 (syrafast rostfritt stål)
Effekt: 9,6kW (2x4,8kW)
Elanslutning: 400V 3-fas+N+J
Mått: Bredd 800mm Djup 730mm Höjd 290mm

| | |
|---|---|
| **Gasgrill** | **SG7WG40M** |
| **Dörr** | **1P DX/SX S700** |

Öppet underskåp
Utrustad med gjutjärnsgaller
Vattenpåfyllning i underskåpet
Gaseffekt: 9kW
Mått: Bredd 400mm Djup 730mm Höjd 900mm
Stadsgas godkänd

| | |
|---|---|
| **Gasgrill 2 zoner** | **SG7WG80M** |
| **Dörrpar till underskåp** | **2P 400 S700** |

Öppet underskåp
Utrustad med gjutjärnsgaller
Vattenpåfyllning i underskåpet
Gaseffekt: 18kW (2x9kW)
Mått: Bredd 800mm Djup 730mm Höjd 900mm
Stadsgas godkänd

| | |
|---|---|
| **Elgrill S400** | **SE7CG40B** |
| **Öppet hygienunderskåp** | **S7SG40H2** |
| **Hygienunderskåp med dörr** | **S7SP40H2** |
| **Öppet underskåp** | **S7SG40** |
| **Underskåp med dörr** | **S7SP40** |

Grillning direkt på elementen
IPX 5
Pyrolytisk rengöring av elementen
Lätt löstagbart vattentråg för enkel rengöring
Elanslutning: 400V 3-fas +N+J
Effekt: 4,08kW
Mått: Bredd 400mm Djup: 730mm Höjd: 290mm

| | |
|---|---|
| **Elgrill S800** | **SE7CG80B** |
| **Öppet hygienunderskåp** | **S7SG80H2** |
| **Hygienunderskåp med dörrar** | **S7SP80H2** |
| **Öppet underskåp** | **S7SG80** |
| **Underskåp med dörrar** | **S7SP80** |

Grillning direkt på elementen
IPX 5
Pyrolytisk rengöring av elementen
Lätt löstagbart vattentråg för enkel rengöring
Elanslutning: 400V 3-fas +N+J
Effekt: 8,16kW
Mått: Bredd 800mm Djup: 730mm Höjd: 290mm

# Alla Berto's produkter på offert

| Beskrivning | Art.nr | Pris |
|---|---|---|
| **Pastakokeri, GAS** | **SG7CP40M** | |
| Underskåp med dörr | | |
| 1 bad 30 liter i AISI 316 (syrafast rostfritt) | | |
| Exklusive korgar | | |
| Elektronisk tändning | | |
| Gaseffekt: 10kW | | |
| El: 0,6W 220V 1-fas | | |
| Mått: Bredd 400mm Djup 730mm Höjd 900mm | | |

| | | |
|---|---|---|
| **Pastakokeri, EL** | **SE7CP40M** | |
| Underskåp med dörr | | |
| 1 bad 30 liter i AISI 316 (syrafast rostfritt) | | |
| Exklusive korgar | | |
| Effekt: 8kW | | |
| Elanslutning: 400V 3-fas+N+J | | |
| Mått: Bredd 400mm Djup 730mm Höjd 900mm | | |
| **Pastakorgar** | | |
| **1/1 korg, 290x330x200mm** | **SCS 1/1** | |
| **1/2 korg, 140x330x200mm** | **SCS 1/2** | |
| **1/3 korg, 290x105x200mm** | **SCS 1/3** | |
| **1/6 korg, 140x105x200mm** | **SCS 1/6** | |

**Exempel på pastakorgskombinationer**

| | | |
|---|---|---|
| **Fritös 1 bad, GAS** | **SGL18MI** | |
| **2st halvkorgar** | **39611100** | |
| Underskåp med dörr | | |
| 1 bad 18 liter | | |
| Inklusive 1 fritöskorg | | |
| Avtappning i underskåpet | | |
| Elektronisk tändning | | |
| Gaseffekt: 14kW | | |
| El: 0,6W 220V 1-fas | | |
| Mått: Bredd 400mm Djup 730mm Höjd 900mm | | |

| | | |
|---|---|---|
| **Fritös 1 bad, EL** | **SE7F10-4B** | |
| **2st halvkorgar** | **39501600** | |
| **Öppet hygienunderskåp** | **S7SG40H2** | |
| **Hygienunderskåp med dörr** | **S7SP40H2** | |
| **Öppet underskåp** | **S7SG40** | |
| **Underskåp med dörr** | **S7SP40** | |
| IPX5 | | |
| Analoga vred | | |
| 1 bad 10 liter | | |
| Inklusive 1 fritöskorg | | |
| Avtappning i front | | |
| Effekt: 9kW | | |
| Elanslutning: 400V 3-fas+N+J | | |
| Mått: Bredd 400mm Djup 730mm Höjd 290mm | | |

| | | |
|---|---|---|
| **Fritös 1 bad** | **SE7F10-4M** | |
| **Tillval: vred med digital display** | **B-FLEX/1** | |
| **2st halvkorgar** | **39501600** | |
| IPX5 | | |
| Underskåp med dörr | | |
| 1 bad 10 liter | | |
| Inklusive 1st fritöskorg | | |
| Effekt: 9kW | | |
| Elanslutning: 400V 3-fas+N+J | | |
| Mått: Bredd 400mm Djup 730mm Höjd 900mm | | |

| Beskrivning | Art.nr | Pris |
|---|---|---|
| **Fritös 1 bad** | **SE7F18-4MS** | |
| **Tillval: vred med digital display** | **B-FLEX/1** | |
| **2st halvkorgar** | **32502400** | |

IPX5
Underskåp med dörr
1 bad 18 liter
Inklusive 1st fritöskorg
Effekt: 18kW
Elanslutning: 400V 3-fas+N+J
Mått: Bredd 400mm Djup 730mm Höjd 900mm

| | | |
|---|---|---|
| **Fritös 2 bad** | **SE7F7+7-M4** | |
| **Tillval: vred med digital display** | **B-FLEX/2** | |

IPX5
Underskåp med dörr
2 bad 7+7 liter
Inklusive 2st fritöskorgar
Effekt: 16kW
Elanslutning: 400V 3-fas+N+J
Mått: Bredd 400mm Djup 730mm Höjd 900mm

| | |
|---|---|
| **Pommesvärmeri** | **SE7SP-4B** |

IPX5
Effekt: 1,1kW
Elanslutning: 220V 1-fas
Mått: Bredd 400mm Djup 730mm Höjd 290mm

| | |
|---|---|
| **Vattenbad, EL** | **SE7BM4B** |
| **Öppet hygienunderskåp** | **S7SG40H2** |
| **Hygienunderskåp med dörr** | **S7SP40H2** |
| **Öppet underskåp** | **S7SG40** |
| **Underskåp med dörr** | **S7SP40** |

IPX5
1 bad GN 1/1
Exklusive kantiner
Effekt: 1,2kW
Elanslutning: 220V 1-fas
Mått: Bredd 400mm Djup 730mm Höjd 290mm

| | |
|---|---|
| **Neutral enhet** | **SN7T2B** |

Mått: Bredd 200mm Djup 730mm Höjd 290mm

| | |
|---|---|
| **Neutral enhet** | **SN7T2M** |

| | |
|---|---|
| **Neutral enhet** | **SN7T4B** |
| **Neutral enhet med draglåda** | **SN7T4BC** |

Mått: Bredd 400mm Djup 730mm Höjd 290mm

# Alla Berto's produkter på offert

# Alla Berto's produkter på offert

| Beskrivning | Art.nr | Pris |
|---|---|---|
| **Neutral enhet** | **SN7T8B** | |

Mått: Bredd 800mm Djup 730mm Höjd 290mm

| | | |
|---|---|---|
| **Neutral enhet med hylla för salamander** | **SN7T8B+S** | |

Mått: Bredd 800mm Djup 730mm Höjd 290+370mm



| | |
|---|---|
| **Grillkylbänk med dörrar** | **7SF2P120** |
| **Grillkylbänk med 2 draglådor 260mm** | **7SF2C120** |
| **Grillkylbänk med 4 draglådor 110mm** | **7SF4C120** |

Temperaturområde -2°C - +8°C
Effekt: 0,249kW 1-fas
Mått: Bredd: 1200mm Djup: 630mm Höjd: 610mm

| | |
|---|---|
| **Grillkylbänk med dörrar** | **7SF3P160** |
| **Grillkylbänk med 3 draglådor 260mm** | **7SF3C160** |
| **Grillkylbänk med 6 draglådor 110mm** | **7SF6C160** |

Temperaturområde -2°C - +8°C
Effekt: 0,372kW 1-fas
Mått: Bredd: 1600mm Djup: 630mm Höjd: 610mm

Samtliga 700 serien Kyl- & Frysbänkar finns nu på sida 220



| | |
|---|---|
| **Grillfrysbänk med dörrar** | **7SC2P120** |
| **Grillfrysbänk med 2 draglådor 260mm** | **7SC2C120** |

Temperaturområde -15°C - -18°C
Effekt: 0,464kW 1-fas
Mått: Bredd: 1200mm Djup: 630mm Höjd: 610mm



| | |
|---|---|
| **Grillfrysbänk med dörrar** | **7SC3P160** |
| **Grillfrysbänk med 3 draglådor 260mm** | **7SC3C160** |

Temperaturområde -15°C - -18°C
Effekt: 0,650kW 1-fas
Mått: Bredd: 1600mm Djup: 630mm Höjd: 610mm

# Alla Berto's produkter på offert

## Tillbehör S700

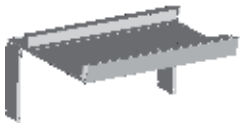

| Beskrivning | Art.nr | Pris |
|---|---|---|
| **Kit för bromontage** | | |
| **800mm** | **KSP80** | |
| **1200mm** | **KSP120** | |
| **1600mm** | **KSP160** | |
| **Rostfri sockel** | **ZCT** | |
| Pris per meter | | |
| **Täcksida för montage mot vägg** | **S7PC 1** | |
| **Täcksida för montage rygg mot rygg** | **S7PC 2** | |
| **Sammankopplingsplint dubbel** | **BOC 7/2** | |
| **Sammankopplingsplint enkel** | **BOC 7/1** | |

| | | |
|---|---|---|
| **Stänkskydd stekhäll 400mm** | **PSFT40** | |
| 384x320x85mm | | |

| | | |
|---|---|---|
| **Stänkskydd stekhäll 800mm** | **PSFT80** | |
| 784x320x85mm | | |

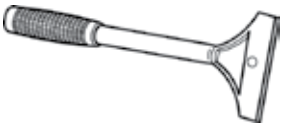

| | | |
|---|---|---|
| **Slät skrapa för stekhäll** | **SPL** | |

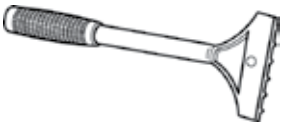

| | | |
|---|---|---|
| **Räfflad skrapa** | **SPR** | |
| **Skrapa för gasgrill** | **SPWGG** | |

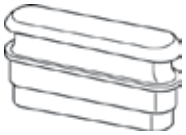

| | | |
|---|---|---|
| **Teflonpropp för stekhäll** | **TPTO** | |

UTGÅTT

| | | |
|---|---|---|
| **Metallvred** | **MM** | **UTGÅTT** |
| **Rostfri kastrullsupport för 2 brännare** | **7GFA-PS** | |
| **Färgning av paneler och underskåp** | **CRUN** | **Offereras** |

# Alla Berto's produkter på offert

Professionell matlagning utan kompromisser.
S900 serien innehåller ett stort sortiment av både enheter och tillbehör.
Varje detalj är ett resultatet av teknik, ergonomi och design som erbjuder personlighet, effektivitet, styrka och funktion.
Insida och utsida i rostfritt stål AISI 304 och 20/10 tjocka hällar, sidopaneler och handtag. Sätt din egen prägel med på din spis med t.ex. lackning, rostfria handgjorda vred och kromade ihopkopplingsplintar. Denna serie går även utmärkt att kombinera med Bertos LX900 bänkmodeller.

## S900

| Beskrivning | Art.nr | Pris |
|---|---|---|
| **Gasspis 2 brännare** | | |
| **Effekt: 1x6kW, 1x10kW** | **SG9F2MPS** | |
| **Effekt: 2x10kW** | **SG9F2MPSP** | |
| **Dörr till underskåp högerhängd** | **S1P DX** | |
| **Dörr till underskåp vänsterhängd** | **S1P SX** | |
| Öppet underskåp | | |
| Mått: Bredd 400mm Djup 900mm Höjd 900mm | | |
| Stadsgas godkänd | | |

| | | |
|---|---|---|
| **Gasspis 4 brännare** | | |
| **Effekt: 3x6kW, 1x10kW** | **SG9F4MPS** | |
| **Effekt: 4x10kW** | **SG9F4MPSP** | |
| **Dörrpar till underskåp** | **S2P 400** | |
| Öppet underskåp | | |
| Mått: Bredd 800mm Djup 900mm Höjd 900mm | | |
| Stadsgas godkänd | | |

| | | |
|---|---|---|
| **Gasspis 6 brännare** | | |
| **Effekt: 4x6kW, 2x10kW** | **SG9F6MPS** | |
| **Effekt: 6x10kW** | **SG9F6MPSP** | |
| **Dörrpar till underskåp** | **S2P 600** | |
| Öppet underskåp | | |
| Mått: Bredd 1200mm Djup 900mm Höjd 900mm | | |
| Stadsgas godkänd | | |

| | | |
|---|---|---|
| **Gasspis 4 brännare med gasugn** | | |
| **Effekt: 3x6kW, 1x10kW** | **SG9F4PS+FG** | |
| **Effekt: 4x10kW** | **SG9F4PSP+FG** | |
| Kapacitet ugn: 4xGN 2/1 | | |
| Effekt ugn: 7,8kW | | |
| Mått: Bredd 800mm Djup 900mm Höjd 900mm | | |
| Stadsgas godkänd | | |

# Alla Berto's produkter på offert

| Beskrivning | Art.nr | Pris |
|---|---|---|
| **Gasspis 4 brännare med elektrisk ugn** | | |
| **Effekt: 1x3,5kW, 1x7kW, 2x12kW** | **SG9F4+FE** | **UTGÅTT** |
| Kapacitet ugn: 4xGN 2/1 | | |
| Effekt ugn: 7,5kW | | |
| Mått: Bredd 800mm Djup 900mm Höjd 900mm | | |
| Stadsgas godkänd | | |

| | | |
|---|---|---|
| **Gasspis 4 brännare med varmluftsugn** | **SG9F4PS+FE2** | |
| Effekt brännare: 3x6kW, 1x10kW | | |
| Effekt ugn: 4,68kW | | |
| Gaseffekt: 34,5kW | | |
| Elanslutning: 400V 3-fas+N+J | | |
| Mått: Bredd 800mm Djup 700mm Höjd 900mm | | |

| | | |
|---|---|---|
| **Gasspis 6 brännare med gasugn** | | |
| **Effekt: 4x6kW, 2x10kW** | **SG9F6PS+FG** | |
| **Effekt: 6x10kW** | **SG9F6PSP+FG** | |
| **Dörr till underskåp högerhängd** | **S1P DX** | |
| Öppet underskåp t.h. | | |
| Kapacitet ugn: 4xGN 2/1 | | |
| Effekt ugn: 7,8kW | | |
| Mått: Bredd 1200mm Djup 900mm Höjd 900mm | | |
| Stadsgas godkänd | | |

| | | |
|---|---|---|
| **Gasspis 6 brännare med elektrisk ugn** | | |
| **Effekt: 1x3,5kW, 2x7kW, 3x12kW** | **SG9F6+FE** | **UTGÅTT** |
| **Dörr till underskåp högerhängd** | **S1P DX** | |
| Öppet underskåp t.h. | | |
| Kapacitet ugn: 4xGN 2/1 | | |
| Effekt ugn: 7,5kW | | |
| Mått: Bredd 1200mm Djup 900mm Höjd 900mm | | |
| Stadsgas godkänd | | |

| | | |
|---|---|---|
| **Gasspis med hel häll** | **SG9TPM** | |
| **Dörrpar till underskåp** | **S2P 400** | |
| Öppet underskåp | | |
| Effekt: 13kW | | |
| Mått: Bredd 800mm Djup 900mm Höjd 900mm | | |
| Stadsgas godkänd | | |

| | | |
|---|---|---|
| **Gasspis med hel häll och gasugn** | **SG9TP+FG** | |
| Effekt häll: 13kW | | |
| Effekt: ugn: 7,8kW | | |
| Total gaseffekt: 20,8kW | | |
| Mått: Bredd 800mm Djup: 900mm Höjd: 900mm | | |
| Stadsgas godkänd | | |

| | | |
|---|---|---|
| **Gasspis med hel häll och 2 brännare** | **SG9TP2FM** | **UTGÅTT** |
| **Dörrpar till underskåp** | **S2P 600** | |
| Öppet underskåp | | |
| Effekt brännare: 1x7kW, 1x12kW | | |
| Effekt häll: 13kW | | |
| Total gaseffekt: 32kW | | |
| Mått: Bredd 1200mm Djup 900mm Höjd 900mm | | |
| Stadsgas godkänd | | |

# Alla Berto's produkter på offert

UTGÅTT

| Beskrivning | Art.nr | Pris |
|---|---|---|
| **Gasspis med hel häll och 2 brännare, gasugn** | **SG9TP2F+FG** | **UTGÅTT** |
| **Dörr till underskåp högerhängd** | **S1P DX** | |

Öppet underskåp till höger
Kapacitet ugn: 4xGN 2/1
Effekt brännare: 1x7kW, 1x12kW
Effekt häll: 13kW
Effekt ugn: 7,8kW
Total gaseffekt: 39,8 kW
Mått: Bredd 1200mm Djup 900mm Höjd 900mm
Stadsgas godkänd

| | | |
|---|---|---|
| **Glaskeramikhäll, 2 zoner** | **SE9P2MP/VTR** | |
| **Dörr till underskåp högerhängd** | **S1P DX** | |
| **Dörr till underskåp vänsterhängd** | **S1P SX** | |

Öppet underskåp
Effekt: 2x4kW
Total effekt: 8kW
Elanslutning: 400V 3-fas+N+J
Mått: Bredd 400mm Djup 900mm Höjd 900mm

| | | |
|---|---|---|
| **Glaskeramikhäll, 4 zoner** | **SE9P4MP/VTR** | |
| **Dörrpar till underskåp** | **S2P 400** | |

Öppet underskåp
Effekt: 4x4kW
Total effekt: 16kW
Elanslutning: 400V 3-fas+N+J
Mått: Bredd 800mm Djup 900mm Höjd 900mm

UTGÅTT

| | | |
|---|---|---|
| **Glaskeramikhäll, 4 zoner med elektrisk ugn** | **SE9P4P/VTR+FE** | **UTGÅTT** |

Kapacitet ugn: 4 GN 2/1
Effekt spis: 4x4kW
Effekt ugn: 7,5kW
Total effekt:23,5kW
Elanslutning: 400V 3-fas+N+J
Mått: Bredd 800mm Djup 900mm Höjd 900mm

| | |
|---|---|
| **Glaskeramikhäll, 4 zoner med varmluftsugn** | **SE9P4P/VTR+FE2** |

Kapacitet ugn: 3 GN 1/1
Effekt spis: 4x4kW
Effekt ugn: 6kW
Total effekt:22kW
Elanslutning: 400V 3-fas+N+J
Matt: Bredd 800mm Djup 900mm Höjd 900mm

| | | |
|---|---|---|
| **Induktionsspis, 2 zoner** | **SE9P2M/IND** | |
| **Tillval: vred med digital display** | **B-FLEX/1** | |
| **Dörr till underskåp högerhängd** | **S1P DX** | |
| **Dörr till underskåp vänsterhängd** | **S1P SX** | |

Öppet underskåp
Effekt: 2x5kW
Total effekt: 10kW
Elanslutning: 400V 3-fas+N+J
Mått: Bredd 400mm Djup 900mm Höjd 900mm

# Alla Berto's produkter på offert

| Beskrivning | Art.nr | Pris |
|---|---|---|
| **Induktionsspis "ALL SURFACE", 2 zoner** | **SE9TP2M/IND** | |
| **Tillval: vred med digital display** | **B-FLEX/1** | |
| **Dörr till underskåp högerhängd** | **S1P DX** | |
| **Dörr till underskåp vänsterhängd** | **S1P SX** | |

Öppet underskåp
Effekt: 2x7kW
Total effekt: 14kW
Elanslutning: 400V 3-fas+N+J
Mått: Bredd 400mm Djup 900mm Höjd 900mm

| | | |
|---|---|---|
| **Induktionsspis 4 zoner** | **SE9P4M/IND** | |
| **Tillval: vred med digital display** | **B-FLEX/2** | |
| **Dörrpar till underskåp** | **S2P 400** | |

Öppet underskåp
Effekt: 4x5kW
Total effekt: 20kW
Elanslutning: 400V 3-fas+N+J
Mått: Bredd 800mm Djup 900mm Höjd 900mm

| | | |
|---|---|---|
| **Induktionsspis "ALL SURFACE" 4 zoner** | **SE9TP4M/IND** | |
| **Tillval: vred med digital display** | **B-FLEX/2** | |
| **Dörrpar till underskåp** | **S2P 400** | |

Öppet underskåp
Effekt: 4x7kW
Total effekt: 28kW
Elanslutning: 400V 3-fas+N+J
Mått: Bredd 800mm Djup 900mm Höjd 900mm

| | | |
|---|---|---|
| **Induktionswok** | **SE9WOK/IND** | |
| **Dörr till underskåp högerhängd** | **S1P DX** | |
| **Dörr till underskåp vänsterhängd** | **S1P SX** | |

Öppet underskåp
Effekt: 5kW
Elanslutning: 400V 3-fas+N+J
Mått: Bredd 400mm Djup 900mm Höjd 900mm

| | | |
|---|---|---|
| **Stålhällsspis 4 zoner** | **SE9TPM** | |
| **Dörrpar till underskåp** | **S2P 400** | |

Öppet underskåp
Effekt: 4x3,5kW
Total effekt: 14kW
Elanslutning: 400V 3-fas+N+J
Mått: Bredd 800mm Djup 900mm Höjd 900mm

# Alla Berto's produkter på offert

UTGÅTT

| Beskrivning | Art.nr | Pris |
|---|---|---|
| **Stålhällsspis 4 zoner med ugn** | **SE9TP+FE** | **UTGÅTT** |
| Effekt häll: 4x3,5kW | | |
| Effekt ugn: 7,5kW | | |
| Total effekt: 21,5kW | | |
| Elanslutning: 400V 3-fas+N+J | | |
| Mått: Bredd 800mm Djup 900mm Höjd 900mm | | |

| | | |
|---|---|---|
| **Stålhällsspis, 4 zoner med varmluftsugn** | **SE9TP+FE2** | |
| Effekt spis: 4x3,5kW | | |
| Effekt ugn: 4,68kW | | |
| Total effekt: 18,68kW | | |
| Elanslutning: 400V 3-fas+N+J | | |
| Mått: Bredd 800mm Djup 900mm Höjd 900mm | | |

| | | |
|---|---|---|
| **Slät stekhäll, polerad, GAS** | **SG9FL4M/CPD** | |
| **Dörr till underskåp högerhängd** | **S1P DX** | |
| **Dörr till underskåp vänsterhängd** | **S1P SX** | |
| Öppet underskåp | | |
| 1 zon | | |
| Effekt: 10kW | | |
| Mått: Bredd 400mm Djup 900mm Höjd 900mm | | |
| Stadsgas godkänd | | |

| | | |
|---|---|---|
| **Räfflad stekhäll, GAS** | **SG9FR4M/CPD** | |
| **Dörr till underskåp högerhängd** | **S1P DX** | |
| **Dörr till underskåp vänsterhängd** | **S1P SX** | |
| Öppet underskåp | | |
| 1 zon | | |
| Effekt: 10kW | | |
| Mått: Bredd 400mm Djup 900mm Höjd 900mm | | |
| Stadsgas godkänd | | |

| | | |
|---|---|---|
| **Slät stekhäll, polerad, GAS** | **SG9FL8M-2/CPD** | |
| **Dörrpar till underskåp** | **S2P 400** | |
| Öppet underskåp | | |
| 2 zoner | | |
| Effekt: 20kW | | |
| Mått: Bredd 800mm Djup 900mm Höjd 900mm | | |
| Stadsgas godkänd | | |

| | | |
|---|---|---|
| **Räfflad stekhäll, GAS** | **SG9FR8M-2/CPD** | |
| **Dörrpar till underskåp** | **S2P 400** | |
| Öppet underskåp | | |
| 2 zoner | | |
| Effekt: 20kW | | |
| Mått: Bredd 800mm Djup 900mm Höjd 900mm | | |
| Stadsgas godkänd | | |

# Alla Berto's produkter på offert

| Beskrivning | Art.nr | Pris |
|---|---|---|
| **Slät 2/3, räfflad 1/3 stekhäll, polerad, GAS** | **SG9FM8M-2/CPD** | |
| **Dörrpar till underskåp** | **S2P 400** | |
| Öppet underskåp | | |
| 2 zoner | | |
| Effekt: 20kW | | |
| Mått: Bredd 800mm Djup 900mm Höjd 900mm | | |
| Stadsgas godkänd | | |

| | | |
|---|---|---|
| **Multifunktionshäll 1 zon** | **SE9BR4/FIX** | |
| Avtappning i underskåp i GN 1/1 kantin | | |
| Djup: 75mm | | |
| Temperaturområde: 100-300C | | |
| Effekt: 4,8kW | | |
| Elanslutning: 400V 3-fas+N+J | | |
| Mått: Bredd 400mm Djup 900mm Höjd 900mm | | |

| | | |
|---|---|---|
| **Multifunktionshäll 2 zoner** | **SE9BR8/FIX** | |
| Avtappning i underskåp i GN 1/1 kantin | | |
| Djup: 75mm | | |
| Temperaturområde: 100-300C | | |
| Effekt: 9,6kW | | |
| Elanslutning: 400V 3-fas+N+J | | |
| Mått: Bredd 800mm Djup 900mm Höjd 900mm | | |

| | | |
|---|---|---|
| **Slät stekhäll, polerad, EL** | **SE9FL4MP/CPD** | |
| **Dörr till underskåp högerhängd** | **S1P DX** | |
| **Dörr till underskåp vänsterhängd** | **S1P SX** | |
| Öppet underskåp | | |
| 1 zon | | |
| Effekt: 6,6kW | | |
| Elanslutning: 400V 3-fas+N+J | | |
| Mått: Bredd 400mm Djup 900mm Höjd 900mm | | |

| | | |
|---|---|---|
| **Räfflad stekhäll, EL** | **SE9FR4MP/CPD** | |
| **Dörr till underskåp högerhängd** | **S1P DX** | |
| **Dörr till underskåp vänsterhängd** | **S1P SX** | |
| Öppet underskåp | | |
| 1 zon | | |
| Effekt: 6,6kW | | |
| Elanslutning: 400V 3-fas+N+J | | |
| Mått: Bredd 400mm Djup 900mm Höjd 900mm | | |

| | | |
|---|---|---|
| **Slät stekhäll, polerad, EL** | **SE9FL8MP-2/CPD** | |
| **Dörrpar till underskåp** | **S2P 400** | |
| Öppet underskåp | | |
| 2 zoner | | |
| Effekt: 13,2kW | | |
| Elanslutning: 400V 3-fas+N+J | | |
| Mått: Bredd 800mm Djup 900mm Höjd 900mm | | |

| | | |
|---|---|---|
| **Räfflad stekhäll, EL** | **SE9FR8MP-2/CPD** | |
| **Dörrpar till underskåp** | **S2P 400** | |
| Öppet underskåp | | |
| 2 zoner | | |
| Effekt: 13,2kW | | |
| Elanslutning: 400V 3-fas+N+J | | |
| Mått: Bredd 800mm Djup 900mm Höjd 900mm | | |

| Beskrivning | Art.nr | Pris |
|---|---|---|
| **Slät 2/3, räfflad 1/3 stekhäll, polerad, EL** | **SE9FM8MP-2/CPD** | |
| **Dörrpar till underskåp** | **S2P 400** | |

Öppet underskåp
2 zoner
Effekt: 13,2kW
Elanslutning: 400V 3-fas+N+J
Mått: Bredd 800mm Djup 900mm Höjd 900mm

**Elgrill S400** **SE9CG40M**

Grillning direkt på elementen
IPX 5
Pyrolytisk rengöring av elementen
Lätt löstagbart vattentråg för enkel rengöring
Elanslutning: 400V 3-fas +N+J
Effekt: 5,4kW
Mått: Bredd 400mm Djup: 900mm Höjd: 900mm

**Elgrill S800** **SE9CG80M**

Grillning direkt på elementen
IPX 5
Pyrolytisk rengöring av elementen
Lätt löstagbart vattentråg för enkel rengöring
Elanslutning: 400V 3-fas +N+J
Effekt: 10,8kW
Mått: Bredd 800mm Djup: 900mm Höjd: 900mm

| | |
|---|---|
| **Lavastensgrill, enkel, gas** | **SG9PL40M/G** |
| **Dörr till underskåp högerhängd** | **S1P DX** |
| **Dörr till underskåp vänsterhängd** | **S1P SX** |

Utrustad med gjutjärnsgaller
Öppet underskåp
Effekt : 9kW
Mått: Bredd 400mm Djup 900mm Höjd 900mm
Stadsgas godkänd

| | |
|---|---|
| **Lavastensgrill, dubbel, gas** | **SG9PL80M/G** |
| **Dörrpar till underskåp** | **S2P 400** |

Utrustad med gjutjärnsgaller
Öppet underskåp
2 zoner 9kW styck
Effekt : 18kW
Mått: Bredd 800mm Djup 900mm Höjd 900mm
Stadsgas godkänd

**Gasgrill 1 zon** **SG9WG40M**

Öppet underskåp
Vattenpåfyllning i underskåpet
Effekt: 12kW
Elanslutning: 400V 3-fas+N+J
Mått: Bredd 400mm Djup 900mm Höjd 900mm

**Gasgrill 2 zoner** **SG9WG80M**

Öppet underskåp
Vattenpåfyllning i underskåpet
Effekt: 24kW
Mått: Bredd 800mm Djup 900mm Höjd 900mm

# Alla Berto's produkter på offert

# Alla Berto's produkter på offert

| Beskrivning | Art.nr | Pris |
|---|---|---|
| **Pastakokeri, gas** | **SG9CP40** | |
| Underskåp med dörr | | |
| 1 bad 40 liter | | |
| Exklusive korgar | | |
| Effekt : 13kW | | |
| Mått: Bredd 400mm Djup 900mm Höjd 900mm | | |

| | | |
|---|---|---|
| **Pastakokeri, gas** | **SG9CP80** | |
| Underskåp med dörrar | | |
| 2 bad 40 liter | | |
| Exklusive korgar | | |
| Effekt : 26kW | | |
| Mått: Bredd 800mm Djup 900mm Höjd 900mm | | |

| | | |
|---|---|---|
| **Pastakokeri, EL** | **SE9CP40** | |
| Underskåp med dörr | | |
| 1 bad 40 liter | | |
| Exklusive korgar | | |
| Effekt : 10kW | | |
| Elanslutning: 400V 3-fas+N+J | | |
| Mått: Bredd 400mm Djup 900mm Höjd 900mm | | |

| | |
|---|---|
| **LIFT/1** | **1st korglyft** |
| **LIFT/2** | **2st korglyftar** |

Automatisk korglyft för 3st 1/3 korgar alt. 6st 1/6 korgar vid 2 lyftar.
Individuell timer för varje korg
Priset är exklusive korgar.
Mått: Bredd: 200mm Djup: 900mm Höjd: 900mm

| | |
|---|---|
| **Pastakorg 1/1, 490x290x200mm** | **9CS 1/1** |
| **Pastakorg 1/2, 240x290x200mm** | **9CS 1/2** |
| **Pastakorg 1/3, 160x290x200mm** | **9CS 1/3** |
| **Pastakorg 1/6, 145x145x200mm** | **9CS 1/6** |
| **Pastakorg 2/3, 290x290x200mm** | **9CS 2/3** |

**Exempel på pastakorgskombinationer**

| | |
|---|---|
| **Fritös, GAS** | **S9GL20M** |
| Underskåp med dörr | |
| 1 bad 20 liter | |
| Inklusive 2st 1/2 korgar | |
| Effekt : 17,5kW | |
| Mått: Bredd 400mm Djup 900mm Höjd 900mm | |

| | |
|---|---|
| **Fritös, GAS** | **S9GL20+20M** |
| Underskåp med dörrar | |
| 2 bad 20 liter | |
| Inklusive 4st 1/2 korgar | |
| Effekt : 35kW | |
| Mått: Bredd 800mm Djup 900mm Höjd 900mm | |

| Beskrivning | Art.nr | Pris |
|---|---|---|
| **Fritös 18l, El** | **SE9F18-4M** | |
| **Tillval: vred med digital display** | **B-FLEX/2** | |
| **2st halvkorgar** | **9CE2/22** | |
| **Tillval: Korglyft** | **LIFT** | |
| **Tillval: Pump** | **PUMP** | |

Underskåp med dörr
1 bad 18 liter
Inklusive 1st fritöskorg
Effekt: 18kW
Elanslutning: 400V 3-fas+N+J
Mått: Bredd 400mm Djup 900mm Höjd 900mm

| | | |
|---|---|---|
| **Fritös 22l, El** | **SE9F22-4MS** | |
| **Tillval: vred med digital display** | **B-FLEX/2** | |
| **2st halvkorgar** | **9CE2/22** | |
| **Tillval: Korglyft** | **LIFT** | |
| **Tillval: Pump** | **PUMP** | |

Underskåp med dörr
1 bad 22 liter
Inklusive 1st fritöskorg
Effekt: 22kW
Elanslutning: 400V 3-fas+N+J
Mått: Bredd 400mm Djup 900mm Höjd 900mm

| | | |
|---|---|---|
| **Fritös 2 bad** | **SE9F7+7-4M** | |
| **Tillval: vred med digital display** | **B-FLEX/2** | |

Underskåp med dörr
2 bad 7+7 liter
Inklusive 2st fritöskorgar
Effekt: 16kW
Elanslutning: 400V 3-fas+N+J
Mått: Bredd 400mm Djup 900mm Höjd 900mm

| | | |
|---|---|---|
| **Dubbelfritös 2x22l, El** | **SE9F22-8MS** | |
| **Tillval: vred med digital display** | **B-FLEX/2** | |
| **4st halvkorgar** | **9CE4/22** | |

Underskåp med dörr
2 bad 22 liter
Inklusive 2st helkorgar
Effekt: 2x22 kW (44kW)
Elanslutning: 2 x 400V 3-fas+N+J
Mått: Bredd 800mm Djup 900mm Höjd 580mm

| | | |
|---|---|---|
| **Vattenbad, EL** | **SE9BM4M** | |
| **Dörr till underskåp högerhängd** | **S1P DX** | |
| **Dörr till underskåp vänsterhängd** | **S1P SX** | |

Öppet underskåp
GN 1/1 + GN 1/3
Exklusive kantiner
Effekt : 1,5kW
Elanslutning: 230V 1-fas
Mått: Bredd 400mm Djup 900mm Höjd 900mm

# Alla Berto's produkter på offert

| Beskrivning | Art.nr | Pris |
|---|---|---|
| **Neutrala enheter** | | |
| *Bredd: 200mm* | **SN9T2M** | |
| *Bredd: 400mm* | **SN9-4M** | |
| *Bredd: 400mm med draglåda* | **SN9-4MC** | |
| *Bredd: 800mm* | **SN9-8M** | |

Mått: Djup 900mm Höjd 900mm

| Neutral enhet för salamander | SN9-8M+S |
|---|---|

Bänk eller cantilever montage
Hylla för salamander
Mått hylla: Bredd: 700mm Djup: 600mm Höjd: 290+370mm
Mått: Bredd 800mm Djup 900mm Höjd 900mm

# Alla Berto's produkter på offert

# Tillbehör S900 Alla Berto's produkter på offert

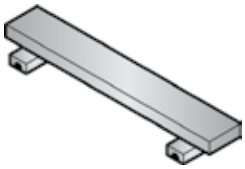

| Beskrivning | Art.nr | Pris |
|---|---|---|
| **Fronthylla 800x140mm** | **SMCD80** | |
| **Fronthylla 1200x140mm** | **SMCD120** | |
| **Fronthylla 1600x140mm** | **SMCD160** | |
| **Fronthylla 2000x140mm** | **SMCD200** | |

| | | |
|---|---|---|
| **Hjulkit**<br>4 hjul (2 svängbara med broms + 2 fasta) | **SKRF** | |
| **Rostfrisockel**<br>Pris per meter | **ZCT** | |
| **Sidoavslutning höger**<br>Täcksida 900*785mm | **SPC 1 DX** | |
| **Sidoavslutning vänster**<br>Täcksida 900*785mm | **SPC 1 SX** | |

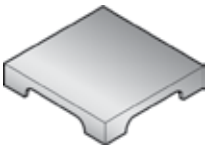

| | | |
|---|---|---|
| **Slät häll för gasspis** | **9PLR** | |

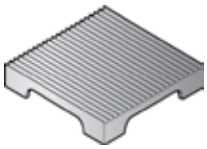

| | | |
|---|---|---|
| **Räfflad häll för gasspis**<br>390x390mm (täcker 1 brännare | **9PRB** | |

| | | |
|---|---|---|
| **Slät skrapa för stekhäll** | **SPL** | |

| | | |
|---|---|---|
| **Räfflad skrapa** | **SPR** | |
| **Skrapa för gasgrill** | **SPWGG** | |

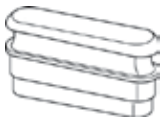

| | | |
|---|---|---|
| **Teflonpropp för stekhäll** | **TPTO** | |

| | | |
|---|---|---|
| **Stänkskydd 400**<br>384x320x85mm | **PSFT40** | |

| | | |
|---|---|---|
| **Stänkskydd 800**<br>784x320x85mm | **PSFT80** | |

UTGÅTT

| | | |
|---|---|---|
| **Metallvred** | **MM** | **UTGÅTT** |
| **Färgning av paneler och underskåp** | **CRUN** | |
| **Rostfri kastrullsupport för 1 brännare** | **9GFA-PS** | |

BERTO'S

BERTO'S

Professionell matlagning utan kompromisser.
LX900 serien innehåller ett stort sortiment av både enheter och tillbehör.
Varje detalj är ett resultatet av teknik, ergonomi och design som erbjuder personlighet, effektivitet, styrka och funktion.
Insida och utsida i rostfritt stål AISI 304 och 20/10 tjocka hällar, sidopaneler och handtag. Sätt din egen prägel med på din spis med t.ex. lackning, rostfria handgjorda vred och kromade ihopkopplingsplintar. Denna serie går även utmärkt att kombinera med Bertos S900 golvmodeller. Cantilever system offereras vid förfrågan.

## LX 900 TOP

| Beskrivning | Art.nr | Pris |
|---|---|---|
| **Gasspis 2 brännare** | **LXG9F2PS** | |
| Bänkmodell | | |
| Effekt brännare: 1 x 6kW, 1 x 10kW | | |
| Total effekt: 16kW | | |
| Mått: Bredd 400mm Djup 900mm Höjd 290mm | | |
| Stadsgas godkänd | | |

| | | |
|---|---|---|
| **Gasspis 4 brännare** | **LXG9F4PS** | |
| Bänkmodell | | |
| Effekt brännare: 3 x 6kW, 1 x 10kW | | |
| Total effekt: 28kW | | |
| Mått: Bredd 800mm Djup 900mm Höjd 290mm | | |
| Stadsgas godkänd | | |

| | | |
|---|---|---|
| **Gasspis med hel häll** | **LXG9TP** | |
| Bänkmodell | | |
| Effekt : 13kW | | |
| Mått: Bredd 800mm Djup 900mm Höjd 290mm | | |
| Stadsgas godkänd | | |

# Alla Berto's produkter på offert

| Beskrivning | Art.nr | Pris |
|---|---|---|
| **Glaskeramikhäll 2 zoner** | **LXE9P2P/VTR** | |

Bänkmodell
Effekt : 2 x 4kW
Total effekt: 8kW
Elanslutning: 400V 3-fas+N+J
Mått: Bredd 400mm Djup 900mm Höjd 290mm

| | | |
|---|---|---|
| **Glaskeramikhäll 4 zoner** | **LXE9P4P/VTR** | |

Bänkmodell
Effekt : 4 x 4kW
Total effekt: 16kW
Elanslutning: 400V 3-fas+N+J
Mått: Bredd 800mm Djup 900mm Höjd 290mm

| | | |
|---|---|---|
| **Induktionsspis 2 zoner** | **LXE9P2/IND** | |
| **Tillval: vred med digital display** | **B-FLEX/1** | |

Bänkmodell
Effekt : 2 x 5kW
Total effekt: 10kW
Elanslutning: 400V 3-fas+N+J
Mått: Bredd 400mm Djup 900mm Höjd 290mm

| | | |
|---|---|---|
| **Induktionsspis 2 zoner "ALL SURFACE"** | **LXE9TP2/IND** | |
| **Tillval: vred med digital display** | **B-FLEX/1** | |

Bänkmodell
Effekt : 2 x 7kW
Total effekt: 14kW
Elanslutning: 400V 3-fas+N+J
Mått: Bredd 400mm Djup 900mm Höjd 290mm

| | | |
|---|---|---|
| **Induktionsspis 4 zoner** | **LXE9P4/IND** | |
| **Tillval: vred med digital display** | **B-FLEX/2** | |

Bänkmodell
Effekt : 4 x 5kW
Total effekt: 20kW
Elanslutning: 400V 3-fas+N+J
Mått: Bredd 800mm Djup 900mm Höjd 290mm

# Alla Berto's produkter på offert

| Beskrivning | Art.nr | Pris |
|---|---|---|
| **Induktionsspis 4 zoner "ALL SURFACE"** | **LXE9TP4/IND** | |
| **Tillval: vred med digital display** | **B-FLEX/2** | |

Bänkmodell
Effekt : 4 x 7kW
Total effekt: 28kW
Elanslutning: 400V 3-fas+N+J
Mått: Bredd 800mm Djup 900mm Höjd 290mm

| | | |
|---|---|---|
| **Induktionswok** | **LXE9WOK/IND** | |
| **Tillval: vred med digital display** | **B-FLEX/1** | |

Bänkmodell
300mm diameter skål
Effekt : 5kW
Elanslutning: 400V 3-fas+N+J
Mått: Bredd 400mm Djup 900mm Höjd 290mm

| | | |
|---|---|---|
| **Stålhällsspis** | **LXE9TP** | |

Bänkmodell
4 zoner á 3,5kW styck
Total effekt : 14kW
Elanslutning: 400V 3-fas+N+J
Mått: Bredd 800mm Djup 900mm Höjd 290mm

| | | |
|---|---|---|
| **Multifunktionshäll 400** | **LXE9BR4/FIX** | |
| **Tillval: vred med digital display** | **B-FLEX/1** | |

Bänkmodell
Djup 75mm
Effekt: 4,8kW
Elanslutning: 400V 3-fas+N+J
Mått: Bredd 400mm Djup 900mm Höjd 290mm

| | | |
|---|---|---|
| **Multifunktionshäll 800** | **LXE9BR8/FIX** | |
| **Tillval: vred med digital display** | **B-FLEX/2** | |

Bänkmodell
Djup 75mm
Effekt: 9,6kW
Elanslutning: 400V 3-fas+N+J
Mått: Bredd 800mm Djup 900mm Höjd 290mm

| | | |
|---|---|---|
| **Slät polerad stekhäll, 1 zon, gas** | **LXG9FL4/CPD** | |

Bänkmodell
1 zon
Effekt: 10kW
Mått: Bredd 400mm Djup 900mm Höjd 290mm
Stadsgas godkänd

# Alla Berto's produkter på offert

# Alla Berto's produkter på offert

| Beskrivning | Art.nr | Pris |
|---|---|---|
| **Räfflad stekhäll, 1 zon, GAS** | **LXG9FR4/CPD** | |

Bänkmodell
1 zon
Effekt: 10kW
Mått: Bredd 400mm Djup 900mm Höjd 290mm
Stadsgas godkänd

**Slät polerad stekhäll, 2 zoner, GAS** **LXG9FL8-2/CPD**

Bänkmodell
2 zoner
Effekt: 20kW
Mått: Bredd 800mm Djup 900mm Höjd 290mm
Stadsgas godkänd

**Räfflad stekhäll, 2 zoner, GAS** **LXG9FR8-2/CPD**

Bänkmodell
2 zoner
Effekt: 20kW
Mått: Bredd 800mm Djup 900mm Höjd 290mm
Stadsgas godkänd

**Slät 2/3, Räfflad 1/3 stekhäll, GAS** **LXG9FM8-2/CPD**

Bänkmodell
2 zoner
Effekt: 20kW
Mått: Bredd 800mm Djup 900mm Höjd 290mm
Stadsgas godkänd

**Slät stekhäll** **LXE9FL12P-3/CPD**

18mm hälltjocklek
3 zoner
Effekt: 19,8kW
Elanslutning: 400V 3-fas+N+J
Mått: Bredd 1200mm Djup: 900mm Höjd: 290mm

**Slät polerad stekhäll, 1 zon, EL** **LXE9FL4P/CPD**

Bänkmodell
1 zon
Effekt: 6,6kW
Elanslutning: 400V 3-fas+N+J
Mått: Bredd 400mm Djup 900mm Höjd 290mm

| Beskrivning | Art.nr | Pris |
|---|---|---|
| **Räfflad stekhäll, 1 zon, EL** | **LXE9FR4P/CPD** | |

Bänk eller cantilever montage
1 zon
Effekt: 6,6kW
Elanslutning: 400V 3-fas+N+J
Mått: Bredd 400mm Djup 900mm Höjd 290mm

**Slät polerad stekhäll, 2 zoner,EL** **LXE9FL8P-2/CPD**

Bänk eller cantilever montage
2 zoner
Effekt: 13,2kW
Elanslutning: 400V 3-fas+N+J
Mått: Bredd 800mm Djup 900mm Höjd 290mm

**Räfflad stekhäll, 2 zoner,EL** **LXE9FR8P-2/CPD**

Bänk eller cantilever montage
2 zoner
Effekt: 13,2kW
Elanslutning: 400V 3-fas+N+J
Mått: Bredd 800mm Djup 900mm Höjd 290mm

**Slät 2/3, Räfflad 1/3 stekhäll, EL** **LXE9FM8P-2/CPD**

Bänk eller cantilever montage
2 zoner
Effekt: 13,2kW
Elanslutning: 400V 3-fas+N+J
Mått: Bredd 800mm Djup 900mm Höjd 290mm

**Elgrill LX400** **LXE9CG40**

Grillning direkt på elementen
Pyrolytisk rengöring av elementen
Lätt löstagbart vattentråg för enkel rengöring
Elanslutning: 400V 3-fas +N+J
Effekt: 5,4kW
Mått: Bredd 400mm Djup: 900mm Höjd: 290mm

**Elgrill LX800** **LXE9CG80**

Grillning direkt på elementen
Pyrolytisk rengöring av elementen
Lätt löstagbart vattentråg för enkel rengöring
Elanslutning: 400V 3-fas +N+J
Effekt: 10,8kW
Mått: Bredd 800mm Djup: 900mm Höjd: 290mm

# Alla Berto's produkter på offert

| Beskrivning | Art.nr | Pris |
|---|---|---|
| **Lavastensgrill, enkel, gas** | **LXG9PL40/G** | |

Bänkmodell
Bänk eller cantilever montage
Effekt : 9kW
Mått: Bredd 400mm Djup 900mm Höjd 290mm
Stadsgas godkänd

| | | |
|---|---|---|
| **Lavastensgrill, dubbel, gas** | **LXG9PL80/G** | |

Bänkmodell
2 zoner 9kW styck
Bänk eller cantilever montage
Effekt : 18kW
Mått: Bredd 800mm Djup 900mm Höjd 290mm
Stadsgas godkänd

| | | |
|---|---|---|
| **Neutrala enheter** | | |
| **Bredd: 200mm** | **LXN9-2** | |
| **Bredd: 400mm** | **LXN9-4** | |
| **Bredd 400mm med draglåda** | **LXN9-4C** | |
| **Bredd: 800mm** | **LXN9-8** | |

Bänkmodell
Mått: Djup 900mm Höjd 290mm

| | | |
|---|---|---|
| **Neutral enhet för salamander** | **LXN9-8+S** | |

Bänkmodell
Hylla för salamander
Mått hylla: Bredd: 700mm Djup: 600mm Höjd: 290+370mm
Mått: Bredd 800mm Djup 900mm Höjd 290mm

# Alla Berto's produkter på offert

| Beskrivning | Art.nr | Pris |
|---|---|---|
| **Öppet underskåp i hygienutförande H2** | **9SG40H2** | |
| **Öppet underskåp** | **9SG40** | |
| **Underskåp hygien med dörrar** | **9SP40H2** | |
| **Underskåp med dörrar** | **9SP40** | |

Mått: Bredd 400mm Djup 770mm Höjd 630mm

# Alla Berto's produkter på offert

| | |
|---|---|
| **Öppet underskåp i hygienutförande H2** | **9SG80H2** |
| **Öppet underskåp** | **9SG80** |
| **Underskåp hygien med dörrar** | **9SP80H2** |
| **Underskåp med dörrar** | **9SP80** |

Mått: Bredd 800mm Djup 770mm Höjd 630mm

| | |
|---|---|
| **Öppet underskåp i hygienutförande H2** | **9SG120H2** |
| **Öppet underskåp** | **9SG120** |
| **Underskåp hygien med dörrar** | **9SP120H2** |
| **Underskåp med dörrar** | **9SP120** |

Mått: Bredd 1200mm Djup 770mm Höjd 630mm



| | |
|---|---|
| **Grillkylbänk med dörrar** | **9SF2P120** |
| **Grillkylbänk med 2 draglådor 260mm** | **9SF2C120** |
| **Grillkylbänk med 4 draglådor 110mm** | **9SF4C120** |

Temperaturområde -2°C - +8°C
Effekt: 0,249kW 1-fas
Mått: Bredd: 1200mm Djup: 750mm Höjd: 610mm



| | |
|---|---|
| **Grillkylbänk med dörrar** | **9SF3P160** |
| **Grillkylbänk med 3 draglådor 260mm** | **9SF3C160** |
| **Grillkylbänk med 6 draglådor 110mm** | **9SF6C160** |

Temperaturområde -2°C - +8°C
Effekt: 0,282kW 1-fas
Mått: Bredd: 1600mm Djup: 750mm Höjd: 610mm

Samtliga 900 serie Kyl- & Frysbänkar finns nu på sida 222



| | |
|---|---|
| **Grillfrysbänk med dörrar** | **9SC2P120** |
| **Grillfrysbänk med 2 draglådor 260mm** | **9SC2C120** |

Temperaturområde -15°C - -18°C
Effekt: 0,464kW 1-fas
Mått: Bredd: 1200mm Djup: 750mm Höjd: 610mm



| | |
|---|---|
| **Grillfrysbänk med dörrar** | **9SC3P160** |
| **Grillfrysbänk med 3 draglådor 260mm** | **9SC3C160** |

Temperaturområde -15°C - -18°C
Effekt: 0,650kW 1-fas
Mått: Bredd: 1600mm Djup: 750mm Höjd: 610mm

# Tillbehör LX900 TOP

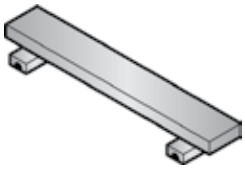

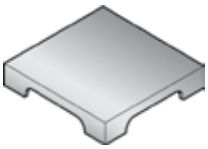

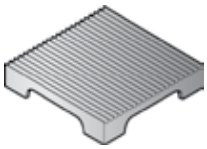

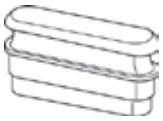

| Beskrivning | Art.nr | Pris |
|---|---|---|
| **Fronthylla 800x140mm** | **SMCD80** | |
| **Fronthylla 1200x140mm** | **SMCD120** | |
| **Fronthylla 1600x140mm** | **SMCD160** | |
| **Fronthylla 2000x140mm** | **SMCD200** | |
| **Hjulkit** | **SKRF** | |
| Fyra låsbara hjul | | |
| **Rostfri sockel** | **ZCT** | |
| Pris per meter | | |
| **Sidoavslutning höger** | **SPC 1 DX** | |
| Täcksida 900*785mm | | |
| **Sidoavslutning vänster** | **SPC 1 SX** | |
| Täcksida 900*785mm | | |
| **Slät häll för gasspis** | **9PLR** | |
| **Räfflad häll för gasspis** | **9PRB** | |
| 390x390mm (täcker 1 brännare) | | |
| **Slät skrapa för stekhäll** | **SPL** | |
| **Räfflad skrapa** | **SPR** | |
| **Skrapa för gasgrill** | **SPWGG** | |
| **Teflonpropp för stekhäll** | **TPTO** | |
| **Stänkskydd 400** | **PSFT40** | |
| 384x320x85mm | | |
| **Stänkskydd 800** | **PSFT80** | |
| 784x320x85mm | | |

UTGÅTT

## Alla Berto's produkter på offert

| | | |
|---|---|---|
| **Metallvred** | **MM** | **UTGÅTT** |
| **Färgning av paneler och underskåp** | **CRUN** | |
| **Rostfri kastrullsupport för 1 brännare** | **9GFA-PS** | |

# Kyl- & Frysbänkar 700-serierna

| Beskrivning | Art.nr | Pris |
|---|---|---|

**Modulär Grillkylbänk Bas - 1200mm** **7SF2P120**

Standardutförande: 2 dörrar
Kapacitet: 86 L
Temperaturområde -2°C - +10°C
Effekt: 0,32kW 1-fas
Vikt: 90kg
Mått: Bredd: 1200mm Djup: 630mm Höjd: 610mm

**Modulär Grillkylbänk Bas - 1600mm** **7SF3P160**

Standardutförande: 3 dörrar
Kapacitet: 130 L
Temperaturområde -2°C - +10°C
Effekt: 0,32kW 1-fas
Vikt: 115kg
Mått: Bredd: 1600mm Djup: 630mm Höjd: 610mm

**Modulär Grillkylbänk Bas - 2200mm** **7SF4P220**

Standardutförande: 4 dörrar
Kapacitet: 270 L
Temperaturområde -2°C - +10°C
Effekt: 0,32kW 1-fas
Vikt: 140kg
Mått: Bredd: 2200mm Djup: 630mm Höjd: 610mm

**Modulär Grillfrysbänk Bas - 1200mm** **7SC2P120**

Standardutförande: 2 dörrar
Kapacitet: 86 L
Temperaturområde -15°C - -20°C
Effekt: 0,74kW 1-fas
Vikt: 90kg
Mått: Bredd: 1200mm Djup: 630mm Höjd: 610mm

**Modulär Grillfrysbänk Bas - 1600mm** **7SC3P160**

Standardutförande: 3 dörrar
Kapacitet: 130 L
Temperaturområde -15°C - -20°C
Effekt: 0,74kW 1-fas
Vikt: 115kg
Mått: Bredd: 1600mm Djup: 630mm Höjd: 610mm

**Modulär Grillfrysbänk Bas - 2200mm** **7SC4P220**

Standardutförande: 4 dörrar
Kapacitet: 270 L
Temperaturområde -15°C - -20°C
Effekt: 0,74kW 1-fas
Vikt: 140kg
Mått: Bredd: 2200mm Djup: 630mm Höjd: 610mm

# Alla Berto's produkter på offert

# Moduler och Tillbehör

| Beskrivning | Art.nr | Pris |
|---|---|---|
| **Draglådemodul med 1 Låda** | **1CSRB** | |
| **Draglådemodul med 2 lådor** | **2CSRB** | |

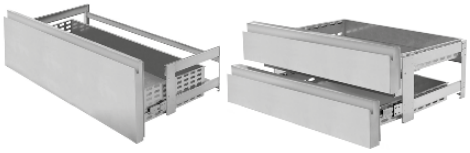

| | | |
|---|---|---|
| **Draglådemodul dubbel med 1 Låda** | **1CDRB** | |
| **Draglådemodul dubbel med 2 lådor** | **2CDRB** | |

Passar endast 1600mm och 2200mm modeller

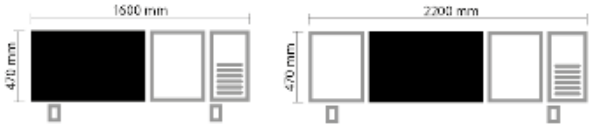

| | | |
|---|---|---|
| **Hjulsats 4 hjul** | **K4RU** | |
| **Hjulsats 6 hjul** | **K6RU** | |

2 låsbara hjul

| | | |
|---|---|---|
| **Galler Polyethylene GN 1/1** | **GRPISF** | |

530 x 325 mm

| | | |
|---|---|---|
| **Galler Rostfritt GN 1/1** | **GRINOXSF** | |

530 x 325 mm

| | | |
|---|---|---|
| **Rostfritt gejderpar** | **GUUSF** | |

## Alla Berto's produkter på offert

# Kyl- & Frysbänkar 900-serien

| Beskrivning | Art.nr | Pris |
|---|---|---|

**Modulär Grillkylbänk Bas - 1200mm** **9SF2P120**

Standardutförande: 2 dörrar
Kapacitet: 86 L
Temperaturområde -2°C - +10°C
Effekt: 0,32kW 1-fas
Vikt: 115 kg
Mått: Bredd: 1200mm Djup: 750mm Höjd: 610mm

**Modulär Grillkylbänk Bas - 1600mm** **9SF3P160**

Standardutförande: 3 dörrar
Kapacitet: 130 L
Temperaturområde -2°C - +10°C
Effekt: 0,32kW 1-fas
vikt: 140 kg
Mått: Bredd: 1600mm Djup: 750mm Höjd: 610mm

**Modulär Grillkylbänk Bas - 2200mm** **9SF4P220**

Standardutförande: 4 dörrar
Kapacitet: 270 L
Temperaturområde -2°C - +10°C
Effekt: 0,32kW 1-fas
Vikt: 175 kg
Mått: Bredd: 2200mm Djup: 750mm Höjd: 610mm

**Modulär Grillfrysbänk Bas - 1200mm** **9SC2P120**

Standardutförande: 2 dörrar
Kapacitet: 86 L
Temperaturområde -15°C - -20°C
Effekt: 0,74kW 1-fas
Vikt: 115 kg
Mått: Bredd: 1200mm Djup: 750mm Höjd: 610mm

**Modulär Grillfrysbänk Bas - 1600mm** **9SC3P160**

Standardutförande: 3 dörrar
Kapacitet: 130 L
Temperaturområde -15°C - -20°C
Effekt: 0,74kW 1-fas
vikt: 140 kg
Mått: Bredd: 1600mm Djup: 750mm Höjd: 610mm

**Modulär Grillfrysbänk Bas - 2200mm** **9SC4P220**

Standardutförande: 4 dörrar
Kapacitet: 270 L
Temperaturområde -15°C - -20°C
Effekt: 0,74kW 1-fas
Vikt: 175 kg
Mått: Bredd: 2200mm Djup: 750mm Höjd: 610mm

# Alla Berto's produkter på offert

# Moduler och Tillbehör

| Beskrivning | Art.nr | Pris |
|---|---|---|
| **Draglådemodul med 1 Låda** | **1CSRB** | |
| **Draglådemodul med 2 lådor** | **2CSRB** | |

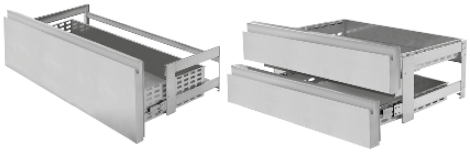

| | | |
|---|---|---|
| **Draglådemodul dubbel med 1 Låda** | **1CDRB** | |
| **Draglådemodul dubbel med 2 lådor** | **2CDRB** | |

Passar endast 1600mm och 2200mm modeller

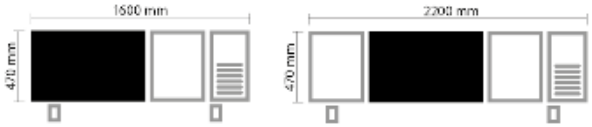

| | | |
|---|---|---|
| **Hjulsats 4 hjul** | **K4RU** | |
| **Hjulsats 6 hjul** | **K6RU** | |

2 låsbara hjul

| | | |
|---|---|---|
| **Galler Polyethylene GN 1/1** | **GRPISF** | |

530 x 325 mm

| | | |
|---|---|---|
| **Galler Rostfritt GN 1/1** | **GRINOXSF** | |

530 x 325 mm

| | | |
|---|---|---|
| **Rostfritt gejderpar** | **GUUSF** | |

## Alla Berto's produkter på offert

# Kyl- & Frysskåp

| Beskrivning | Art.nr | Pris |
|---|---|---|
| **Kylskåp Rostfritt Enkel 1 dörr** | **CAB700TN** | |
| **Frysskåp Rostfritt Enkel 1 dörr** | **CAB700BT** | |

Inkl. 3 GN 2/1 Galler
Kapacitet: 445 L
Temperaturområde: **Kyl:** 0°C - +10°C **Frys:** -18°C - -22°C
Effekt: **Kyl:** 0,32kW 1-fas **Frys:** 0,79kW 1-fas
Vikt: **Kyl:** 111 kg **Frys:** 115 kg
Mått: Bredd: 720mm Djup: 815mm Höjd: 2080mm

| | | |
|---|---|---|
| **Kylskåp Rostfritt Enkel 2 dörrar** | **CAB700TN2P** | |
| **Frysskåp Rostfritt Enkel 2 dörrar** | **CAB700BT2P** | |

Inkl. 4 GN 2/1 Galler
Kapacitet: 445 L
Temperaturområde: **Kyl:** 0°C - +10°C **Frys:** -18°C - -22°C
Effekt: **Kyl:** 0,32kW 1-fas **Frys:** 0,79kW 1-fas
Vikt: **Kyl:** 116 kg **Frys:** 120 kg
Mått: Bredd: 720mm Djup: 815mm Höjd: 2080mm

| | | |
|---|---|---|
| **Kylskåp Rostfritt Dubbel 2 dörrar** | **CAB1400TN** | |
| **Frysskåp Rostfritt Dubbel 2 dörrar** | **CAB1400BT** | |

Inkl. 6 GN 2/1 Galler
Kapacitet: 1180 L
Temperaturområde: **Kyl:** 0°C - +10°C **Frys:** -18°C - -22°C
Effekt: **Kyl:** 0,58kW 1-fas **Frys:** 0,85W 1-fas
Vikt: **Kyl:** 178 kg **Frys:** 189 kg
Mått: Bredd: 1440mm Djup: 815mm Höjd: 2080mm

| | | |
|---|---|---|
| **Kylskåp Rostfritt Dubbel 3 dörrar** | **CAB1400TN3P** | |
| **Frysskåp Rostfritt Dubbel 3 dörrar** | **CAB1400BT3P** | |

Inkl. 7 GN 2/1 Galler
Kapacitet: 1180 L
Temperaturområde: **Kyl:** 0°C - +10°C **Frys:** -18°C - -22°C
Effekt: **Kyl:** 0,58kW 1-fas **Frys:** 0,85 kW 1-fas
Vikt: **Kyl:** 183 kg **Frys:** 194 kg
Mått: Bredd: 1440mm Djup: 815mm Höjd: 2080mm

| | | |
|---|---|---|
| **Kylskåp Rostfritt Dubbel 4 dörrar** | **CAB1400TN4P** | |
| **Frysskåp Rostfritt Dubbel 4 dörrar** | **CAB1400BT4P** | |

Inkl. 8 GN 2/1 Galler
Kapacitet: 1180 L
Temperaturområde: **Kyl:** 0°C - +10°C **Frys:** -18°C - -22°C
Effekt: **Kyl:** 0,58kW 1-fas **Frys:** 0,85 kW 1-fas
Vikt: **Kyl:** 190 kg **Frys:** 199 kg
Mått: Bredd: 1440mm Djup: 815mm Höjd: 2080mm

## Alla Berto's produkter på offert

| Beskrivning | Art.nr | Pris |
|---|---|---|
| **Kylskåp Enkel Glasdörr** | **CAB700GTN** | |
| **Frysskåp Enkel Glasdörr** | **CAB700GBT** | |

Inkl. 3 GN 2/1 Galler & 2 LED-lister
Kapacitet: 445 L
Temperaturområde: **Kyl:** 0°C - +10°C **Frys:** -18°C - -22°C
Effekt: **Kyl:** 0,32kW 1-fas **Frys:** 0,79kW 1-fas
Vikt: **Kyl:** 121 kg **Frys:** 133 kg
Mått: Bredd: 720mm Djup: 815mm Höjd: 2080mm

| | |
|---|---|
| **Kylskåp Dubbel Glasdörrar** | **CAB1400GTN** |
| **Frysskåp Dubbel Glasdörrar** | **CAB1400GBT** |

Inkl. 6 GN 2/1 Galler & 4 LED-lister
Kapacitet: 1180 L
Temperaturområde: **Kyl:** 0°C - +10°C **Frys:** -18°C - -22°C
Effekt: **Kyl:** 0,58kW 1-fas **Frys:** 0,85W 1-fas
Vikt: **Kyl:** 196 kg **Frys:** 230 kg
Mått: Bredd: 1440mm Djup: 815mm Höjd: 2080mm

# Alla Berto's produkter på offert

**Samtliga Kyl- & Frysskåp går att få utrustade med gejdrar för 600x400mm bakplåtar.**

**Kontakta oss för mer information och pris.**

# Tillbehör Kyl- & Frysskåp

| Beskrivning | Art.nr | Pris |
|---|---|---|
| Fotpedal för dörröppning | PAP | |
| Rostfritt gejderpar L profil | GUL | |
| Rostfritt gejderpar U profil | GUU | |
| Rostfritt gejderpar för bageri L profil | GULINOX | |
| Polyetyhlen GN 2/1 galler | GRPL | |
| Rostfritt GN 2/1 galler | GRINOX | |
| Polyetyhlen 600x400 galler | GRPL6040 | |
| Rostfritt 600x400 galler | GRINOX60 | |
| Polypropylen kantin med falsk botten GN 1/1 | VPPGN1/1 | |
| Flaskhållare för Dubbelskåp | PBOT | |
| Hängare för köttkrokar Enkelskåp | TG07 | |
| Hängare för köttkrokar Dubbelskåp | TG14 | |
| Hjulsats (4 hjul, 2 låsbara) | K4RU | |

Alla Berto's produkter på offert

# Salamander / Klämgrillar

| | | |
|---|---|---|
| **Salamander** | **SA/E 60-E** | **24 400 kr** |

Höj & Sänkbar
Elanslutning: 400V 3-fas+N+J
Effekt: 4.7kW
Mått: Bredd: 600mm Djup: 580mm Höjd: 585mm

| | | |
|---|---|---|
| **Klämgrill, enkel, gjutjärn, small** | | |
| **Slät/räfflad** | **PSL/LD** | **7 200 kr** |
| **Räfflad/räfflad** | **PSR/LD** | **6 800 kr** |

Grillyta 260x240mm
Effekt: 1,7kW
Elanslutning: 230V 1-fas
Mått: Bredd 340mm Djup 350mm Höjd 200mm

# Alla Berto's produkter på offert

# Alla Berto's produkter på offert

UTGÅTT

UTGÅTT

| Beskrivning | Art.nr | Pris |
|---|---|---|
| **Klämgrill, enkel, gjutjärn, medium** | | |
| **Slät/räfflad** | **PML/LD** | **7 900 kr** |
| **Räfflad/räfflad** | **PMR/LD** | **7 600 kr** |

Grillyta 365x240mm
Effekt: 2,5kW
Elanslutning: 230V 1-fas
Mått: Bredd 446mm Djup 350mm Höjd 200mm

UTGÅTT

UTGÅTT

| | | |
|---|---|---|
| **Klämgrill, dubbel, gjutjärn** | | |
| **Räfflad/räfflad** | **PDR/LD** | **10 800 kr** |
| **1/2 räfflad/räfflad, 1/2 slät/räfflad** | **PDM/LD** | **10 800 kr** |
| **Slät/räfflad** | **PDL/LD** | **11 200 kr** |

Grillyta 530x240mm
Effekt: 3,4kW
Elanslutning: 400V 3-fas (kan fås med 1-fas vid särskild beställning)
Mått: Bredd 620mm Djup 350mm Höjd 200mm

PALUX

KITCHENS WITH CONCEPT

# Fry Star Fritöser

| Beskrivning | Art.nr | Pris |
|---|---|---|
| **Fritös Fry Star AS. 9 liter** | **876780** | **61 400 kr** |
| Volym: 7,5 - 9,0 liter olja varav kallzon 3 liter<br>Kapacitet frysta produkter: 17 Kg / tim<br>Korgstorlek 140 x 320 x 155 mm, Kapacitet 0,9 Kg<br>Elektronisk termostat, känslighet ± 1°C.<br>Kontrollpanel med 4 förinställda temperaturer<br>Temperaturområde 50°-190°C<br>Underskåp med filtersystem och behållare, manuell oljefiltrering<br>Filtrering i två steg, grov och finfiltrering<br>Behållare på utdragbara skenor för säker hantering<br>Program för skonsam smältning av fritösfett<br>Palux unika element för maximal värmeöverföring<br>Extremt snabb återuppvärmning ger hög kapacitet<br>Vridbara element och rundade hörn i tanken för enkel rengöring<br>Effekt: 9,5 kW, Ansl. 400V 3-fas. 3x16A<br>Mått: Bredd 200mm, Djup 650mm, Höjd 750-900mm<br>Vikt: 38 kg | | |

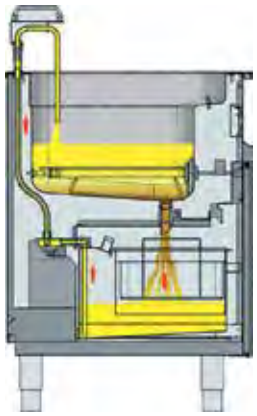

| | | |
|---|---|---|
| **Fritös Fry Star AS. 9 liter. Med pump för oljefiltrering** | **876781** | **91 500 kr** |
| Inbyggd oljefiltrering med pump<br>Påfyllnadsrör med värmekyddat handtag. | | |
| **Fritös Fry Star AS PLUS. 9 liter** | **876690** | **66 800 kr** |
| Med timerfunktion, 4 programmerbara förinställningar, larmsignal<br>Automatisk justering av tillagningstiden beroende på belastning. | | |
| **Fritös Fry Star AS PLUS. 9 liter. Med pump för oljefiltrering** | **876713** | **99 600 kr** |
| Med timerfunktion, 4 programmerbara förinställningar, larmsignal<br>Automatisk justering av tillagningstiden beroende på belastning.<br>Inbyggd oljefiltrering med pump<br>Påfyllnadsrör med värmekyddat handtag. | | |
| **Fritös Fry Star AS PLUS. 9 liter. Med korglyft** | **876714** | **91 100 kr** |
| Med timerfunktion, 4 programmerbara förinställningar, larmsignal<br>Automatisk justering av tillagningstiden beroende på belastning.<br>Med automatisk korglyft. | | |
| **Fritös Fry Star AS PLUS. 9 liter. Med korglyft och pump för oljefiltrering** | **876715** | **121 100 kr** |
| Med timerfunktion, 4 programmerbara förinställningar, larmsignal<br>Automatisk justering av tillagningstiden beroende på belastning.<br>Med automatisk korglyft<br>Inbyggd oljefiltrering med pump<br>Påfyllnadsrör med värmekyddat handtag. | | |

| Beskrivning | Art.nr | Pris |
|---|---|---|
| **Fritös Fry Star BS. 14 liter** | **876782** | **70 300 kr** |

Volym: 12,5 - 14,5 liter olja varav kallzon 5 liter
Kapacitet frysta produkter: 27 Kg / tim
Korgstorlek 220 x 320 x 155 mm, Kapacitet 1,5 Kg
Elektronisk termostat, känslighet ± 1°C.
Kontrollpanel med 4 förinställda temperaturer
Temperaturområde 50°-190°C
Underskåp med filtersystem och behållare, manuell oljefiltrering
Filtrering i två steg, grov och finfiltrering
Behållare på utdragbara skenor för säker hantering
Program för skonsam smältning av fritösfett
Palux unika element för maximal värmeöverföring
Extremt snabb återuppvämning ger hög kapacitet
Vridbara element och rundade hörn i tanken för enkel rengöring
Effekt: 13 kW, Ansl. 400V 3-fas. 3x20A
Mått: Bredd 300mm, Djup 650mm, Höjd 750-900mm
Vikt: 47 kg

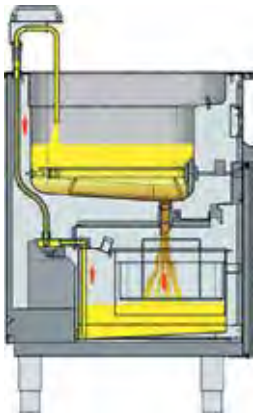

| | | |
|---|---|---|
| **Fritös Fry Star BS. 14 liter. Med pump för oljefiltrering** | **876783** | **100 500 kr** |

Inbyggd oljefiltrering med pump
Påfyllnadsrör med värmekyddat handtag.

| | | |
|---|---|---|
| **Fritös Fry Star BS PLUS. 14 liter** | **876691** | **78 200 kr** |

Med timerfunktion, 4 programmerbara förinställningar, larmsignal
Automatisk justering av tillagningstiden beroende på belastning.

| | | |
|---|---|---|
| **Fritös Fry Star BS PLUS. 14 liter. Med pump för oljefiltrering** | **876716** | **108 600 kr** |

Med timerfunktion, 4 programmerbara förinställningar, larmsignal
Automatisk justering av tillagningstiden beroende på belastning.
Inbyggd oljefiltrering med pump
Påfyllnadsrör med värmekyddat handtag.

| | | |
|---|---|---|
| **Fritös Fry Star BS PLUS. 14 liter. Med korglyft** | **876717** | **99 700 kr** |

Med timerfunktion, 4 programmerbara förinställningar, larmsignal
Automatisk justering av tillagningstiden beroende på belastning.
Med automatisk korglyft.

| | | |
|---|---|---|
| **Fritös Fry Star BS PLUS. 14 liter. Med korglyft och pump för oljefiltrering** | **876718** | **130 100 kr** |

Med timerfunktion, 4 programmerbara förinställningar, larmsignal
Automatisk justering av tillagningstiden beroende på belastning.
Med automatisk korglyft
Inbyggd oljefiltrering med pump
Påfyllnadsrör med värmekyddat handtag.

| Beskrivning | Art.nr | Pris |
|---|---|---|
| **Fritös Fry Star CS. 20 liter** | **876786** | **84 300 kr** |
| Volym: 17 - 20,5 liter olja varav kallzon 7 liter<br>Kapacitet frysta produkter: 34 Kg / tim<br>Korgstorlek 300 x 320 x 155 mm, Kapacitet 1,8 Kg (alt 2 x 0,9 kg)<br>Elektronisk termostat, känslighet ± 1°C.<br>Kontrollpanel med 4 förinställda temperaturer<br>Temperaturområde 50°-190°C<br>Underskåp med filtersystem och behållare, manuell oljefiltrering<br>Filtrering i två steg, grov och finfiltrering<br>Behållare på utdragbara skenor för säker hantering<br>Program för skonsam smältning av fritösfett<br>Palux unika element för maximal värmeöverföring<br>Extremt snabb återuppvämning ger hög kapacitet<br>Vridbara element och rundade hörn i tanken för enkel rengöring<br>Effekt: 19 kW, Ansl. 400V 3-fas. 3x32A<br>Mått: Bredd 400mm, Djup 650mm, Höjd 750-900mm<br>Vikt: 60 kg | | |

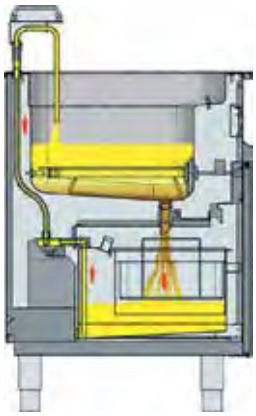

| | | |
|---|---|---|
| **Fritös Fry Star CS. 20 liter. Med pump för oljefiltrering** | **876787** | **114 500 kr** |
| Inbyggd oljefiltrering med pump<br>Påfyllnadsrör med värmekyddat handtag. | | |
| **Fritös Fry Star CS PLUS. 20 liter** | **876692** | **92 400 kr** |
| Med timerfunktion, 4 programmerbara förinställningar, larmsignal<br>Automatisk justering av tillagningstiden beroende på belastning. | | |
| **Fritös Fry Star CS PLUS. 20 liter. Med pump för oljefiltrering** | **876719** | **122 600 kr** |
| Med timerfunktion, 4 programmerbara förinställningar, larmsignal<br>Automatisk justering av tillagningstiden beroende på belastning.<br>Inbyggd oljefiltrering med pump<br>Påfyllnadsrör med värmekyddat handtag. | | |
| **Fritös Fry Star CS PLUS. 20 liter. Med korglyft** | **876725** | **123 700 kr** |
| Med timerfunktion, 4 programmerbara förinställningar, larmsignal<br>Automatisk justering av tillagningstiden beroende på belastning.<br>Med automatisk korglyft. | | |
| **Fritös Fry Star CS PLUS. 20 liter. Med korglyft och pump för oljefiltrering** | **876726** | **146 800 kr** |
| Med timerfunktion, 4 programmerbara förinställningar, larmsignal<br>Automatisk justering av tillagningstiden beroende på belastning.<br>Med automatisk korglyft<br>Inbyggd oljefiltrering med pump<br>Påfyllnadsrör med värmekyddat handtag. | | |

| Beskrivning | Art.nr | Pris |
|---|---|---|
| **Fritös Fry Star DS. 2 x 9 liter** | **876790** | **104 200 kr** |
| Volym: 2 x 7,5 - 9,0 liter olja varav kallzon 3 liter<br>Kapacitet frysta produkter: 34 Kg / tim<br>Korgstorlek 140 x 320 x 155 mm, Kapacitet 2 x 0,9 Kg<br>Elektronisk termostat, känslighet ± 1°C.<br>Kontrollpanel med 4 förinställda temperaturer<br>Temperaturområde 50°-190°C<br>Underskåp med filtersystem och behållare, manuell oljefiltrering<br>Filtrering i två steg, grov och finfiltrering<br>Behållare på utdragbara skenor för säker hantering<br>Program för skonsam smältning av fritösfett<br>Palux unika element för maximal värmeöverföring<br>Extremt snabb återuppvämning ger hög kapacitet<br>Vridbara element och rundade hörn i tanken för enkel rengöring<br>Effekt: 2 x 9,5 kW, Ansl. 400V 3-fas. 2 x 3x16A<br>Mått: Bredd 400mm, Djup 650mm, Höjd 750-900mm<br>Vikt: 64 kg | | |

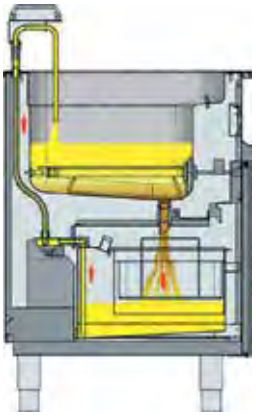

| | | |
|---|---|---|
| **Fritös Fry Star DS. 2 x 9 liter. Med pump för oljefiltrering** | **876791** | **134 400 kr** |
| Inbyggd oljefiltrering med pump<br>Påfyllnadsrör med värmekyddat handtag. | | |
| **Fritös Fry Star DS PLUS. 2 x 9 liter** | **876694** | **123 700 kr** |
| Med timerfunktion, 4 programmerbara förinställningar, larmsignal<br>Automatisk justering av tillagningstiden beroende på belastning. | | |
| **Fritös Fry Star DS PLUS. 2 x 9 liter. Med pump för oljefiltrering** | **876727** | **154 000 kr** |
| Med timerfunktion, 4 programmerbara förinställningar, larmsignal<br>Automatisk justering av tillagningstiden beroende på belastning.<br>Inbyggd oljefiltrering med pump<br>Påfyllnadsrör med värmekyddat handtag. | | |
| **Fritös Fry Star DS PLUS. 2 x 9 liter. Med korglyft** | **876728** | **166 700 kr** |
| Med timerfunktion, 4 programmerbara förinställningar, larmsignal<br>Automatisk justering av tillagningstiden beroende på belastning.<br>Med automatisk korglyft. | | |
| **Fritös Fry Star DS PLUS. 2 x 9 liter. Med korglyft och pump för oljefiltrering** | **876729** | **197 100 kr** |
| Med timerfunktion, 4 programmerbara förinställningar, larmsignal<br>Automatisk justering av tillagningstiden beroende på belastning.<br>Med automatisk korglyft<br>Inbyggd oljefiltrering med pump<br>Påfyllnadsrör med värmekyddat handtag. | | |

# Palux Variolift C Salamandrar

| Beskrivning | Art.nr | Pris |
|---|---|---|
| **Salamander Palux Variolift C** | **878381** | **53 200 kr** |

Två separat styrda värmezoner
Fyra effektlägen. Full, höger, vänster, varmhållning
Tallriksigenkänning, salamandern slås automatiskt på när en tallrik eller ett bleck sätts in. - Energisparfunktion.
Kapacitet: GN 1/1, 2 x 30 cm tallrikar.
Innerhöjd: 73 - 166 mm
Infraröda element - mycket snabb uppvärmning.
Svart handtag front och sidor, rostfria vred.
Effekt: 4,6 kW, Ansl 400V 2-fas +N +J
Mått: Bredd 600mm, Djup 445mm, Höjd 480 - 520mm
Vikt: 41 kg

| | | |
|---|---|---|
| **Salamander Palux Variolift C Plus** | **956813** | **55 900 kr** |

Elektronisk styrning med timer 0 - 20 min
Automatisk frånslagning med ljudsignal.
Timer med minnesfunktion. Salamandern slås på när en tallrik eller ett bleck sätts in och stängs automatiskt av efter inställd tid.
Två separat styrda värmezoner
Fyra effektlägen. Full, höger, vänster, varmhållning
Tallriksigenkänning, salamandern slås automatiskt på när en tallrik eller ett bleck sätts in. - Energisparfunktion.
Kapacitet: GN 1/1, 2 x 30 cm tallrikar.
Innerhöjd: 73 - 166 mm
Infraröda element - mycket snabb uppvärmning.
Rött handtag front och sidor. Vred och tryckknapps panel Effekt: 4,6 kW, Ansl 400V 2-fas +N +J
Mått: Bredd 600mm, Djup 445mm, Höjd 480 - 520mm
Vikt: 41 kg

# Tillbehör Salamander

| | | |
|---|---|---|
| **Kit för väggmontage** | **SA373208** | **2 190 kr** |

Mått: Bredd 406mm, Djup 34mm, Höjd 125mm

| | | |
|---|---|---|
| **Ställ för placering på bord eller arbetsbänk** | **SA373209** | **3 400 kr** |

Mått: Bredd 470mm, Djup 443mm, Höjd200m

| | | |
|---|---|---|
| **Kit för montage ovanför heta ytor (värmeskydd)** | **SA373159** | **2 900 kr** |

Mått: Bredd 474mm, Djup 468mm, Höjd 2,5mm

| | | |
|---|---|---|
| **Stödram för placering på överhylla** | **878664** | **2 800 kr** |

Mått: Bredd 475mm, Djup 445, Höjd 13mm

PALUX

PALUX

KITCHENS WITH CONCEPT

**FriFri** är en av världens ledande tillverkare av proffsionella fritöser. Företaget grundades redan 1947 i Schweiz, idag tillverkas fritöserna hos Lincat i England och företaget ingår i Middelby koncernen. Utmärkande för FriFri's fritöser är bl.a den idealiska effekten 1 kW / liter olja vilket garanterar snabb återhämtning och hög produktion. Fritöserna är dessutom yteffektiva med mycket stor kapacitet på liten golv / bänkyta. Alla FriFri fritöser är kraftfulla, uthålliga och av högsta kvalitet.

FriFri Super Easy lanserades 2009 och är en serie kraftfulla fritöser med mycket enkelt handhavande.

Temperaturen väljs med ett enkelt vred på panelen. Temperaturområdet är 90°C - 195°C. Heldragna bad och värmeelement som enkelt kan fällas upp gör rengöringen snabb och säker.

Super Easy kan fås med både filtreringssystem och oljepump.

Filtreringssystem (tillval) underlättar säker filtrering av oljan, vilket i sin tur väsentligt förlänger oljans livslängd om det sker regelbundet.

Super Easy finns både för inbyggnad och som fristående golvmodeller med kraftiga underskåp i rostfritt stål.

Oljepump (tillval) gör det mycket enkelt att snabbt (ca 5 min) och helt säkert filtrera oljan även när den är varm. Oljan kan filtreras flera gånger dagligen vilket garanterar optimal livslängd och bättre smak och kvalitet på det som friteras.

» Rostfritt djupdraget bad Temperaturområde 90°C - 195°C
» Kontrollampor visar när inställd temperatur uppnåtts
» Inbyggd säkerhetstermostat
» Uppfällbara element för enkel och säker rengöring
» Avtappning till underskåpet
» Kan utrustas med filtreringssystem och oljepump

# Super Easy

| Beskrivning | Art.nr | Pris |
|---|---|---|
| **SUPER EASY 211** | **650123/A500** | **39 100 kr** |
| **MED FIL TERSYSTEM** | **651123/A500** | **42 100 kr** |
| **MED FIL TERSYSTEM OCH OLJEPUMP** | **651123/A510** | **76 200 kr** |

Kapacitet ca 17 kg/tim.
Temperaturområde 90°C - 195°C
1 bad 7,6 - 9 liter
0,8 kg - 1 kg (max) / omgång
Effekt: 7,5 kW
Anslutning: 400V 3N 3x16A
Mått: Bredd 198mm Djup 650mm Höjd 900mm
Vikt: 41 kg utan oljepump, 45,5kg med oljepump

| | | |
|---|---|---|
| **SUPER EASY 311 11,4KW** | **650132/B500** | **49 600 kr** |
| **MED FIL TERSYSTEM** | **651132/B500** | **53 200 kr** |
| **MED FIL TERSYSTEM OCH OLJEPUMP** | **651132/B510** | **87 300 kr** |

Kapacitet ca 27 kg/tim.
Temperaturområde 90°C - 195°C
1 bad 12,6 - 14,5 liter
Inkl. 2 halvkorgar
0,8 kg - 1 kg (max) / omgång
Effekt: 11,4 kW
Anslutning: 400V 3N 3x20 A
Mått: Bredd 298mm Djup 650mm Höjd 900mm
Vikt: 57 kg utan oljepump, 61,5kg med oljepump

| | | |
|---|---|---|
| **SUPER EASY 311 15KW** | **650133/B500** | **50 500 kr** |
| **MED FIL TERSYSTEM** | **651133/B500** | **54 000 kr** |
| **MED FIL TERSYSTEM OCH OLJEPUMP** | **651133/B510** | **88 100 kr** |

Kapacitet ca 32 kg/tim.
Temperaturområde 90°C - 195°C
1 bad 12,6 - 14,5 liter
Inkl. 2 halvkorgar
0,8 kg - 1 kg (max) / omgång
Effekt: 15 kW
Anslutning: 400V 3N 3x25 A
Mått: Bredd 298mm Djup 650mm Höjd 900mm
Vikt: 57 kg utan oljepump, 61,5kg med oljepump

| Beskrivning | Art.nr | Pris |
|---|---|---|
| **SUPER EASY 412 15KW** | **650124/B500** | **54 300 kr** |
| **MED FIL TERSYSTEM** | **651124/B500** | **57 800 kr** |
| **MED FIL TERSYSTEM OCH OLJEPUMP** | **651124/B510** | **91 900 kr** |

Kapacitet ca 34 kg/tim. 2 korgar
Temperaturområde 90°C - 195°C
1 bad 17 - 20,5 liter
Inkl. 2 halvkorgar
0,8 kg - 1 kg (max) / omgång
Effekt: 15 kW
Anslutning: 400V 3N 3x25A
Mått: Bredd 398mm Djup 650mm Höjd 900mm
Vikt: 57 kg utan oljepump, 61,5kg med oljepump

| | | |
|---|---|---|
| **SUPER EASY 412 22KW** | **650136/B500** | **57 700 kr** |
| **MED FIL TERSYSTEM** | **651136/B500** | **61 300 kr** |
| **MED FIL TERSYSTEM OCH OLJEPUMP** | **651136/B510** | **95 400 kr** |

Kapacitet ca 44 kg/tim. 2 korgar
Temperaturområde 90°C - 195°C
1 bad 17 - 20,5 liter
Inkl. 2 halvkorgar
0,8 kg - 1 kg (max) / omgång
Effekt: 22 kW
Anslutning: 400V 3N 3x32A
Mått: Bredd 398mm Djup 650mm Höjd 900mm
Vikt: 57 kg utan oljepump, 61,5kg med oljepump

| | | |
|---|---|---|
| **SUPER EASY 422 2X7,5 KW** | **650125/B500** | **65 700 kr** |
| **MED FIL TERSYSTEM** | **651125/B500** | **71 800 kr** |
| **MED FIL TERSYSTEM OCH OLJEPUMP** | **651125/B510** | **105 900 kr** |
| **MED FIL TERSYSTEM OCH 2 X OLJEPUMP** | **651125/B520** | **139 900 kr** |

Kapacitet ca 2 x 17 kg/tim.
Temperaturområde 90°C - 195°C
2 bad 7,5 - 9 liter
0,8 kg - 1 kg (max) / omgång
Effekt: 15 kW
Anslutning: 400V 3x25A
Mått: Bredd 398mm Djup 650mm Höjd 850-900mm
Vikt: 59 kg utan oljepump, 63,5kg med 1st oljepump, 68 kg med 2st oljepumpar

| Beskrivning | Art.nr | Pris |
|---|---|---|
| **SUPER EASY 422 2X11KW** | **650137/B500** | **68 200 kr** |
| **MED FIL TERSYSTEM** | **651137/B500** | **74 300 kr** |
| **MED FIL TERSYSTEM OCH OLJEPUMP** | **651137/B510** | **108 400 kr** |
| **MED FIL TERSYSTEM OCH 2 X OLJEPUMP** | **651137/B520** | **142 400 kr** |

Kapacitet ca 2 x 22 kg/tim.
Temperaturområde 90°C - 195°C
2 bad 7,5 - 9 liter
0,8 kg - 1 kg (max) / omgång
Effekt: 22 kW
Anslutning: 400V 3x32A
Mått: Bredd 398mm Djup 650mm Höjd 850-900mm
Vikt: 59 kg utan oljepump, 63,5kg med 1st oljepump, 68 kg med 2st oljepumpar

| | | |
|---|---|---|
| **SUPER EASY 622 2X11,4 kW** | **650138/G500** | **74 700 kr** |
| **MED FILTERSYSTEM** | **651138/G500** | **80 600 kr** |
| **MED FILTERSYSTEM OCH OLJEPUMP** | **651138/G510** | **114 700 kr** |
| **MED FILTERSYSTEM OCH 2 X OLJEPUMP** | **651138/G520** | **148 700 kr** |

Kapacitet: 2 x 27 - 32 kg/tim
Temperaturområde: 90°C - 195°C
2 bad a´ 12,5 - 14 liter
Inkl. 2st korgar
2 x 0,8 kg - 1 kg (max) / omgång
Effekt: 22,8 kW
Anslutning: 400V 3N 2x3x25A
Mått: Bredd 593mm Djup 650mm Höjd 900mm
Vikt: 57 kg utan oljepump 61,5 kg med 1st oljepump, 66kg med 2st oljepumpar

| | | |
|---|---|---|
| **SUPER EASY 622 2X15 kW** | **650139/G500** | **76 300 kr** |
| **MED FILTERSYSTEM** | **651139/G500** | **82 100 kr** |
| **MED FILTERSYSTEM OCH OLJEPUMP** | **651139/G510** | **116 200 kr** |
| **MED FILTERSYSTEM OCH 2 X OLJEPUMP** | **651139/G520** | **150 200 kr** |

Kapacitet: 2 x 27 - 32 kg/tim
Temperaturområde: 90°C - 195°C
2 bad a´ 12,5 - 14 liter
Inkl. 2st korgar
2 x 0,8 kg - 1 kg (max) / omgång
Effekt: 30 kW
Anslutning: 400V 3N 2x3x25A
Mått: Bredd 593mm Djup 650mm Höjd 900mm
Vikt: 57 kg utan oljepump 61,5 kg med 1st oljepump, 66kg med 2st oljepumpar

# Super Easy Inbyggnadsmodeller

| Beskrivning | Art.nr | Pris |
|---|---|---|
| **SUPER EASY I 211** | **670123/A700** | **34 800 kr** |
| **MED FIL TERSYSTEM** | **671123/A700** | **37 900 kr** |
| **MED FIL TERSYSTEM OCH OLJEPUMP** | **671123/A710** | **72 000 kr** |

Kapacitet ca 17 kg/tim.
Temperaturområde 90°C - 195°C
1 bad 7,6 - 9 liter
0,8 kg - 1 kg (max) / omgång
Inbyggnadsmodell.
Effekt: 7,5 kW
Anslutning: 400V 3N 3x16A
Mått: Bredd 198mm Djup 630mm Höjd 720mm
Vikt: 41 kg

| | | |
|---|---|---|
| **SUPER EASY I 311 11,4KW** | **670132/A700** | **44 600 kr** |
| **MED FIL TERSYSTEM** | **671132/A700** | **48 200 kr** |
| **MED FIL TERSYSTEM OCH OLJEPUMP** | **671132/A710** | **82 300 kr** |

Kapacitet ca 27 kg/tim.
Temperaturområde 90°C - 195°C
1 bad 12,5 - 14,5 liter
Inkl. 1st korg
0,8 kg - 1 kg (max) / omgång
Inbyggnadsmodell.
Effekt: 11,4 kW
Anslutning: 400V 3N 3x20A
Mått: Bredd 298mm Djup 630mm Höjd 720mm
Vikt: 57 kg

| | | |
|---|---|---|
| **SUPER EASY I 311 15KW** | **670133/A700** | **45 300 kr** |
| **MED FIL TERSYSTEM** | **671133/A700** | **48 900 kr** |
| **MED FIL TERSYSTEM OCH OLJEPUMP** | **671133/A710** | **83 000 kr** |

Kapacitet ca 32 kg/tim.
Temperaturområde 90°C - 195°C
1 bad 12,5 - 14,5 liter
Inkl. 1st korg
0,8 kg - 1 kg (max) / omgång
Inbyggnadsmodell.
Effekt: 15 kW
Anslutning: 400V 3N 3x25A
Mått: Bredd 298mm Djup 630mm Höjd 720mm
Vikt: 57 kg

| Beskrivning | Art.nr | Pris |
|---|---|---|
| **SUPER EASY I 412 15KW** | **670124/B700** | **47 300 kr** |
| **MED FIL TERSYSTEM** | **671124/B700** | **50 900 kr** |
| **MED FIL TERSYSTEM OCH OLJEPUMP** | **671124/B710** | **85 000 kr** |

Kapacitet ca 34 kg/tim.
Temperaturområde 90°C - 195°C
1 bad 17 - 20,5 liter
Inkl. 2 halvkorgar
0,8 kg - 1 kg (max) / omgång
Inbyggnadsmodell.
Effekt: 15 kW
Anslutning: 400V 3N 3x25A
Mått: Bredd 398mm Djup 630mm Höjd 720mm
Vikt: 57 kg

| | | |
|---|---|---|
| **SUPER EASY I 412 22KW** | **670136/B700** | **50 300 kr** |
| **MED FIL TERSYSTEM** | **671136/B700** | **53 900 kr** |
| **MED FIL TERSYSTEM OCH OLJEPUMP** | **671136/B710** | **88 000 kr** |

Kapacitet ca 44 kg/tim.
Temperaturområde 90°C - 195°C
1 bad 17 - 20,5 liter
Inkl. 2 halvkorgar
0,8 kg - 1 kg (max) / omgång
Inbyggnadsmodell.
Effekt: 22 kW
Anslutning: 400V 3N 3x32A
Mått: Bredd 398mm Djup 630mm Höjd 720mm
Vikt: 57 kg

| | | |
|---|---|---|
| **SUPER EASY I 422 2X7,5KW** | **670125/B700** | **58 600 kr** |
| **MED FIL TERSYSTEM** | **671125/B700** | **64 800 kr** |
| **MED FIL TERSYSTEM OCH OLJEPUMP** | **671125/B710** | **98 800 kr** |
| **MED FIL TERSYSTEM OCH 2 X OLJEPUMP** | **671125/B720** | **132 900 kr** |

Kapacitet ca 2 x 17 kg/tim. Temperaturområde
90°C - 195°C
2 bad 7,5 - 9 liter
0,8 kg - 1 kg (max) / omgång
Inbyggnadsmodell.
Effekt: 2 x 7,5 kW
Anslutning: 400V 3N 3x25A
Mått: Bredd 398mm Djup 630mm Höjd 720mm
Vikt: 59 kg

| Beskrivning | Art.nr | Pris |
|---|---|---|
| **SUPER EASY I 422 2X11KW** | **670137/B700** | **62 200 kr** |
| **MED FIL TERSYSTEM** | **671137/B700** | **68 300 kr** |
| **MED FIL TERSYSTEM OCH OLJEPUMP** | **671137/B710** | **102 400 kr** |
| **MED FIL TERSYSTEM OCH 2 X OLJEPUMP** | **671137/B720** | **136 400 kr** |

Kapacitet ca 2 x 22 kg/tim. Temperaturområde
90°C - 195°C
2 bad 7,5 - 9 liter
0,8 kg - 1 kg (max) / omgång
Inbyggnadsmodell.
Effekt: 2 x 11 kW
Anslutning: 400V 3N 3x32A
Mått: Bredd 398mm Djup 630mm Höjd 720mm
Vikt: 59 kg

Precision har filtreringssystem som standard och kan fås med oljepump som tillval.

Temperaturen väljs med ett enkelt vred på panelen och med elektronisk termostat. Temperaturområdet är 60°C - 190°C. Heldragna bad och värmeelement som enkelt kan fällas upp gör rengöringen snabb och säker.

Filtreringssystem underlättar säker filtrering av oljan, vilket i sin tur väsentligt förlänger oljans livslängd om det sker regelbundet.

Precison finns både för inbyggnad och som fristående golvmodeller med kraftiga underskåp i rostfritt stål.

Oljepump (tillval) gör det mycket enkelt att snabbt (ca 5 min) och helt säkert filtrera oljan även när den är varm. Oljan kan filtreras flera gånger dagligen vilket garanterar optimal livslängd och bättre smak och kvalitet på det som friteras.

- Rostfritt djupdraget bad Temperaturområde 60°C - 190°C
- Elektronisk termostat med +/- 1°c exakthet
- Standby-läge för låg energiförbrukning då den ej används och snabb återuppvärmning då den skall brukas igen
- Kontrollampor visar när inställd temperatur uppnåtts
- Inbyggd säkerhetstermostat
- Uppfällbara element för enkel och säker rengöring
- Avtappning till underskåpet
- Kan utrustas med oljepump

# Precision

| Beskrivning | Art.nr | Pris |
|---|---|---|
| **PRECISION 211 7,5 KW MED FILTERSYSTEM** | **YF21100/A500** | **62 200 kr** |
| **FILTERSYSTEM OCH OLJEPUMP** | **YF21100/A510** | **96 300 kr** |

Kapacitet: 17 - 22 kg/tim
Temperaturområde: 90°C - 195°C
1 bad 7,5 - 9 liter 1 korg
0,8 kg - 1,25 kg (max) / omgång
Effekt: 7,5 kW
Anslutning: 400V 3N 3x16A
Mått: Bredd 198mm Djup 650mm Höjd 900mm
Vikt: 57 kg utan oljepump 61,5 kg med oljepump

| | | |
|---|---|---|
| **PRECISION 211 9,0 KW MED FILTERSYSTEM** | **YF21101/A500** | **63 300 kr** |
| **MED FILTERSYSTEM OCH OLJEPUMP** | **YF21101/A510** | **97 400 kr** |

Kapacitet: 17 - 22 kg/tim
Temperaturområde: 90°C - 195°C
1 bad 7,5 - 9 liter 1 korg
0,8 kg - 1,25 kg (max) / omgång
Effekt: 9,0 kW
Anslutning: 400V 3N 3x16A
Mått: Bredd 198mm Djup 650mm Höjd 900mm
Vikt: 57 kg utan oljepump 61,5 kg med oljepump

| Beskrivning | Art.nr | Pris |
|---|---|---|
| **PRECISION 211 11 KW MED FILTERSYSTEM** | **YF21102/A500** | **64 200 kr** |
| **MED FILTERSYSTEM OCH OLJEPUMP** | **YF21102/A510** | **98 300 kr** |

Kapacitet: 17 - 22 kg/tim
Temperaturområde: 90°C - 195°C
1 bad 7,5 - 9 liter 1 korg
0,8 kg - 1,25 kg (max) / omgång
Effekt: 11 kW
Anslutning: 400V 3N 3x20A
Mått: Bredd 198mm Djup 650mm Höjd 900mm
Vikt: 57 kg utan oljepump 61,5 kg med oljepump

| | | |
|---|---|---|
| **PRECISION 311 11,4 KW MED FILTERSYSTEM** | **YF31100/B500** | **73 900 kr** |
| **MED FILTERSYSTEM OCH OLJEPUMP** | **YF31100/B510** | **108 000 kr** |

Kapacitet: 27 - 32 kg/tim
Temperaturområde: 90°C - 195°C
1 bad 12,5 - 14,5 liter
Inkl. 2st halvkorgar
0,8 kg - 1,5 kg (max) / omgång
Effekt: 11,4 kW
Anslutning: 400V 3N 3x20A
Mått: Bredd 298mm Djup 630mm Höjd 900mm
Vikt: 67 kg utan oljepump 71,5 kg med oljepump

| | | |
|---|---|---|
| **PRECISION 311 15 KW MED FILTERSYSTEM** | **YF31101/B500** | **75 100 kr** |
| **MED FILTERSYSTEM OCH OLJEPUMP** | **YF31101/B510** | **109 200 kr** |

Kapacitet: 27 - 32 kg/tim
Temperaturområde: 90°C - 195°C
1 bad 12,5 - 14,5 liter
Inkl. 2st halvkorgar
0,8 kg - 1,25 kg (max) / omgång
Effekt: 15 kW
Anslutning: 400V 3N 3x25A
Mått: Bredd 298mm Djup 630mm Höjd 900mm
Vikt: 67 kg utan oljepump 71,5 kg med oljepump

| Beskrivning | Art.nr | Pris |
|---|---|---|
| **PRECISION 412 15 KW MED FILTERSYSTEM** | **YF41100/B500** | **85 300 kr** |
| **MED FILTERSYSTEM OCH OLJEPUMP** | **YF41100/B510** | **119 400 kr** |

Kapacitet: 34 - 44 kg/tim
Temperaturområde: 90°C - 195°C
1 bad 17,5 - 20,5 liter
Inkl. 2st halvkorgar
0,8 kg - 1,25 kg (max) / omgång
Effekt: 15 kW
Anslutning: 400V 3N 3x25A
Mått: Bredd 398mm Djup 630mm Höjd 900mm
Vikt: 85 kg utan oljepump 89,5 kg med oljepump

| | | |
|---|---|---|
| **PRECISION 412 18 KW MED FILTERSYSTEM** | **YF41101/B500** | **87 300 kr** |
| **FILTERSYSTEM OCH OLJEPUMP** | **YF41101/B510** | **121 400 kr** |

Kapacitet: 34 - 44 kg/tim
Temperaturområde: 90°C - 195°C
1 bad 17,5 - 20,5 liter
Inkl. 2st halvkorgar
0,8 kg - 1,25 kg (max) / omgång
Effekt: 18 kW
Anslutning: 400V 3N 3x32A
Mått: Bredd 398mm Djup 630mm Höjd 900mm
Vikt: 85 kg utan oljepump 89,5 kg med oljepump

| | | |
|---|---|---|
| **PRECISION 412 22 KW MED FILTERSYSTEM** | **YF41102/B500** | **89 300 kr** |
| **FILTERSYSTEM OCH OLJEPUMP** | **YF41102/B510** | **123 400 kr** |

Kapacitet: 34 - 44 kg/tim
Temperaturområde: 90°C - 195°C
1 bad 17,5 - 20,5 liter
Inkl. 2st halvkorgar
0,8 kg - 1,25 kg (max) / omgång
Effekt: 22 kW
Anslutning: 400V 3N 3x32A
Mått: Bredd 398mm Djup 630mm Höjd 900mm
Vikt: 85 kg utan oljepump 89,5 kg med oljepump

| Beskrivning | Art.nr | Pris |
|---|---|---|
| **PRECISION 422 2X7,5 KW MED FILTERSYSTEM** | **YF42200/B500** | **104 400 kr** |
| **MED FILTERSYSTEM OCH OLJEPUMP** | **YF42200/B510** | **138 500 kr** |
| **MED FILTERSYSTEM OCH 2 X OLJEPUMP** | **YF42200/B520** | **172 500 kr** |

Kapacitet: 17 - 22 kg/tim
Temperaturområde: 90°C - 195°C
2 bad á 7.5 - 9 Liter
Inkl. 2st halvkorgar
0,8 kg - 1,25 kg (max) / omgång
Effekt: 15 kW
Anslutning: 400V 3N 3x25A
Mått: Bredd 398mm Djup 630mm Höjd 900mm
Vikt: 85 kg utan oljepump 89,5 kg med oljepump

| | | |
|---|---|---|
| **PRECISION 422 2X9,0 KW MED FILTERSYSTEM** | **YF42201/B500** | **106 300 kr** |
| **MED FILTERSYSTEM OCH OLJEPUMP** | **YF42201/B510** | **140 400 kr** |
| **MED FILTERSYSTEM OCH 2 X OLJEPUMP** | **YF42201/B520** | **174 400 kr** |

Kapacitet: 17 - 22 kg/tim
Temperaturområde: 90°C - 195°C
2 bad á 7.5 - 9 Liter
Inkl. 2st halvkorgar
0,8 kg - 1,25 kg (max) / omgång
Effekt: 18 kW
Anslutning: 400V 3N 3x32A
Mått: Bredd 398mm Djup 630mm Höjd 900mm
Vikt: 85 kg utan oljepump 89,5 kg med oljepump

| | | |
|---|---|---|
| **PRECISION 422 2X11 KW MED FILTERSYSTEM** | **YF42202/B500** | **108 400 kr** |
| **MED FILTERSYSTEM OCH OLJEPUMP** | **YF42202/B510** | **142 500 kr** |
| **MED FILTERSYSTEM OCH 2 X OLJEPUMP** | **YF42202/B520** | **176 500 kr** |

Kapacitet: 17 - 22 kg/tim
Temperaturområde: 90°C - 195°C
2 bad á 7.5 - 9 Liter
Inkl. 2st halvkorgar
0,8 kg - 1,25 kg (max) / omgång
Effekt: 22 kW
Anslutning: 400V 3N 3x32A
Mått: Bredd 398mm Djup 650mm Höjd 900mm
Vikt: 85 kg utan oljepump 89,5 kg med oljepump

| Beskrivning | Art.nr | Pris |
|---|---|---|
| **PRECISION 622 2X11,4 KW MED FILTERSYSTEM** | **YF62271/G500** | **132 400 kr** |
| **MED FILTERSYSTEM OCH OLJEPUMP** | **YF62271/G510** | **166 500 kr** |
| **MED FILTERSYSTEM OCH 2 X OLJEPUMP** | **YF62271/G520** | **200 600 kr** |

Kapacitet: 2 x 27 - 32 kg/tim Temperaturområde:
90°C - 195°C
2 bad a´ 12,5 - 14 liter
Inkl. 2st korgar
2 x 0,8 kg - 1,25 kg (max) / omgång
Effekt: 22,8 kW
Anslutning: 400V 3N 2x3x20A
Mått: Bredd 593mm Djup 650mm Höjd 900mm
Vikt: 90 kg utan oljepump 98,5 kg med oljepump

| | | |
|---|---|---|
| **PRECISION 622 2X15 KW MED FILTERSYSTEM** | **YF62281/G500** | **134 900 kr** |
| **MED FILTERSYSTEM OCH OLJEPUMP** | **YF62281/G510** | **169 000 kr** |
| **MED FILTERSYSTEM OCH 2 X OLJEPUMP** | **YF62281/G520** | **203 000 kr** |

Kapacitet: 2 x 27 - 32 kg/tim Temperaturområde:
90°C - 195°C
2 bad a´ 12,5 - 14 liter
Inkl. 2st korgar
2 x 0,8 kg - 1,25 kg (max) / omgång
Effekt: 30 kW
Anslutning: 400V 3N 2x3x25A
Mått: Bredd 593mm Djup 650mm Höjd 900mm
Vikt: 90 kg utan oljepump 98,5 kg med oljepump

Touch är en högeffektiv fritös som har filtreringssystem som standard och kan fås med oljepump och korglyft som tillval. Programmerbar med 24st programplatser per bad.

Temperaturen väljs med en QPad touchpanel och kan ställas med 1°C exakthet från 40°C - 190°C

Heldragna bad och värmeelement som enkelt kan fällas upp gör rengöringen snabb och säker.

Filtreringssystem underlättar säker filtrering av oljan, vilket i sin tur väsentligt förlänger oljans livslängd om det sker regelbundet.

Touch finns både för inbyggnad och som fristående golvmodeller med kraftiga underskåp i rostfritt stål.

Oljepump (tillval) gör det mycket enkelt att snabbt (ca 5 min) och helt säkert filtrera oljan även när den är varm. Oljan kan filtreras flera gånger dagligen vilket garanterar optimal livslängd och bättre smak och kvalitet på det som friteras. Korglyft (tillval) optimerar resultat då produkten lyfts automatiskt ur oljan då programmet är klart.

- Rostfritt djupdraget bad
- Temperaturområde 40°C - 195°C
- Elektronisk termostat med +/- 1°C exakthet
- Standby-läge med programmerbar temperatur och tid för låg energiförbrukning då den ej används och snabb återuppvärmning då den skall brukas igen
- Kontrollampor visar när inställd temperatur uppnåtts
- Inbyggd säkerhetstermostat
- Uppfällbara element för enkel och säker rengöring
- Avtappning till underskåpet
- Kan utrustas med oljepump och korglyft
- 24 programplatser

| Beskrivning | Art.nr | Pris |
|---|---|---|
| **TOUCH 211 7,5 KW MED FILTERSYSTEM** | **VF21100/A500** | **72 900 kr** |
| **MED FILTERSYSTEM OCH 1ST KORGLYFT** | **VF21100/A501** | **97 200 kr** |
| **MED FILTERSYSTEM OCH OLJEPUMP** | **VF21100/A510** | **107 000 kr** |
| **MED FILTERSYSTEM, OLJEPUMP OCH 1ST KORGLYFT** | **VF21100/A511** | **131 300 kr** |

QPad Touchpanel
24st program med automatisk anpassning till mängd
Kapacitet: 17 - 22 kg/tim
Temperaturområde: 30°C - 190°C
1 bad a´ 7,5 - 9 liter
Inkl. 1st korg
0,8 kg - 1,25 kg (max) / omgång
Effekt: 7,5 kW
Anslutning: 400V 3N 3x16A
Mått: Bredd 198mm Djup 650mm Höjd 900mm
Vikt: 57 kg, 61,5 kg med oljepump, 59 kg med korglyft, 63,5 kg med pump och korglyft

| | | |
|---|---|---|
| **TOUCH 211 9,0 KW MED FILTERSYSTEM** | **VF21101/A500** | **73 700 kr** |
| **MED FILTERSYSTEM OCH 1ST KORGLYFT** | **VF21101/A501** | **98 100 kr** |
| **MED FILTERSYSTEM OCH OLJEPUMP** | **VF21101/A510** | **107 800 kr** |
| **MED FILTERSYSTEM, OLJEPUMP OCH 1ST KORGLYFT** | **VF21101/A511** | **132 200 kr** |

QPad Touchpanel
24st program med automatisk anpassning till mängd
Kapacitet: 17 - 22 kg/tim
Temperaturområde: 30°C - 190°C
1 bad a´ 7,5 - 9 liter
Inkl. 1st korg
0,8 kg - 1,25 kg (max) / omgång
Effekt: 9,0 kW
Anslutning: 400V 3N 3x16A
Mått: Bredd 198mm Djup 650mm Höjd 900mm
Vikt: 57 kg, 61,5 kg med oljepump, 59 kg med korglyft, 63,5 kg med pump och korglyft

| Beskrivning | Art.nr | Pris |
|---|---|---|
| **TOUCH 211 11 KW MED FILTERSYSTEM** | **VF21102/A500** | **74 700 kr** |
| **MED FILTERSYSTEM OCH 1ST KORGLYFT** | **VF21102/A501** | **99 000 kr** |
| **MED FILTERSYSTEM OCH OLJEPUMP** | **VF21102/A510** | **108 800 kr** |
| **MED FILTERSYSTEM, OLJEPUMP OCH 1ST KORGLYFT** | **VF21102/A511** | **133 100 kr** |

QPad Touchpanel
24st program med automatisk anpassning till mängd
Kapacitet: 17 - 22 kg/tim
Temperaturområde: 30°C - 190°C
1 bad a´ 7,5 - 9 liter
Inkl. 1st korg
0,8 kg - 1,25 kg (max) / omgång
Effekt: 11 kW
Anslutning: 400V 3N 3x16A
Mått: Bredd 198mm Djup 650mm Höjd 900mm
Vikt: 57 kg, 61,5 kg med oljepump, 59 kg med korglyft, 63,5 kg med pump och korglyft

| | | |
|---|---|---|
| **TOUCH 311 11,4 KW MED FILTERSYSTEM** | **VF31100/B500** | **80 600 kr** |
| **MED FILTERSYSTEM OCH 1ST KORGLYFT** | **VF31100/B501** | **104 900 kr** |
| **MED FILTERSYSTEM OCH OLJEPUMP** | **VF31100/B510** | **114 700 kr** |
| **MED FILTERSYSTEM, OLJEPUMP OCH 1ST KORGLYFT** | **VF31100/B511** | **139 000 kr** |

QPad Touchpanel
24st program med automatisk anpassning till mängd
Kapacitet: 27 - 32 kg/tim
Temperaturområde: 30°C - 190°C
1 bad a´ 12,5 - 14,5 liter
Inkl. 2st korgar
0,8 kg - 1,5 kg (max) / omgång
Effekt: 11,4 kW
Anslutning: 400V 3N 3x25A
Mått: Bredd 298mm Djup 650mm Höjd 900mm
Vikt: 67 kg, 71,5 kg med oljepump, 69 kg med korglyft, 73,5 kg med pump och korglyft

| | | |
|---|---|---|
| **TOUCH 311 15 KW MED FILTERSYSTEM** | **VF31101/B500** | **81 800 kr** |
| **MED FILTERSYSTEM OCH 1ST KORGLYFT** | **VF31101/B501** | **106 100 kr** |
| **MED FILTERSYSTEM OCH OLJEPUMP** | **VF31101/B510** | **115 900 kr** |
| **MED FILTERSYSTEM, OLJEPUMP OCH 1ST KORGLYFT** | **VF31101/B511** | **140 200 kr** |

QPad Touchpanel
24st program med automatisk anpassning till mängd
Kapacitet: 27 - 32 kg/tim
Temperaturområde: 30°C - 190°C
1 bad a´ 12,5 - 14,5 liter
Inkl. 2st korgar
0,8 kg - 1,5 kg (max) / omgång
Effekt: 15 kW
Anslutning: 400V 3N 3x25A
Mått: Bredd 298mm Djup 650mm Höjd 900mm
Vikt: 67 kg, 71,5 kg med oljepump, 69 kg med korglyft, 73,5 kg med pump och korglyft

| Beskrivning | Art.nr | Pris |
|---|---|---|
| **TOUCH 412 15 KW MED FILTERSYSTEM** | **VF41100/B500** | **92 500 kr** |
| **MED FILTERSYSTEM OCH 1ST KORGLYFT** | **VF41100/B501** | **116 800 kr** |
| **MED FILTERSYSTEM OCH OLJEPUMP** | **VF41100/B510** | **126 600 kr** |
| **MED FILTERSYSTEM, OLJEPUMP OCH 1ST KORGLYFT** | **VF41100/B511** | **150 900 kr** |

QPad Touchpanel
24st program med automatisk anpassning till mängd
Kapacitet: 34 - 44 kg/tim
Temperaturområde: 30°C - 190°C
1 bad a´ 17 - 20,5 liter
Inkl. 2st korgar
0,8 kg - 1,5 kg (max) / omgång
Effekt: 15 kW
Anslutning: 400V 3N 3x25A
Mått: Bredd 398mm Djup 650mm Höjd 900mm
Vikt: 85 kg, 89,5 kg med oljepump, 87 kg med korglyft, 91,5 kg med pump och korglyft

| | | |
|---|---|---|
| **TOUCH 412 18 KW MED FILTERSYSTEM** | **VF41101/B500** | **91 600 kr** |
| **MED FILTERSYSTEM OCH 1ST KORGLYFT** | **VF41101/B501** | **115 900 kr** |
| **MED FILTERSYSTEM OCH OLJEPUMP** | **VF41101/B510** | **125 700 kr** |
| **MED FILTERSYSTEM, OLJEPUMP OCH 1ST KORGLYFT** | **VF41101/B511** | **150 000 kr** |

QPad Touchpanel
24st program med automatisk anpassning till mängd
Kapacitet: 34 - 44 kg/tim
Temperaturområde: 30°C - 190°C
1 bad a´ 17 - 20,5 liter
Inkl. 2st korgar
0,8 kg - 1,5 kg (max) / omgång
Effekt: 18 kW
Anslutning: 400V 3N 3x32A
Mått: Bredd 398mm Djup 650mm Höjd 900mm
Vikt: 85 kg, 89,5 kg med oljepump, 87 kg med korglyft, 91,5 kg med pump och korglyft

| | | |
|---|---|---|
| **TOUCH 412 22 KW MED FILTERSYSTEM** | **VF41102/B500** | **96 100 kr** |
| **MED FILTERSYSTEM OCH 1ST KORGLYFT** | **VF41102/B501** | **120 400 kr** |
| **MED FILTERSYSTEM OCH OLJEPUMP** | **VF41102/B510** | **130 200 kr** |
| **MED FILTERSYSTEM, OLJEPUMP OCH 1ST KORGLYFT** | **VF41102/B511** | **154 500 kr** |

QPad Touchpanel
24st program med automatisk anpassning till mängd
Kapacitet: 34 - 44 kg/tim
Temperaturområde: 30°C - 190°C
1 bad a´ 17 - 20,5 liter
Inkl. 2st korgar
0,8 kg - 1,5 kg (max) / omgång
Effekt: 22 kW
Anslutning: 400V 3N 3x32A
Mått: Bredd 398mm Djup 650mm Höjd 900mm
Vikt: 85 kg, 89,5 kg med oljepump, 87 kg med korglyft, 91,5 kg med pump och korglyft

| Beskrivning | Art.nr | Pris |
|---|---|---|
| **TOUCH 422 2X7,5 KW MED FILTERSYSTEM** | **VF42200/B500** | **135 500 kr** |
| **MED FILTERSYSTEM OCH 1ST KORGLYFT** | **VF42200/B501** | **159 800 kr** |
| **MED FILTERSYSTEM OCH 2ST KORGLYFTAR** | **VF42200/B502** | **184 100 kr** |
| **MED FILTERSYSTEM OCH 1ST OLJEPUMP** | **VF42200/B510** | **169 600 kr** |
| **MED FILTERSYSTEM, 1ST OLJEPUMP OCH 1ST KORGLYFT** | **VF42200/B511** | **193 900 kr** |
| **MED FILTERSYSTEM, 1ST OLJEPUMP OCH 2ST KORGLYFTAR** | **VF42200/B512** | **218 200 kr** |
| **MED FILTERSYSTEM OCH 2ST OLJEPUMPAR** | **VF42200/B520** | **203 600 kr** |
| **MED FILTERSYSTEM, 2ST OLJEPUMPAR OCH 1ST KORGLYFT** | **VF42200/B521** | **227 900 kr** |
| **MED FILTERSYSTEM, 2ST OLJEPUMPAR OCH 2ST KORGLYFTAR** | **VF42200/B522** | **252 200 kr** |

QPad Touchpanel
24st program/bad med automatisk anpassning till mängd
Kapacitet: 2 x 17 - 22 kg/tim
Temperaturområde: 30°C - 190°C
2 bad a´ 7,5 - 9 liter
Inkl. 2st korgar
2 x 0,8 kg - 1,25 kg (max) / omgång
Effekt: 15 kW
Anslutning: 400V 3N 3x25A
Mått: Bredd 398mm Djup 650mm Höjd 900mm
Vikt: 90 kg, 94,5 kg med oljepump, 94 kg med korglyftar, 98,5 kg med pump och korglyftar

| | | |
|---|---|---|
| **TOUCH 422 2X9,0 KW MED FILTERSYSTEM** | **VF42201/B500** | **137 400 kr** |
| **MED FILTERSYSTEM OCH 1ST KORGLYFT** | **VF42201/B501** | **161 700 kr** |
| **MED FILTERSYSTEM OCH 2ST KORGLYFTAR** | **VF42201/B502** | **186 000 kr** |
| **MED FILTERSYSTEM OCH 1ST OLJEPUMP** | **VF42201/B510** | **171 400 kr** |
| **MED FILTERSYSTEM, 1ST OLJEPUMP OCH 1ST KORGLYFT** | **VF42201/B511** | **195 800 kr** |
| **MED FILTERSYSTEM, 1ST OLJEPUMP OCH 2ST KORGLYFTAR** | **VF42201/B512** | **220 100 kr** |
| **MED FILTERSYSTEM OCH 2ST OLJEPUMPAR** | **VF42201/B520** | **205 500 kr** |
| **MED FILTERSYSTEM, 2ST OLJEPUMPAR OCH 1ST KORGLYFT** | **VF42201/B521** | **229 800 kr** |
| **MED FILTERSYSTEM, 2ST OLJEPUMPAR OCH 2ST KORGLYFTAR** | **VF42201/B522** | **254 100 kr** |

QPad Touchpanel
24st program/bad med automatisk anpassning till mängd
Kapacitet: 2 x 17 - 22 kg/tim
Temperaturområde: 30°C - 190°C
2 bad a´ 7,5 - 9 liter
Inkl. 2st korgar
2 x 0,8 kg - 1,25 kg (max) / omgång
Effekt: 18 kW
Anslutning: 400V 3N 3x32A
Mått: Bredd 398mm Djup 650mm Höjd 900mm
Vikt: 90 kg, 94,5 kg med oljepump, 94 kg med korglyftar, 98,5 kg med pump och korglyftar

| Beskrivning | Art.nr | Pris |
|---|---|---|
| TOUCH 422 2X11 KW MED FILTERSYSTEM | VF42202/B500 | 139 200 kr |
| MED FILTERSYSTEM OCH 1ST KORGLYFT | VF42202/B501 | 163 500 kr |
| MED FILTERSYSTEM OCH 2ST KORGLYFTAR | VF42202/B502 | 187 800 kr |
| MED FILTERSYSTEM OCH 1ST OLJEPUMP | VF42202/B510 | 173 300 kr |
| MED FILTERSYSTEM, 1ST OLJEPUMP OCH 1ST KORGLYFT | VF42202/B511 | 197 600 kr |
| MED FILTERSYSTEM, 1ST OLJEPUMP OCH 2ST KORGLYFTAR | VF42202/B512 | 221 900 kr |
| MED FILTERSYSTEM OCH 2ST OLJEPUMPAR | VF42202/B520 | 207 300 kr |
| MED FILTERSYSTEM, 2ST OLJEPUMPAR OCH 1ST KORGLYFT | VF42202/B521 | 231 600 kr |
| MED FILTERSYSTEM, 2ST OLJEPUMPAR OCH 2ST KORGLYFTAR | VF42202/B522 | 255 900 kr |

QPad Touchpanel
24st program/bad med automatisk anpassning till mängd
Kapacitet: 2 x 17 - 22 kg/tim
Temperaturområde: 30°C - 190°C
2 bad a´ 7,5 - 9 liter
Inkl. 2st korgar
2 x 0,8 kg - 1,25 kg (max) / omgång
Effekt: 22 kW
Anslutning: 400V 3N 3x32A
Mått: Bredd 398mm Djup 650mm Höjd 900mm
Vikt: 90 kg, 94,5 kg med oljepump, 94 kg med korglyftar, 98,5 kg med pump och korglyftar

| Beskrivning | Art.nr | Pris |
|---|---|---|
| TOUCH 622 2X11,4 KW MED FILTERSYSTEM | VF62271/G500 | 155 100 kr |
| MED FILTERSYSTEM OCH 2ST KORGLYFTAR | VF62271/G502 | 203 700 kr |
| MED FILTERSYSTEM OCH 1ST OLJEPUMP | VF62271/G510 | 189 200 kr |
| MED FILTERSYSTEM, 1ST OLJEPUMP OCH 2ST KORGLYFTAR | VF62271/G512 | 237 800 kr |
| MED FILTERSYSTEM OCH 2ST OLJEPUMPAR | VF62271/G520 | 223 200 kr |
| MED FILTERSYSTEM, 2ST OLJEPUMPAR OCH 2ST KORGLYFTAR | VF62271/G522 | 271 800 kr |

QPad Touchpanel
24st program/bad med automatisk anpassning till mängd
Kapacitet: 2 x 27 - 32 kg/tim
Temperaturområde: 30°C - 190°C
2 bad a´ 12,5 - 14 liter
Inkl. 2st korgar
2 x 0,8 kg - 1,5 kg (max) / omgång
Effekt: 2 x 11,4 kW
Anslutning: 400V 3N 2x3x20A
Mått: Bredd 593mm Djup 650mm Höjd 900mm
Vikt: 90 kg, 94,5 kg med oljepump, 94 kg med korglyftar, 98,5 kg med pump och korglyftar

| | | |
|---|---|---|
| TOUCH 622 2X15 KW MED FILTERSYSTEM | VF62281/G500 | 157 300 kr |
| MED FILTERSYSTEM OCH 2ST KORGLYFTAR | VF62281/G502 | 205 900 kr |
| MED FILTERSYSTEM OCH 1ST OLJEPUMP | VF62281/G510 | 191 400 kr |
| MED FILTERSYSTEM, 1ST OLJEPUMP OCH 2ST KORGLYFTAR | VF62281/G512 | 240 000 kr |
| MED FILTERSYSTEM OCH 2ST OLJEPUMPAR | VF62281/G520 | 225 400 kr |
| MED FILTERSYSTEM, 2ST OLJEPUMPAR OCH 2ST KORGLYFTAR | VF62281/G522 | 274 000 kr |

QPad Touchpanel
24st program/bad med automatisk anpassning till mängd
Kapacitet: 2 x 27 - 32 kg/tim
Temperaturområde: 30°C - 190°C
2 bad a´ 12,5 - 14 liter
Inkl. 2st korgar
2 x 0,8 kg - 1,5 kg (max) / omgång
Effekt: 2 x 15 kW
Anslutning: 400V 3N 2x3x25A
Mått: Bredd 593mm Djup 650mm Höjd 900mm
Vikt: 90 kg, 94,5 kg med oljepump, 94 kg med korglyftar, 98,5 kg med pump och korglyftar

# Fri Fri Bänkfritöser

| Beskrivning | Art.nr | Pris |
|---|---|---|
| **ECO 4** | **650102** | **6 600 kr** |

Kapacitet ca 5 kg/tim.
Temperaturområde 100°C - 190°C
1 bad 3-4 liter
0,2 kg - 0,35 kg (max) / omgång Kontrollpanel
och element i en enhet
som enkelt kan lyftas ur vid rengöring.
Effekt: 2,3 kW
Anslutning: 230V 10A
Mått: Bredd 167mm Djup 375mm Höjd 295mm
Vikt: 5,1 kg

| | | |
|---|---|---|
| **ECO 4+4** | **650104** | **12 000 kr** |

Kapacitet ca 10 kg/tim.
Temperaturområde 100°C - 190°C
2 bad 3-4 liter
0,2 kg - 0,35 kg (max) / omgång Kontrollpanel
och element i en enhet
som enkelt kan lyftas ur vid rengöring.
Effekt: 2x 2,3 kW
Anslutning: 2x 230V 10A
Mått: Bredd 348mm Djup 375mm Höjd 295mm
Vikt: 9,8 kg

| | | |
|---|---|---|
| **ECO 6** | **650105** | **7 500 kr** |

Kapacitet 5-6 kg/tim.
Temperaturområde 100°C - 190°C
1 bad 4-5 liter
0,35 kg - 0,5 kg (max) / omgång Kontrollpanel
och element i en enhet
som enkelt kan lyftas ur vid rengöring.
Effekt: 3,2 kW
Anslutning: 230V 16A
Mått: Bredd 218mm Djup 375mm Höjd 295mm
Vikt: 5,7 kg

| Beskrivning | Art.nr | Pris |
|---|---|---|
| **ECO 6+6** | **650106** | **13 900 kr** |

Kapacitet 12-14 kg/tim.
Temperaturområde 100°C - 190°C
2 bad 4-5 liter
0,35 kg - 0,5 kg (max) / omgång
Kontrollpanel och element i en enhet
som enkelt kan lyftas ur vid rengöring.
Effekt: 2x 3,2 kW
Anslutning: 2x 230V 16A
Mått: Bredd 450mm Djup 375mm Höjd 295mm
Vikt: 11 kg

| | | |
|---|---|---|
| **FRITA+ 6** | **652000** | **18 100 kr** |

Kapacitet 10,5 kg/tim.
Temperaturområde 100°C - 190°C
Inställbar i steg om 5°C
Fettsmältningsfunktion
1 bad 5-7 liter
0,35 kg - 0,5 kg (max) / omgång
Kontrollpanel och element i en enhet
som enkelt kan lyftas ur vid rengöring.
Effekt: 4,6 kW
Anslutning: 400V 2N 2x10A
Mått: Bredd 270mm Djup 475mm Höjd 456mm
Vikt: 13,5 kg

| | | |
|---|---|---|
| **FRITA+ 8** | **652004** | **20 600 kr** |
| **MED 2 HALVKORGAR** | **652001** | **20 600 kr** |

Kapacitet 16,5 kg/tim.
Temperaturområde 100°C - 190°C
Inställbar i steg om 5°C
Fettsmältningsfunktion
1 bad 8,5 - 9 liter
Kontrollpanel och element i en enhet
som enkelt kan lyftas ur vid rengöring.
Effekt: 6,9 kW
Anslutning: 400V 3N 3x10A
Mått: Bredd 360mm Djup 475mm Höjd 456mm
Vikt: 24 kg

| Beskrivning | Art.nr | Pris |
|---|---|---|
| **PROFI+ 10 6,9KW** | **651068** | **37 600 kr** |

Kapacitet 20-25 kg/tim.
Temperaturområde 80°C - 190°C
Elektronisk termostat Inställbar i steg om 5°C
Fettsmältningsfunktion, Stand-by läge
1 bad 12-15 liter, 2 korgar, 1 lock
0,5 kg - 0,75 kg (max) / omgång
Kontrollpanel och element i en enhet
som enkelt kan lyftas ur vid rengöring.
Effekt: 6,9 kW
Anslutning: 400V 3N 3x10A
Mått: Bredd 540mm Djup 475mm Höjd 456mm
Vikt: 23 kg

| | | |
|---|---|---|
| **PROFI+ 10 9,2KW** | **650948** | **37 600 kr** |

Kapacitet 20-25 kg/tim.
Temperaturområde 80°C - 190°C
Elektronisk termostat Inställbar i steg om 5°C
Fettsmältningsfunktion, Stand-by läge
1 bad 12-15 liter, 2 korgar, 1 lock
0,5 kg - 0,75 kg (max) / omgång
Kontrollpanel och element i en enhet
som enkelt kan lyftas ur vid rengöring.
Effekt: 9,2 kW
Anslutning: 400V 3N 3x25A
Mått: Bredd 540mm Djup 475mm Höjd 456mm
Vikt: 23 kg

| | | |
|---|---|---|
| **PROFI+ 6** | **650946** | **26 000 kr** |

Kapacitet 12-14 kg/tim.
Temperaturområde 80°C - 190°C
Elektronisk termostat Inställbar i steg om 5°C
Fettsmältningsfunktion, Stand-by läge
1 bad 5-7 liter, 1 lock
0,5 kg - 0,75 kg (max) / omgång
Kontrollpanel och element i en enhet
som enkelt kan lyftas ur vid rengöring.
Effekt: 4,6 kW
Anslutning: 400V 3N 3x10A
Mått: Bredd 270mm Djup 475mm Höjd 456mm
Vikt: 13,5 kg

| Beskrivning | Art.nr | Pris |
|---|---|---|
| **PROFI+ 6+6** | **650950** | **48 900 kr** |

Kapacitet 24-28 kg/tim.
Temperaturområde 80°C - 190°C
Elektronisk termostat Inställbar i steg om 5°C
Fettsmältningsfunktion, Stand-by läge
2 bad 5-7 liter, 2 lock
Kontrollpanel och element i en enhet
som enkelt kan lyftas ur vid rengöring.
Effekt: 2x4,6 kW
Anslutning: 2x 400V 3N 3x10A
Mått: Bredd 540mm Djup 475mm Höjd 456mm
Vikt: 24 kg

| | | |
|---|---|---|
| **PROFI+ 8** | **650947** | **28 300 kr** |
| **MED 2 HALVKORGAR** | **650957** | **28 300 kr** |

Kapacitet 19-22 kg/tim.
Temperaturområde 80°C - 190°C
Elektronisk termostat Inställbar i steg om 5°C
Fettsmältningsfunktion, Stand-by läge
1 bad 8 - 9,5 liter, 1 lock
Kontrollpanel och element i en enhet
som enkelt kan lyftas ur vid rengöring.
Effekt: 6,9 kW
Anslutning: 400V 3N 3x10A
Mått: Bredd 360mm Djup 475mm Höjd 456mm
Vikt: 13,5 kg

| | | |
|---|---|---|
| **PROFI+ 8+8** | **650952** | **52 100 kr** |
| **MED 4 HALVKORGAR** | **650963** | **52 100 kr** |

Kapacitet 38 - 44 kg/tim.
Temperaturområde 80°C - 190°C
Elektronisk termostat Inställbar i steg om 5°C
Fettsmältningsfunktion, Stand-by läge
2 bad 8 - 9,5 liter, 2 korgar 2 lock
Kontrollpanel och element i en enhet
som enkelt kan lyftas ur vid rengöring.
Effekt: 2 x 6,9 kW
Anslutning: 2x 400V 3N 3x10A
Mått: Bredd 720mm Djup 475mm Höjd 456mm
Vikt: 24 kg

# Frifri pastakokeri

| Beskrivning | Art.nr | Pris |
|---|---|---|
| **SUPER EASY 311** | **680131** | **60 600 kr** |
| **KORGHÅLLARE M. 6ST KORGAR** | **FB2** | **14 700 kr** |

Kapacitet 18 kg/tim.
Elektronisk termostat
1 bad 30 liter
Automatisk vattentillförsel
1 st korg som standard
Vattenanslutning 1/2"
Avloppsanslutning 50mm
Effekt: 7,5 kW
Anslutning: 400V 3N 3x16A
Mått: Bredd 298mm Djup 630mm Höjd 900mm
Vikt: 70 kg,

# Frifri kromad stekhäll

| Beskrivning | Art.nr | Pris |
|---|---|---|
| **400MM BÄNKMODELL** | **700000** | **49 300 kr** |
| **400MM GOLVMODELL** | **700001** | **54 500 kr** |

Kromad häll 15mm
1 temperaturzon
Temperaturområde 50°C - 300°C
Platta specialelement för bättre värmespridning
Effekt: 4,3 kW
Anslutning: 400V 3N 3x10
Mått: Bredd 400mm Djup 648mm Höjd: 387/992mm
Vikt: Bänkmodell 50 kg Golvmodell 80 kg

| | | |
|---|---|---|
| **800MM BÄNKMODELL** | **700002** | **80 800 kr** |
| **800MM GOLVMODELL** | **700003** | **88 000 kr** |

Kromad häll 15mm
2 temperaturzon
Temperaturområde 50°C - 300°C
Platta specialelement för bättre värmespridning
Effekt: 8,6 kW
Anslutning: 400V 3N 3x16
Mått: Bredd 800mm Djup 648mm Höjd: 387/992mm
Vikt: Bänkmodell 88 kg Golvmodell 118 kg

**Heidebrenner** är en tysk producent som sedan 1994 tillverkar kraftiga och robusta enheter för kommersiella kök. Väl lämpliga för de med höga krav på kvalitet och funktion. Förutom det som finns i deras ordinarie sortiment så kan de specialbygga enligt kunds önskemål. Stekhällarna lämpar sig väldigt väl för bl.a hamburgerproduktion.

- 15mm tjock stålhäll och kraftfulla element garanterar jämn temperatur och snabb återhämtning.
- Termostatstyrda zoner för jämna stekresultat.
- Löstagbart stänkskydd för enkel rengöring.

# Heidebrenner

| Beskrivning | |
|---|---|
| **KROMADE STEKHÄLLAR** | **OFFERERAS PÅ BEGÄRAN** |

Kromade stekhällar i bänkmodell och golvmodell.
15mm tjock hårdkromad, helsvetsad stålhäll.
Väldigt jämn temperaturspridning och snabb återhämtning.
Finns i längdmåtten 440mm - 2090mm i elektriskt uförande.
Finns i längdmåtten 440mm - 2420mm i gasutförande.
Från 1st till 7st temperaturstyrda zoner.
På de flesta stekhällarna kan man välja om man vill ha dem 650mm eller 750mm djupa. Löstagbart stänkskydd för enkel rengöring.
Finns i både el och gas.

| Beskrivning | |
|---|---|
| **EL- & GASGRILLAR** | **OFFERERAS PÅ BEGÄRAN** |

Grillar från Heidebrenner kan fås i olika storlekar och utförande.
Elektriska vapo-grillar
Elektriska lavastensgrillar
Lavastensgrillar i gas
Vapo-grillar i gas
Spettgrill
Robatagrill mfl.
Här finns till  al såsom olika grillgaller, hällar m.m
Gallerna är indelade i sektioner så olika galler kan användas på samma grill.
Gasgrillar kan fås i inomhus- & utomhusversion samt mobil utomhusversion
med låda för gastub för t.ex cateringverksamhet.

**Tveka inte att kontakta din säljare för att diskutera önskat utförande av någon enhet eller för att få en offert.**

HEIDE-
BRENNER

# Anteckningar

# Anteckningar

**abm-ab.se**

ABM
AFFÄRS & BUTIKSMASKINER AB

AFFÄRS & BUTIKSMASKINER AB

**Affärs & Butiksmaskiner AB**
Anläggarvägen 10
136 44 Handen
Tel: 08-556 218 80
Fax: 08-556 218 89
info@abm-ab.se

**abm-ab.se**