# Stekhäll 600

Art.nr: 879642

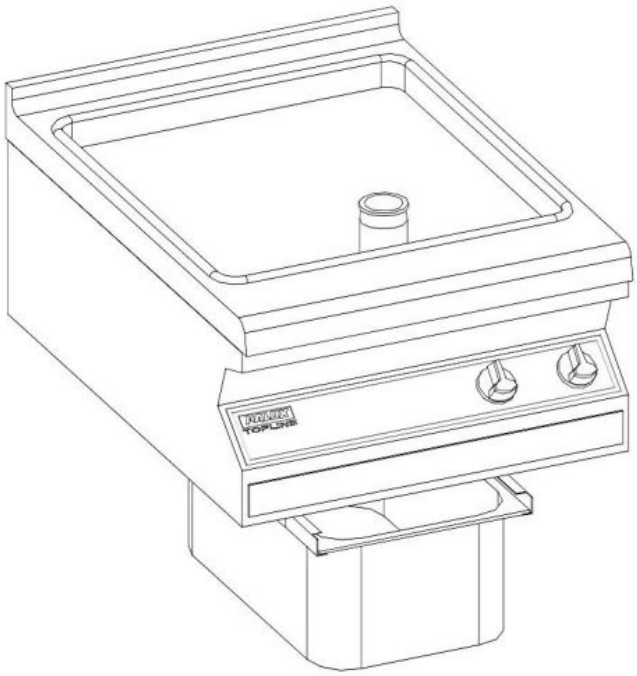

Stekyta: 530x470mm
Temperatur: 95-250C
Avtappning i underskåp i GN kantin
Underskåp UHVB043 alt. TLGVB043 måste väljas till

| | |
|---|---|
| **Varumärke** | PALUX |
| **Modellserie** | TopLine |
| **Effekt** | 7 kW |
| **Elanslutning** | 400V 3N 3x16A |
| **Dimensioner** | Bredd 600 mm x Djup 800 mm x Höjd 320 mm |